ACTIVESHOP®

NAVODILA ZA UPORABO

Kozmetični fotelj hyd. Sillon 210

Uvoznik:

z o.o.

ul. Graniczna 8b, bud. DC2A

54-610 Wrocław, Poljska

www.activeshop.com.pl

Rev. A/05/2025

Skeniranje za različne jezike

Dimenzije:

Montaža:

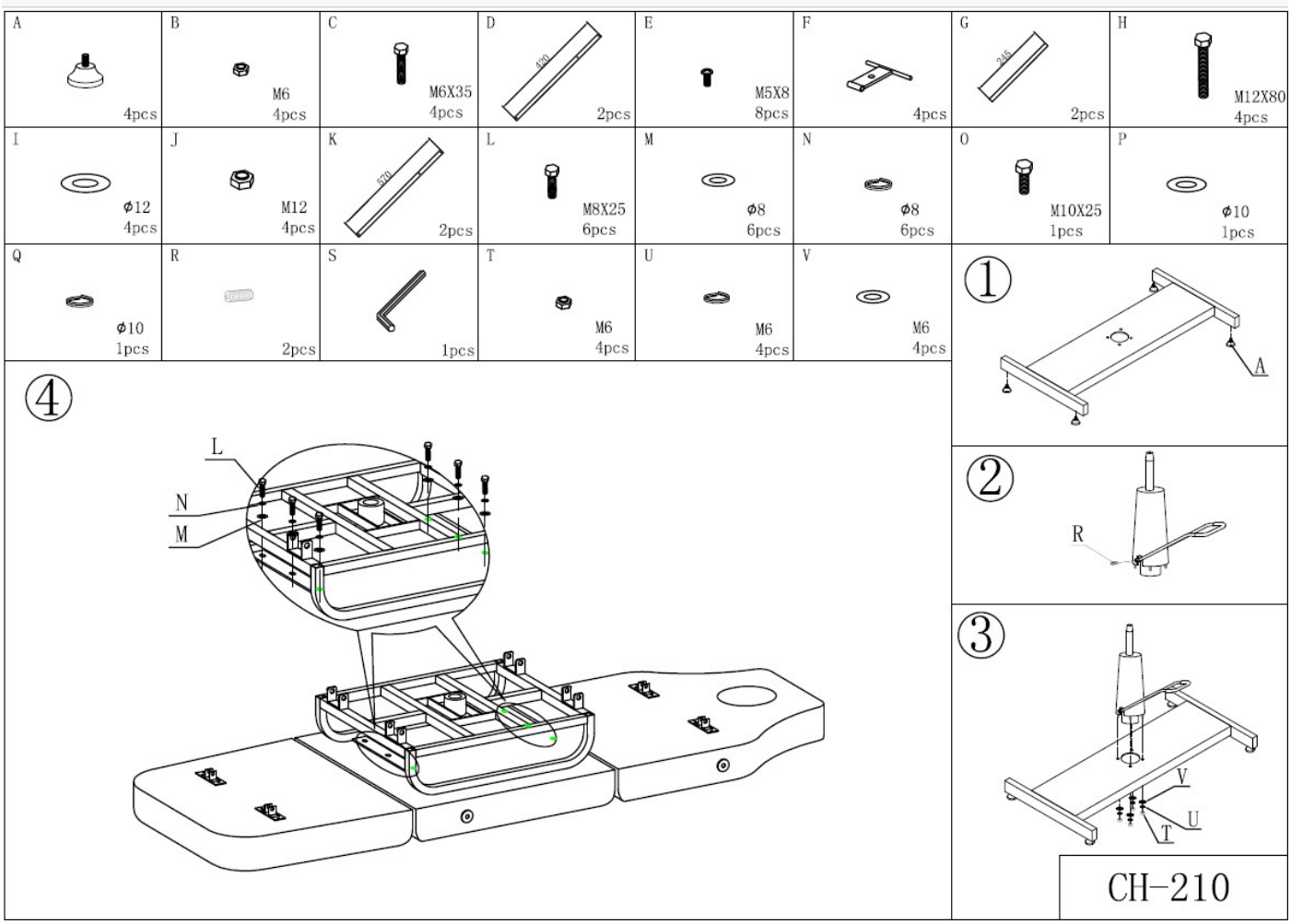

1. Vstavite blazinice v osnovo sedeža.
2. Z elementom R namestite ročico za nastavitev višine na aktuator.
3. Aktuator namestite na osnovo sedeža in ga zategnite z elementi V, U in T.
4. Kovinsko ogrodje sedeža namestite na osnovo sedeža in ga pritrdite z elementi L, M in N.

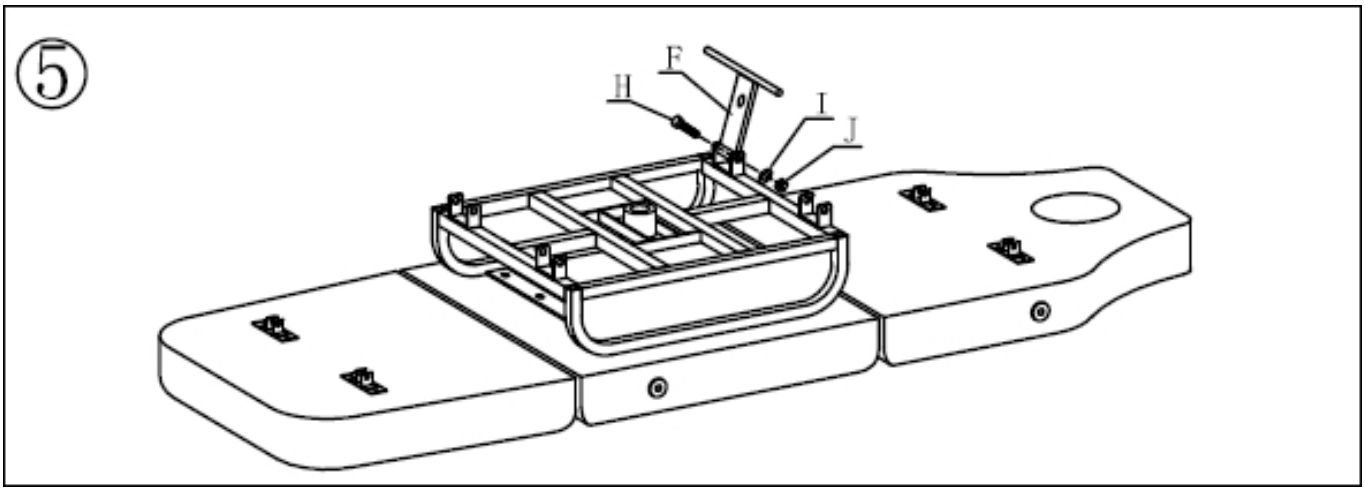

5. Pritrdite element F tako, da ga zategnete z elementi I, J in H.

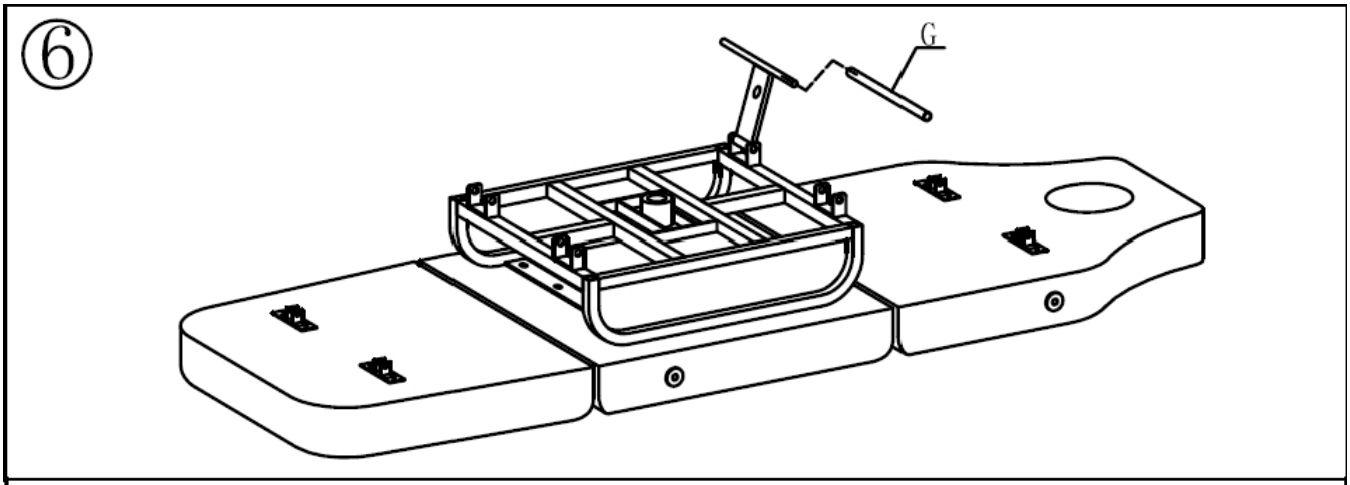

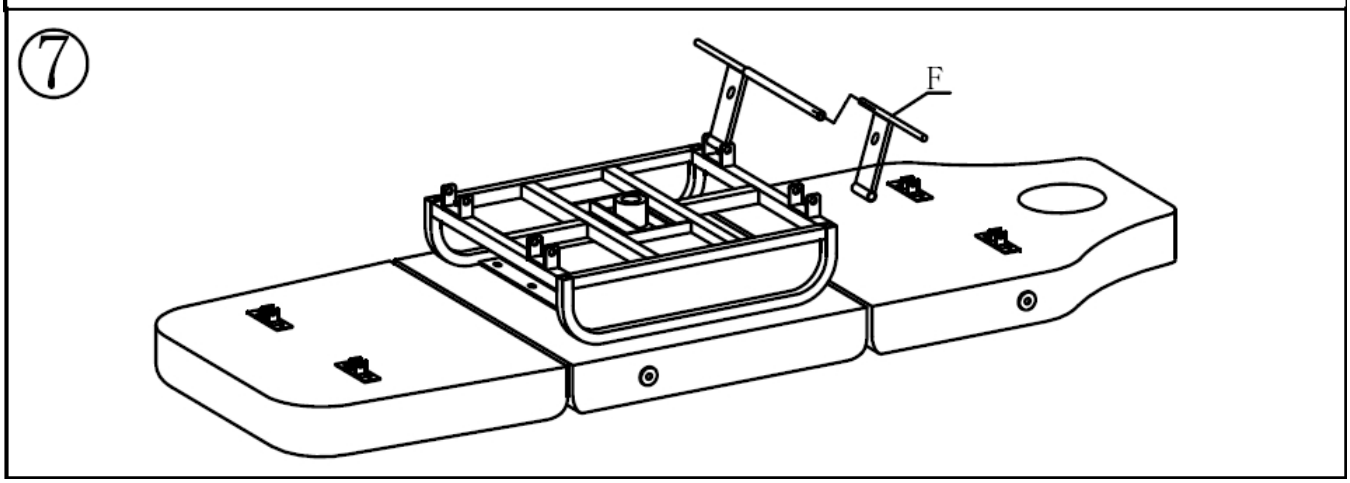

6.7 Z elementom G združite oba elementa F.

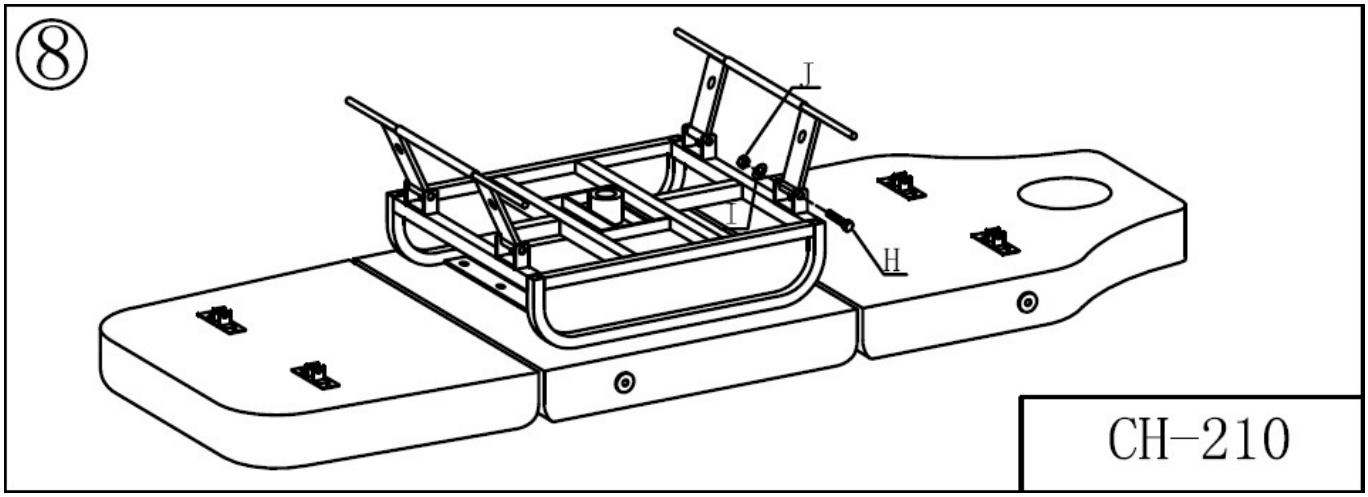

8. Zategnite z elementi J in H ter ponovite na drugi strani.

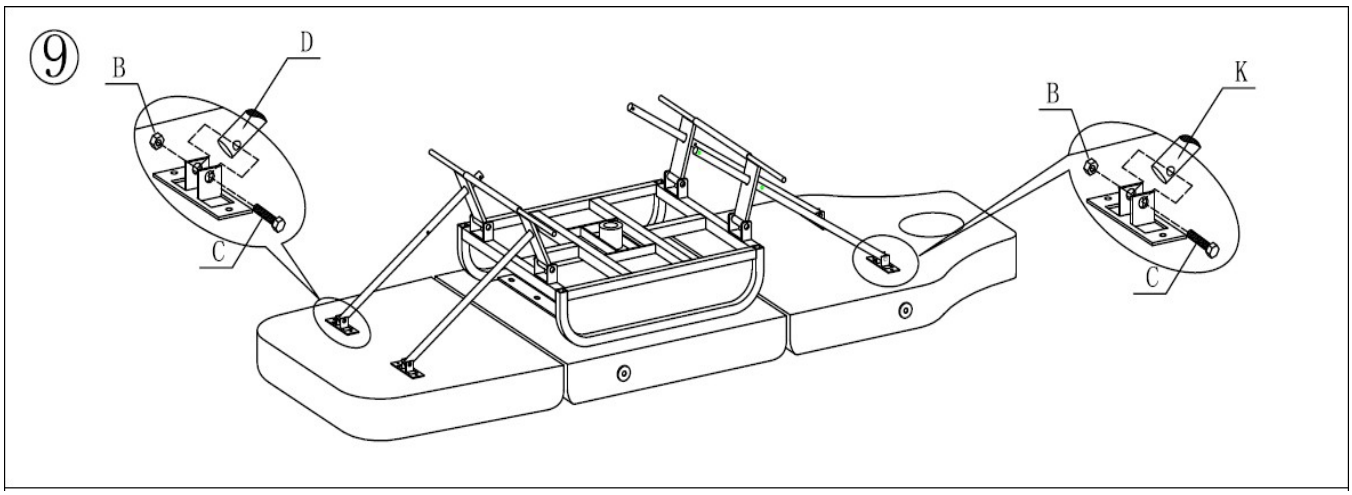

9. Vstavite elementa D in K ter ju privijte z uporabo elementov B in C.

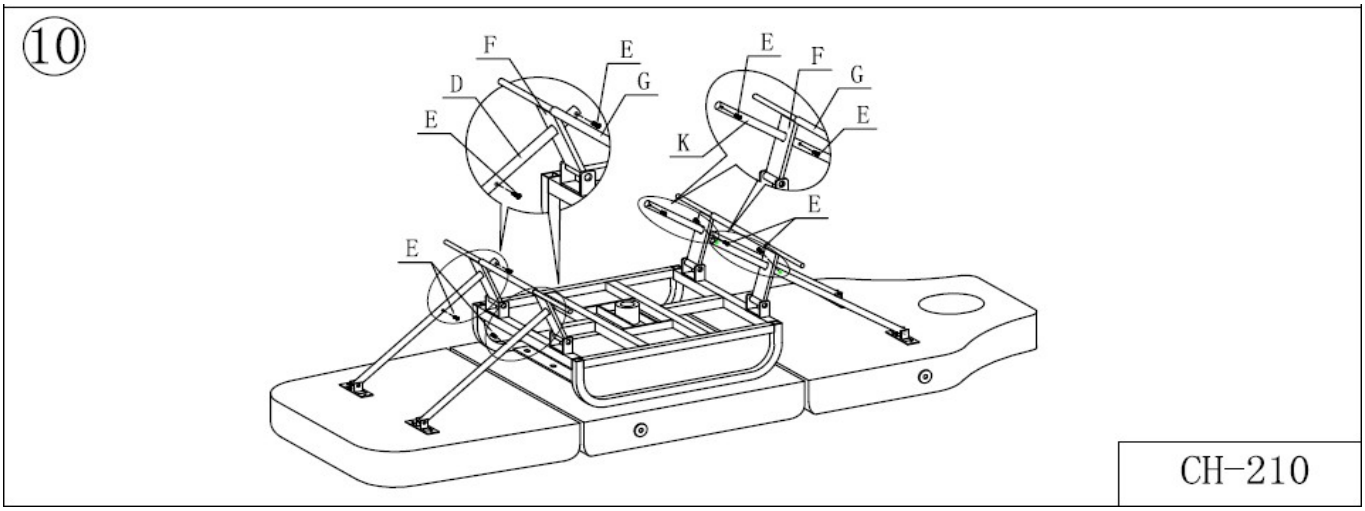

10. Podporne noge pritrdite s pomočjo E.

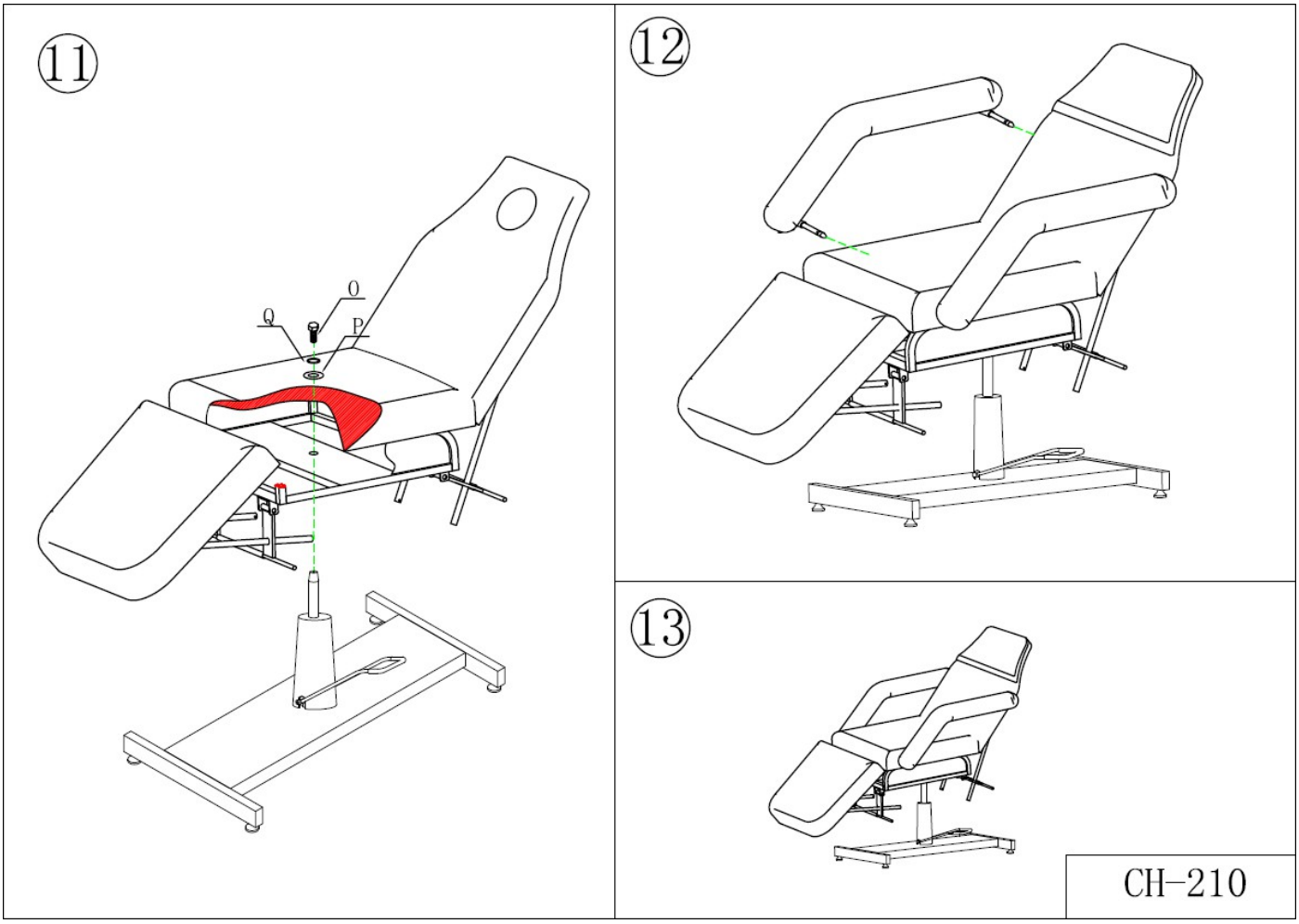

11. Namestite sedež na steblo pogona in ga zategnite z uporabo Q, P in O.
12. Naslonjala za roke vstavite, kot je prikazano na sliki.

Funkcije sedeža:

-Dvigovanje sedeža: dvignite sedež s pritiskom na vzvod.

-spuščanje sedeža: pritisnite na sedež, dokler se popolnoma ne spusti

-zamikanje sedeža: dvignite vzvod, kolikor je mogoče, navzgor

Previdnost!

Ne sedite nenadoma in ne mečite svoje teže na sedež. Ne premikajte ali prenašajte sedeža z ljudmi ali bremeni na njem. Na sedežu ne stojte z nogami ali koleni, se ne zibajte, ne sedite na naslonjalih za roke ali na njem ne sedi več kot ena oseba.

Čiščenje in razkuževanje enote:

Pred čiščenjem enoto izključite iz električnega omrežja.

Da bi ohranili površino stola v dobrem stanju, jo je treba redno čistiti. Po vsaki uporabi stol ne pozabite očistiti in razkužiti. Temeljito razkuževanje je priporočljivo opraviti enkrat na mesec.

I Kovinske in plastične površine

Za čiščenje kovinskih in plastičnih površin ter upravljalnih elementov jih obrišite z vlažno krpo. Za čiščenje težko dostopnih območij ali kotov se dobro obnese majhna krtača. Za čiščenje aparata ne uporabljajte preveč tekočine. Nato aparat razkužite z ustrezno tekočino.

II Površine iz nerjavečega jekla

Najbolje se obnese čiščenje z blago raztopino detergenta. Za odstranjevanje težkih madežev lahko uporabite amoniak in večino topil. Izogibajte se raztopinam na osnovi klora.

III Lakirane ali kromirane kovinske površine

- Za čiščenje ne uporabljajte vodnih curkov (tušev, visokotlačnih vodnih topov).

- Enote ne čistite pri visokih temperaturah in visoki vlažnosti ter je ne izpostavljajte pogojem, ki bi lahko povzročili onesnaženje s tekočino.

- Za čiščenje ne uporabljajte topil ali kislin.

IV Površina stola

- Površino sedeža enakomerno obrišite s posebnim čistilom za usnje in jo nato obrišite s čisto, mehko krpo.

Vzdrževanje:

1. **Vsakodnevno čiščenje**
   Odstranjevanje prahu z mehko, suho krpo.
2. **Odstranjevanje trdovratne umazanije**
   Kot veste, je trdovratno umazanijo težko odstraniti z običajno suho krpo. V tem primeru najprej uporabite mehko krpo z razredčenim nevtralnim čistilnim sredstvom in nato obrišite s suho krpo.
3. **Prepovedana je uporaba benzena, razredčil, bencina ali drugih topil.**
   Ta sredstva lahko poškodujejo kožo ali razjedajo izdelek.
4. **Pogoji skladiščenja in delovanja**
   Izdelka ne izpostavljajte močni sončni svetlobi ali vlagi. V nasprotnem primeru lahko pride do poškodb izdelka.

VARNOSTNI UKREPI

Naprava je profesionalna oprema za uporabo v kozmetičnih salonih. Z upravljanjem naprave samo s strani usposobljenega kozmetičnega osebja se izognete neželenim posledicam med nego.

Naprave se ne sme razstavljati ali poskušati uporabljati za druge namene, kot so navedeni v teh navodilih za uporabo. Vsa vzdrževalna dela in popravila sme opravljati samo pooblaščeni serviser (podjetje ACTIVESHOP Sp. z o.o.).

Naprave ne nameščajte in ne uporabljajte v bližini tekočin, mokrih prostorov ali z mokrimi rokami - da v napravo ne bi prišle tekočine.

V naslednjih primerih takoj izključite aparat iz vtičnice in se obrnite na pooblaščeni servis, ki ga zagotavlja družba ACTIVESHOP Ltd:

(a) v aparat je vstopila tekočina, (b) aparat oddaja nenavaden vonj, dim ali nenavadne zvoke,

c) je poškodovan napajalni kabel, d) se je naprava prevrnila ali je bilo poškodovano njeno ohišje.

Na kable ne postavljajte nobenih predmetov. Naprave ne nameščajte tako, da bi lahko kdo stopil na napajalni kabel.

Zaradi varnosti napajalni kabel iztaknite iz vtičnice vsakič, ko končate delo z enoto.

Ne vstavljajte ničesar v odprtino naprave. Če v odprtino pride tujek, izvlecite kabel iz vtičnice in se obrnite na distributerja ali proizvajalca.

Naprave ne postavljajte na nestabilen voziček, polico ali vozilo. Naprava se lahko ob padcu poškoduje.

Da bi zagotovili fiksno življenjsko dobo naprave, je priporočljivo, da pred ponovnim pritiskom na gumb za vklop (med vklopom in izklopom ter obratno) ohranite interval ene minute.

Napajalnik mora ustrezati specifikacijam, navedenim na tipski ploščici. V nasprotnem primeru obstaja nevarnost, da se naprava pokvari, poškoduje ali celo pregoreva.

POZOR:

V primeru poškodbe napajalnega kabla ali drugih okvar se obrnite na pooblaščeni servisni center - tako se boste izognili nevarnosti.

Ta aparat lahko uporabljajo otroci, stari najmanj 8 let, in osebe z zmanjšanimi telesnimi in duševnimi sposobnostmi ter pomanjkanjem izkušenj in znanja o opremi, če je zagotovljen nadzor ali navodila glede uporabe naprave na varen način, tako da so razumljena s tem povezana tveganja.

Naprava ni namenjena igranju otrok. Otrokom ne dovolite, da se igrajo z napravo.

Naprave ne puščajte brez nadzora, kadar so v bližini otroci ali osebe, ki niso dovolj seznanjene z uporabo naprave.

Ta električni aparat ni igrača. Nepravilna uporaba ali stik z električnim aparatom lahko predstavlja tveganje za zdravje ali povzroči smrt, zato je treba aparat uporabljati in shranjevati izven dosega otrok.

ODSTRANJEVANJE APARATA

Uporabljene električne naprave, napeljave in embalažo odstranite v centrih za recikliranje v skladu z načeli varstva okolja. Električnih naprav ne smete odlagati v zabojnike za gospodinjske odpadke. Upoštevajte pravila za odstranjevanje tovrstne opreme. Da bi zaščitili okolje v skladu z Direktivo 2012/19/ES o odpadni električni in elektronski opremi, je treba izrabljeno

električno opremo je treba zbirati ločeno, nato pa jo odnesti na zbirna mesta za

zbiralnice za odpadno elektronsko in električno opremo. Izrabljene in stare naprave vsebujejo sestavne dele, ki jih je mogoče v celoti reciklirati, zato jih je treba oddati v predelavo. Zato jih je treba oddati na ustreznih zbirnih mestih in tudi družbi ACTIVESHOP Ltd.

SKLADIŠČENJE IN PREVOZ

Enota se lahko prevaža pri temperaturi med (-) 20 °C in (+) 50 °C samo v originalni embalaži. Enoto shranjujte v dobro prezračevanem prostoru z relativno vlažnostjo do največ 75 %. Delovna temperatura od (+) 10 °C do (+) 40 °C. Med skladiščenjem in prevozom naprave ne smete metati ali spuščati, izpostavljati mehanskim udarcem ali atmosferskim dejavnikom.