# ACTIVESHOP®

# GEBRAUCHSANWEISUNG

Kosmetischer Sessel hyd. Sillon 210

**Importeur:**

ACTIVESHOP Sp. z o.o.

ul. Graniczna 8b, bud. DC2A

54-610 Wrocław, Polen

www.activeshop.com.pl Rev. A/05/2025

Scan für verschiedene Sprachen

**Abmessungen:**

**Zusammenbau:**

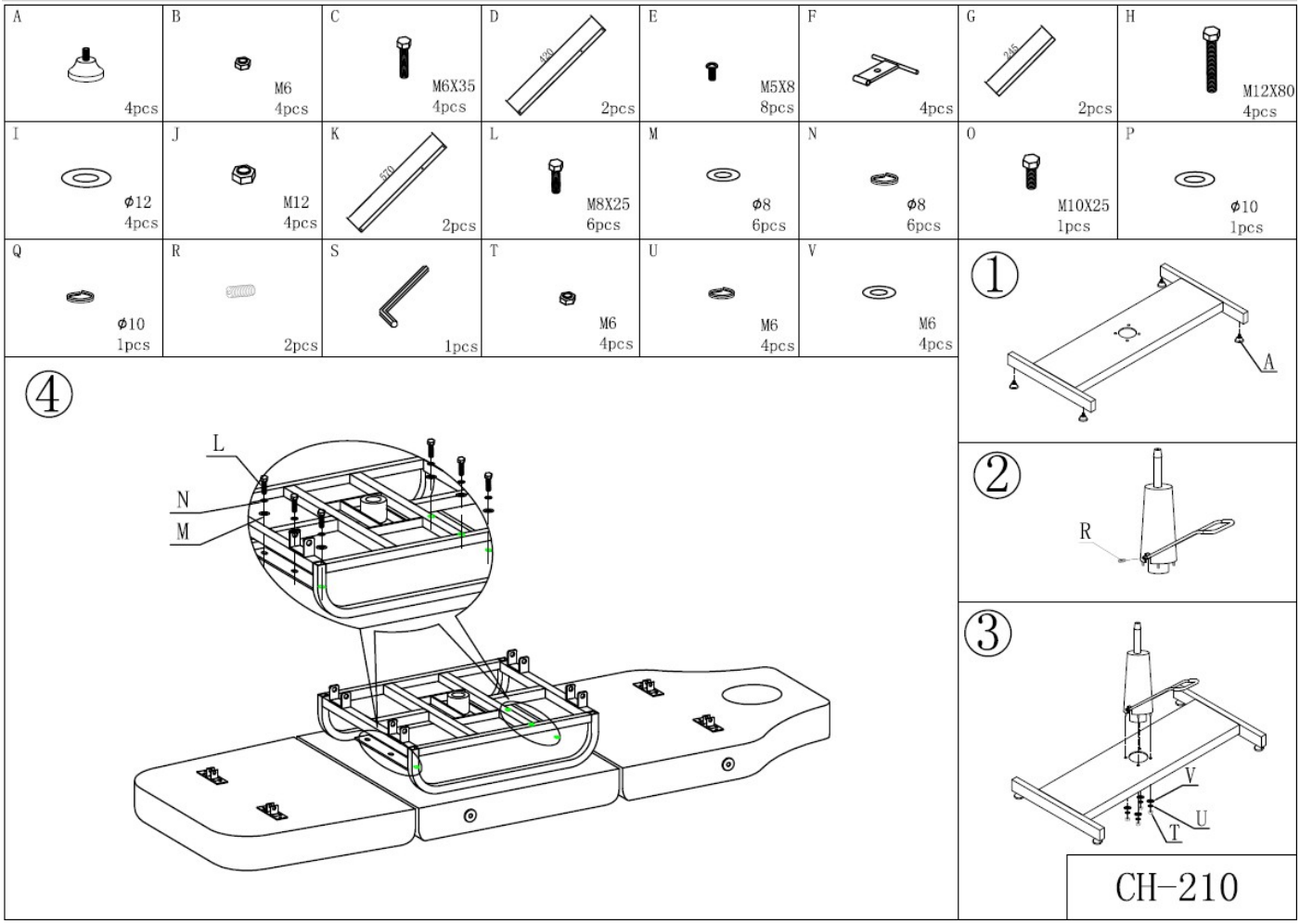

1. Schieben Sie die Polster in die Sitzbasis.
2. Montieren Sie den Höhenverstellhebel mit Hilfe des R-Elements auf den Antrieb.
3. Montieren Sie den Stellantrieb auf die Sitzbasis und ziehen Sie ihn mit den Elementen V, U und T fest.
4. Setzen Sie den Metallsitzrahmen auf das Sitzuntergestell und befestigen Sie ihn mit den Elementen L, M und N.

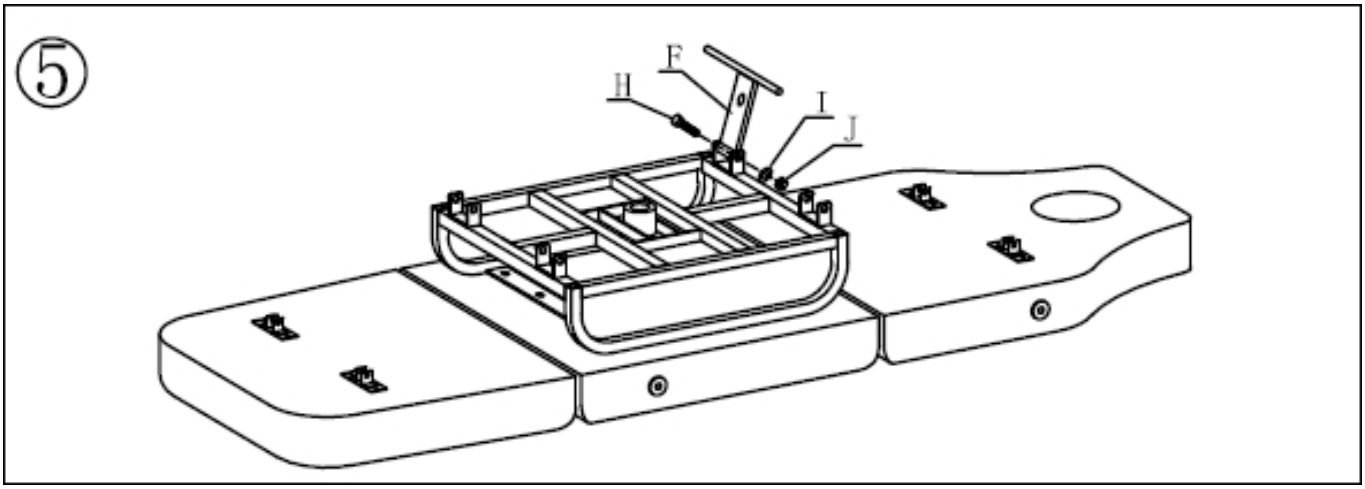


5. Montieren Sie das Element F, indem Sie es mit den Elementen I, J und H festziehen.

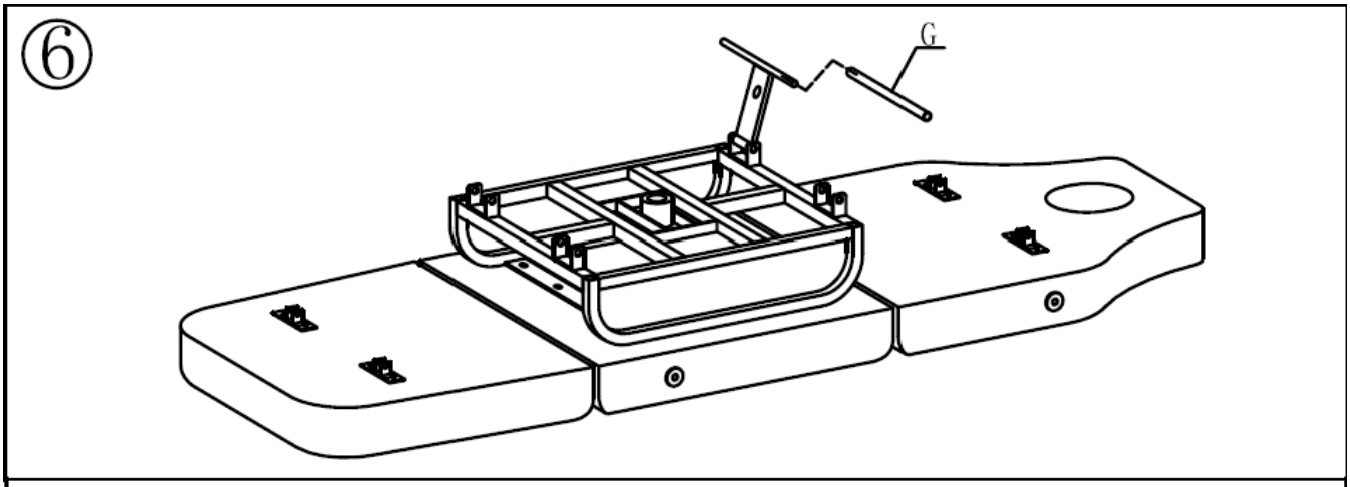


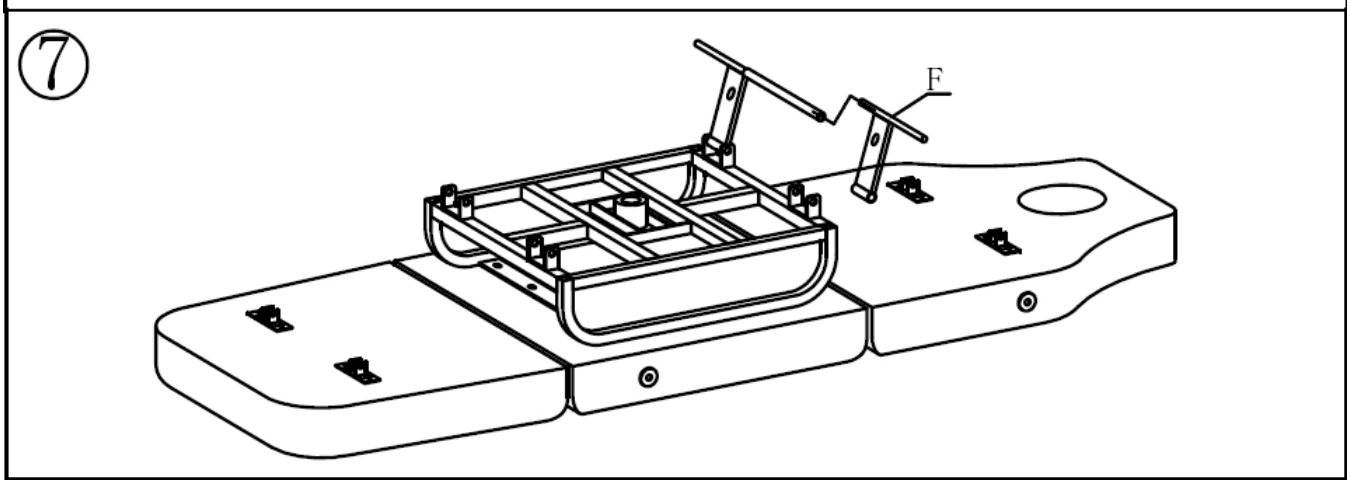


6.7 Mit dem Element G die beiden Elemente F zusammenfügen.

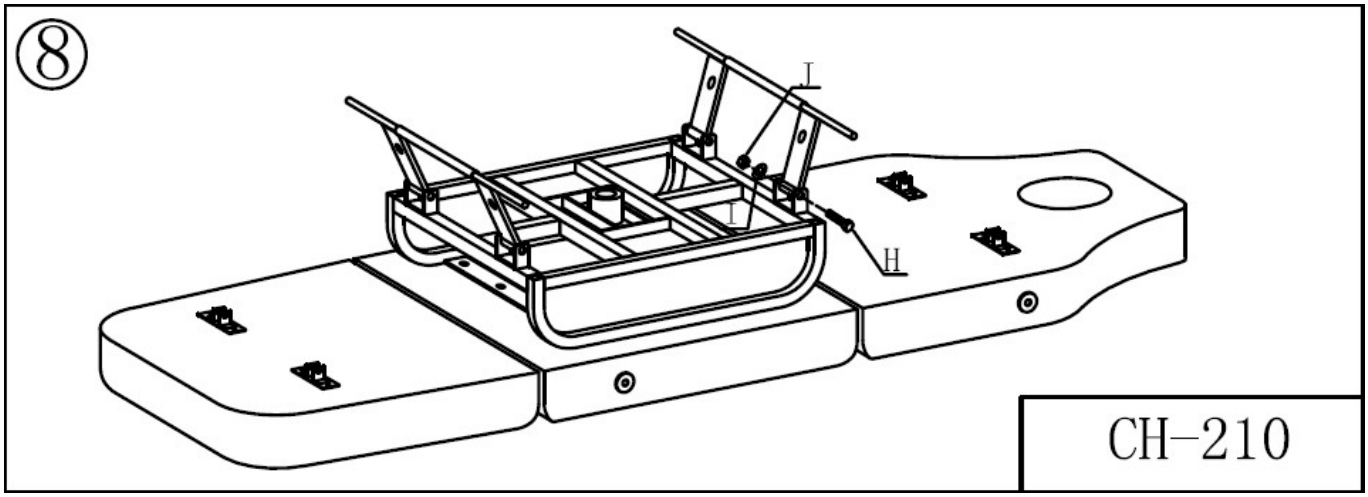


8. Mit J und H festziehen und auf der anderen Seite wiederholen.

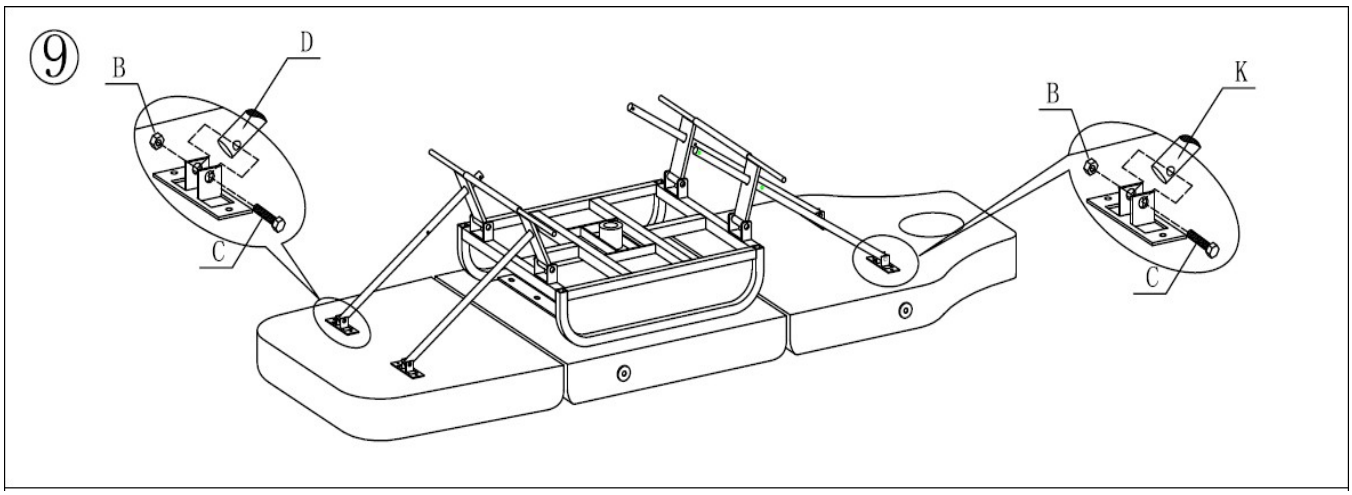


9. Setzen Sie die Teile D und K ein und verschrauben Sie sie mit B und C.

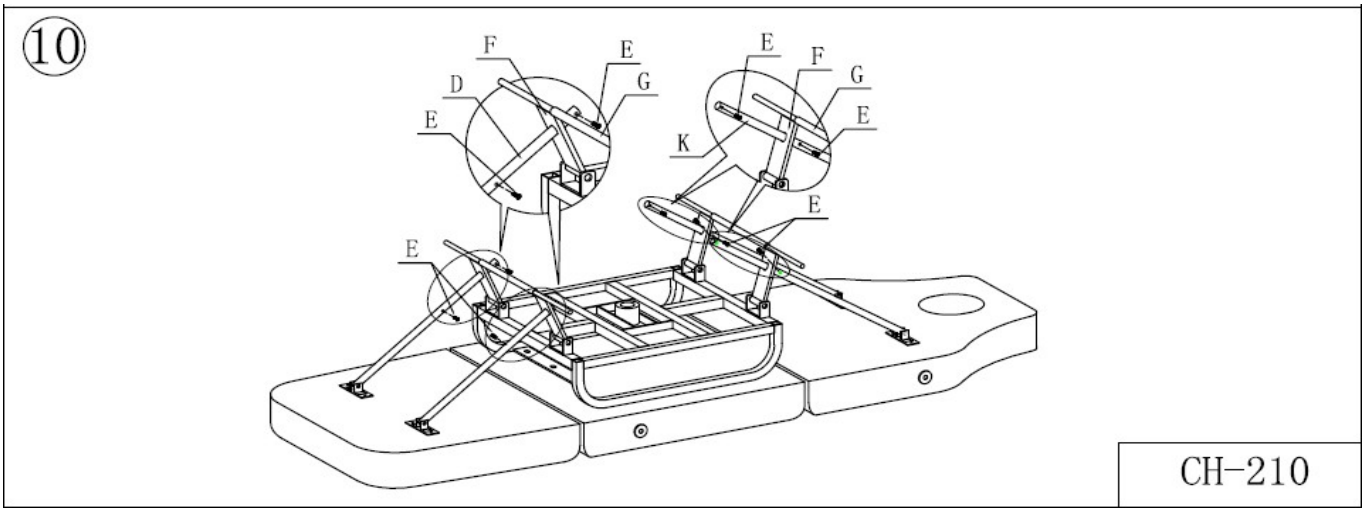


10. Befestigen Sie die Stützbeine mit E.

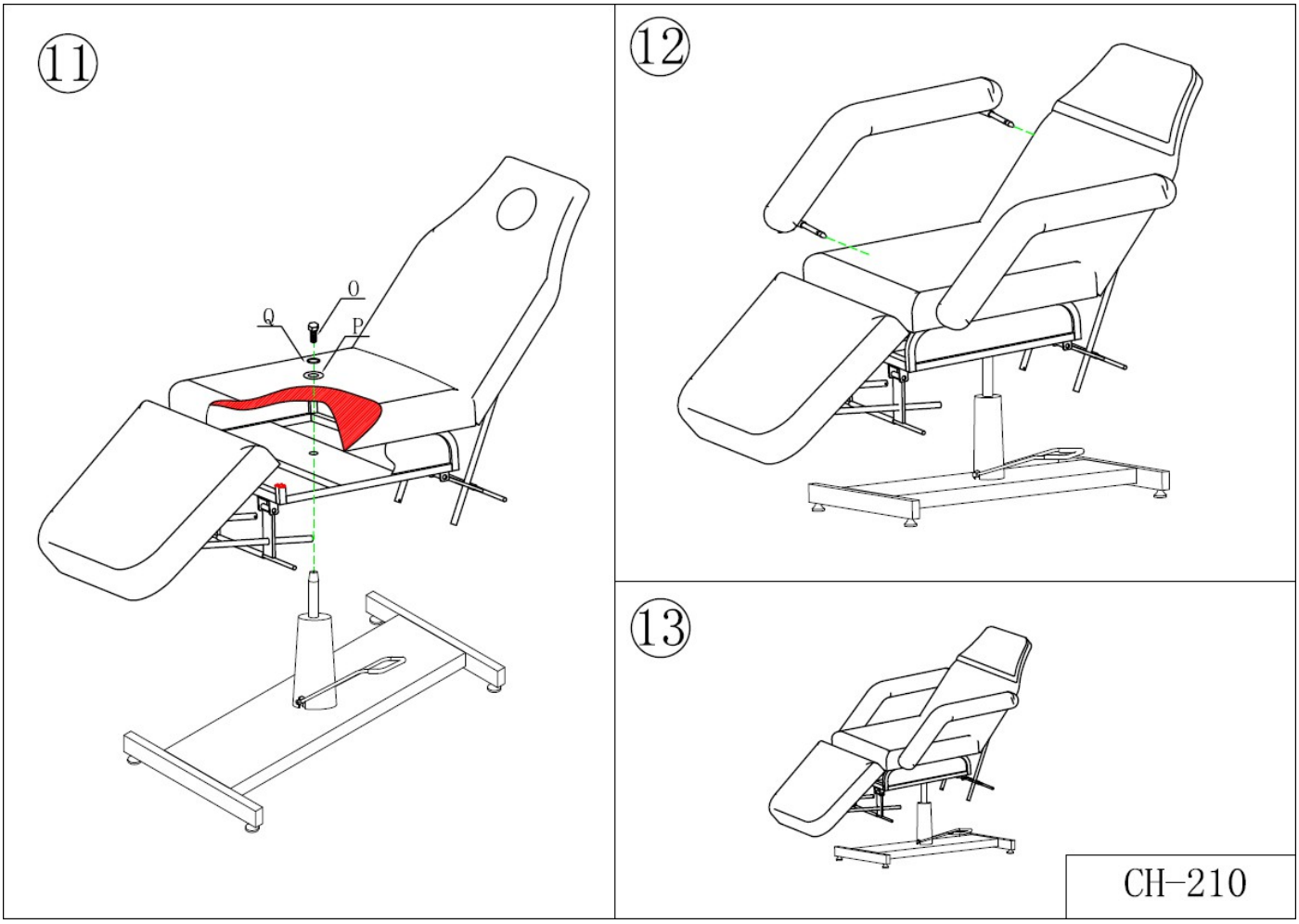


11. Setzen Sie den Sitz auf die Antriebsstange und ziehen Sie ihn mit Q, P und O fest.

12. Schieben Sie die Armlehnen wie in der Abbildung gezeigt ein.

**Funktionen des Sitzes:**

-Anheben des Sitzes: Heben Sie den Sitz durch Drücken des Hebels an.

-Absenken des Sitzes: nach unten drücken, bis der Sitz vollständig abgesenkt ist

-Verriegelung des Sitzes: den Hebel so weit wie möglich anheben

## Achtung!

Setzen Sie sich nicht abrupt hin und werfen Sie Ihr Gewicht nicht auf den Sitz. Bewegen oder transferieren Sie den Sitz nicht mit Personen oder Lasten darauf. Stellen Sie sich nicht mit den Füßen oder Knien auf den Stuhl, schwingen Sie nicht, setzen Sie sich nicht auf die Armlehnen und setzen Sie sich nicht auf mehr als eine Person.

**Reinigung und Desinfektion des Geräts:**

Ziehen Sie vor der Reinigung den Netzstecker des Geräts.

Um die Oberfläche des Stuhls in gutem Zustand zu halten, muss sie regelmäßig gereinigt werden. Denken Sie daran, den Stuhl nach jedem Gebrauch zu reinigen und zu desinfizieren. Es wird empfohlen, einmal im Monat eine gründliche Desinfektion durchzuführen.

### I Metall- und Kunststoffoberflächen

Wischen Sie Metall- und Kunststoffoberflächen sowie Bedienelemente mit einem feuchten Tuch ab. Eine kleine Bürste eignet sich gut, um schwer zugängliche Stellen oder Ecken zu reinigen. Verwenden Sie nicht zu viel Flüssigkeit zur Reinigung des Geräts. Desinfizieren Sie das Gerät anschließend mit einer geeigneten Flüssigkeit.

### II Oberflächen aus rostfreiem Stahl

Die Reinigung mit einer milden Spülmittellösung funktioniert am besten. Ammoniak und die meisten Lösungsmittel können zur Entfernung hartnäckiger Flecken verwendet werden. Vermeiden Sie Lösungen auf Chlorbasis.

### III Lackierte oder verchromte Metalloberflächen

- Verwenden Sie zum Reinigen keine Wasserstrahlen (Duschen, Hochdruck-Wasserkanonen).

- Reinigen Sie das Gerät nicht bei hohen Temperaturen und hoher Luftfeuchtigkeit, und setzen Sie es keinen Bedingungen aus, die zu einer Verunreinigung durch Flüssigkeiten führen können.

- Verwenden Sie keine Lösungsmittel oder Säuren für die Reinigung.

### IV Sitzfläche

- Wischen Sie die Sitzfläche gleichmäßig mit einem speziellen Lederreiniger ab und wischen Sie sie anschließend mit einem sauberen, weichen Tuch nach.

### Pflege:

1. **Tägliche Reinigung**
   Entfernen von Staub mit einem weichen, trockenen Tuch.
2. **Entfernen von hartnäckigem Schmutz**
   Wie Sie wissen, ist es schwierig, hartnäckigen Schmutz mit einem normalen trockenen Tuch zu entfernen. Verwenden Sie in diesem Fall zunächst ein weiches Tuch mit verdünntem Neutralreiniger und wischen Sie dann mit einem trockenen Tuch nach.
3. **Die Verwendung von Benzol, Verdünnern, Benzin oder anderen Lösungsmitteln ist verboten.**
   Diese Mittel können die Haut schädigen oder das Produkt angreifen.
4. **Lagerung und Betriebsbedingungen**
   Setzen Sie das Produkt nicht starker Sonneneinstrahlung oder Feuchtigkeit aus. Andernfalls kann es zu Schäden am Produkt kommen.

### SICHERHEITSMASSNAHMEN

Bei dem Gerät handelt es sich um eine professionelle Ausrüstung für den Einsatz in Schönheitssalons. Die Bedienung des Geräts nur durch qualifiziertes kosmetisches Personal vermeidet unerwünschte Folgen während der Behandlung.

Das Gerät darf nicht zerlegt oder für andere als die in dieser G e b r a u c h s a n w e i s u n g angegebenen Zwecke verwendet werden. Alle Wartungs- und Reparaturarbeiten dürfen nur von einem autorisierten Servicetechniker (Firma ACTIVESHOP Sp. z o.o.) durchgeführt werden.

Stellen Sie das Gerät nicht in der Nähe von Flüssigkeiten, an nassen Orten oder mit nassen Händen auf und bedienen Sie es nicht, damit keine Flüssigkeiten in das Gerät gelangen.

Ziehen Sie in folgenden Fällen sofort den Stecker aus der Steckdose und wenden Sie sich an den von ACTIVESHOP Ltd. autorisierten Kundendienst:

(a) Flüssigkeit ist in das Gerät eingedrungen, (b) das Gerät gibt einen seltsamen Geruch ab, raucht oder macht seltsame Geräusche,

c) das Netzkabel wurde beschädigt, d) das Gerät wurde umgestoßen oder sein Gehäuse wurde beschädigt.

Stellen Sie keine Gegenstände auf die Kabel. Stellen Sie das Gerät nicht so auf, dass jemand auf das Netzkabel treten kann.

Ziehen Sie aus Sicherheitsgründen immer den Netzstecker aus der Steckdose, wenn Sie die Arbeit mit dem Gerät beenden.

Stecken Sie keine Gegenstände in die Öffnung des Geräts. Wenn ein Fremdkörper in die Öffnung gelangt, ziehen Sie das Kabel aus der Steckdose und wenden Sie sich an den Händler oder Hersteller.

Stellen Sie das Gerät nicht auf einen instabilen Wagen, ein Regal oder ein Fahrzeug. Das Gerät kann beim Herunterfallen beschädigt werden.

Um die feste Lebensdauer des Geräts zu gewährleisten, wird empfohlen, eine Pause von einer Minute einzuhalten, bevor der Netzschalter erneut gedrückt wird (zwischen Ein- und Ausschalten und umgekehrt).

Die Stromversorgung muss mit den Angaben auf dem Typenschild übereinstimmen. Andernfalls besteht die Gefahr, dass das Gerät nicht richtig funktioniert, beschädigt wird oder sogar ausbrennt.

**VORSICHT!**

Wenden Sie sich im Falle einer Beschädigung des Netzkabels oder anderer Störungen an eine autorisierte Kundendienststelle, um Gefahren zu vermeiden.

Dieses Gerät kann von Kindern ab 8 Jahren und von Personen mit eingeschränkten körperlichen und geistigen Fähigkeiten und mangelnder Erfahrung und Kenntnis des Geräts verwendet werden, wenn eine Aufsicht oder eine Einweisung in den sicheren Gebrauch des Geräts erfolgt, so dass die damit verbundenen Risiken verstanden werden.

Das Gerät ist nicht zum Spielen für Kinder bestimmt. Erlauben Sie Kindern nicht, mit dem Gerät zu spielen.

Lassen Sie das Gerät nicht unbeaufsichtigt, wenn sich Kinder oder Personen, die nicht ausreichend mit dem Gebrauch des Geräts vertraut sind, in der Nähe befinden.

Dieses Elektrogerät ist kein Spielzeug. Unsachgemäßer Gebrauch oder Kontakt mit dem Elektrogerät kann die Gesundheit gefährden oder zum Tod führen, daher sollte das Gerät außerhalb der Reichweite von Kindern benutzt und gelagert werden.

## ENTSORGUNG DES GERÄTES

Entsorgen Sie verbrauchte Elektrogeräte, Zubehör und Verpackungen bei Recyclinghöfen unter Beachtung der Grundsätze des Umweltschutzes. Elektrogeräte dürfen nicht über die Hausmülltonne entsorgt werden. Beachten Sie die Vorschriften für die Entsorgung dieser Art von Geräten. Um die Umwelt gemäß der Richtlinie 2012/19/EU über Elektro- und Elektronik-Altgeräte zu schützen, müssen gebrauchte Elektrogeräte sollten getrennt gesammelt und dann zu Sammelstellen für Sammelstellen für Elektro- und Elektronik-Altgeräte gebracht werden. Altgeräte enthalten vollständig verwertbare Bestandteile und sollten daher der Wiederaufbereitung zugeführt werden. Sie sollten daher bei entsprechenden Sammelstellen sowie bei ACTIVESHOP Ltd. abgegeben werden.

## LAGERUNG UND TRANSPORT

Das Gerät sollte bei einer Temperatur zwischen (-) 20 °C und (+) 50 °C nur in der Originalverpackung transportiert werden. Lagern Sie das Gerät in einem gut belüfteten Raum mit einer relativen Luftfeuchtigkeit von nicht mehr als 75 %. Betriebstemperatur von (+) 10 °C bis (+) 40 °C. Während der Lagerung und des Transports darf das Gerät nicht geworfen oder fallen gelassen werden und keinen mechanischen Stößen oder Witterungseinflüssen ausgesetzt werden.