ACTIVESHOP®

NAVODILA ZA UPORABO

Lesena zložljiva masažna miza Balance, 3-delna, 186 x 60 cm

Uvoznik:
ACTIVESHOP SP. Z O.O.
ul. Graniczna 8b, stavba DC2A
54-610 Wrocław, Poljska
www.activeshop.com.pl
Rev. A/02/2026

Preglejte drugače jeziki

Hvala, da ste izbrali naš izdelek.
Pred prvo uporabo se seznanite z navodili za uporabo in jih shranite za kasneje.

Zložljiva masažna miza BALANCE z lesenimi nogami je praktična in vsestranska rešitev, zasnovana za vsakodnevno delo maserjev, fizioterapevtov in drugih strokovnjakov. Tridelna konstrukcija zagotavlja stabilnost in udobje tako za osebo, ki izvaja tretma, kot tudi za pacienta. Zahvaljujoč kompaktni
zaradi svojih dimenzij, lahkosti in priložene torbe se odlično obnese tudi pri mobilnem delu – omogoča namreč hitro in udobno zlaganje ter prenašanje.

Tehnični podatki	
Material oblazinjenja	Sintetični usnje
Polnilo	Pena
Največja nosilnost	225 kg

Konstrukcija naprave:

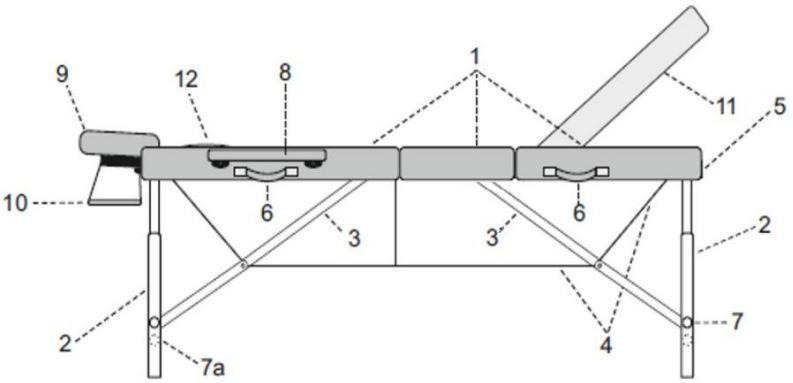

1. Mize
2. Noge
3. Nosilci za mizno ploščo
4. Vlečna vrv
5. Zaponka za kovček
6. Ročaji za prevoz
7. Vijaki / sorniki za nastavitev višine

7a. Dodatni vijaki

8. Nasloni za roke
9. Naslon za glavo
10. Polica za roke
11. Nastavljiva miza
12. Zamašek za izrez za obraz

Navodila za sestavo

1. Zložena miza spominja na kovček. Odprite zaponke in raztegnite mizne plošče
2. Vzemite iz njega dodatke (podlakti, naslon za glavo in polico za roke)
3. Razširite noge na zunanji strani mize

4. Postavite mizo na noge in jo pritisnite na stiku plošč
5. Preverite napetost vrvi
6. Nastavite želeno višino mize v skladu z navodili spodaj
7. Vstavite naslone za roke v odprtine na strani mize

8. Blazino pritrdite na naslon za glavo z velcro trakom, nato pa naslon za glavo vstavite v odprtine na vrhu postelje. Uporabite zaponko, da naslon za glavo fiksirate v izbrani legi.

Polico za roke lahko pritrdite na dva načina

Nastavitev višine:

1	2	3	Mize	Opis postopka
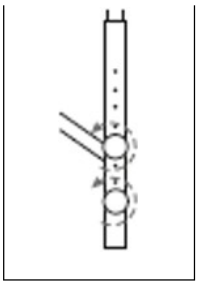	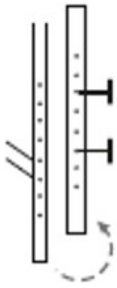		Lesene	1. Odvijte vijake, s katerimi so nosilci pritrjeni na noge mize. 2. Nastavite nosilce na želeno višino. 3. Zategnite vijake.
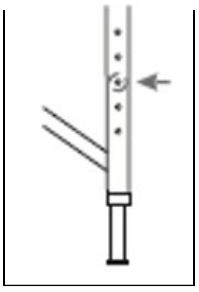	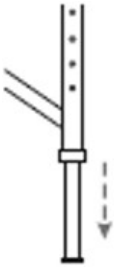	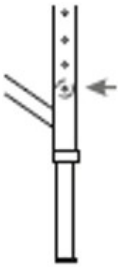	Aluminijaste	1. Vtisnite zaporni zatič. 2. Premaknite nosilec za mizo v želeno lego. 3. Prilagodite odprtino sorniku.

Nastavitev naslona:

- Po odprtju sponke na koncu mize (na nasprotni strani od naslona za glavo) lahko dvignete naslon in ga prilagodite v želeno lego.
- Po nastavitvi naslona spet namestite sponko.

Opomba

- Pred namestitvijo pacienta se prepričajte, da so zunanje noge pravilno razporejene, vrvi pa v dobrem tehničnem stanju in ustrezno napete.
- Največja obremenitev masažne mize je 225 kg.

Priporočila:

1. Miza je namenjena za uporabo v zaprtih prostorih.
2. Prepovedano je spreminjati položaj mize, če je obremenjena.
3. Prepovedano je nasilno skakanje na mizo, pa tudi sedenje, klečanje in naslanjanje neposredno na naslon za glavo in naslone za roke.
4. Mizo je mogoče prevažati izključno v zloženem stanju in z zavarovanim zapahom.
5. Pri zlaganju mize je treba paziti na položaj vrvic. Vrvice ne smete zatakniti.
6. Mizo je treba uporabljati in shranjevati stran od neposrednih virov ognja in toplote.
7. Pravilno uporabljena miza lahko brez okvar služi več let.
8. Poškodbe, ki nastanejo zaradi neupoštevanja zgornjih navodil, ne predstavljajo podlage za reklamacijo.

Dimenzije naprave

Dimenzije v zloženem stanju 93 x 60 x 15 cm

Čiščenje in vzdrževanje:

Da bi izdelek ohranili v dobrem tehničnem stanju in mu zagotovili čim daljšo življenjsko dobo, ga je treba redno čistiti in vzdrževati.

- Površina ležišča – uporabite čisto, mehko krpo. Uporabite lahko majhno količino posebnega sredstva za čiščenje in impregnacijo sintetičnega usnja.
- Površine iz lesa ali vezanega lesa očistite z mehko, rahlo vlažno krpo, nato pa jih temeljito osušite. Ne uporabljajte nobenih kemičnih sredstev.

Pozor!

Les kot naravni material se lahko razlikuje po razporeditvi letnic, odtenkih barve
in prisotnosti naravnih elementov, kot so proge ali pikice. To niso napake izdelka – nasprotno, dokazujejo njegovo pristnost in naravni izvor. Takšne lastnosti niso podlaga za reklamacijo.

Varnostni ukrepi:

1. Naprava je profesionalna oprema za uporabo v kozmetičnih salonih. Uporaba naprave izključno s strani usposobljenega kozmetičnega osebja omogoča izogibanje neželenim učinkom med posegom.
2. Naprave ne smete razstavljati niti poskušati uporabljati za namene, ki niso navedeni v tem navodilu za uporabo. Vsa servisna dela in popravila sme opravljati izključno osebje pooblaščenega servisa (podjetje ACTIVESHOP Sp. z o.o.).
3. Naprave ne smete namestiti ali uporabljati v bližini tekočin, na vlažnih mestih ali z mokrimi rokami. Poskrbite, da v napravo ne pridejo nobene tekočine.
4. V naslednjih primerih takoj izključite napravo iz vtičnice in se obrnite na pooblaščeni servis podjetja ACTIVESHOP Sp. z o.o.: a) je tekočina prišla v napravo,
   b) naprava oddaja nenavaden vonj, dim ali nenavadne zvoke, c) napajalni kabel je poškodovan, d) naprava se je prevrnila ali je poškodovano njeno ohišje.
5. Na kable ne smete polagati nobenih predmetov. Naprave ne nameščajte na mestih, kjer bi lahko kdo stopil na napajalni kabel.
6. Zaradi varnosti po vsakem zaključku dela z napravo izključite napajalni kabel iz vtičnice.
7. V notranjost naprave ne smete vstavljati tujih predmetov. Če se v notranjost naprave vdre neželen predmet, izključite napajalni kabel iz vtičnice in se obrnite na distributerja ali proizvajalca.
8. Naprave ne smete postaviti na nestabilen voziček, polico ali vozilo. V primeru padca se lahko naprava poškoduje.
9. Da bi zagotovili predvideno življenjsko dobo naprave, priporočamo, da pred ponovnim pritiskom na gumb za vklop počakate eno minuto (med vklopom in izklopom in obratno).
10. Napajanje mora biti v skladu s specifikacijami na tipski ploščici. V nasprotnem primeru obstaja nevarnost nepravilnega delovanja naprave, njene poškodbe ali celo pregretja.

OPOZORILO

1. V primeru poškodbe napajalnega kabla ali drugih okvar se obrnite na pooblaščeni servis – s tem boste preprečili nevarnost.
2. To napravo lahko uporabljajo otroci, starejši od 8 let, osebe z omejenimi fizičnimi in duševnimi sposobnostmi ter tudi osebe, ki niso seznanjene z delovanjem te opreme, če jim je zagotovljen ustrezen nadzor ali navodila o pravilni in varni uporabi ter če so jim razumljiva s tem povezana tveganja.
3. Naprave ne puščajte brez nadzora, kadar so v njeni bližini otroci ali osebe, ki nimajo zadostnega znanja o njeni uporabi.
4. Naprava ni namenjena otrokom za igro. Otrokom ne smete dovoliti, da se igrajo z napravo.
5. Ta električna naprava ni igrača. Nepravilna uporaba ali stik z električno napravo lahko predstavlja tveganje za zdravje ali povzroči smrt, zato napravo uporabljajte in shranjujte izven dosega otrok.

Odstranjevanje naprave

Zaradi varstva okolja je v skladu z Direktivo 2012/19/ES o odpadni električni in elektronski opremi treba odpadno električno opremo zbrati ločeno in jo odnesti v zbirne točke za odpadno električno in elektronsko opremo. Upoštevajte navodila za odstranjevanje te vrste opreme in jih ne smete odlagati v zabojnike za gospodinjske odpadke.

Ob koncu življenjske dobe naprave še vedno vsebujejo polno vredne elemente, primerne za recikliranje, zato jih je treba predati v ponovno predelavo na ustrezne zbirne točke ali podjetju ACTIVESHOP Sp. z o.o.

Skladiščenje in prevoz

Napravo je treba prevažati pri temperaturi med (–)20 °C in (+)40 °C izključno
v originalni embalaži. Shranjujte ga v dobro prezračenem prostoru pri relativni vlagi največ 90 %. Delovna temperatura od (+)10 °C do (+)40 °C. Med postopki
skladiščenja in prevoza; naprave ne smete metati ali spuščati na tla ter je ne smete izpostavljati mehanskim udarcem ali vremenskim vplivom.