ACTIVESHOP®

HASZNÁLATI UTASÍTÁS

Azzurro F-18A pedikűr porelnyelő

Importőr

ACTIVESHOP Sp. z o.o.
ul. Graniczna 8b, bud DC 2A
54-610 Wrocław,
Lengyelország
www.activeshop.com.pl
Rew. A/05/2024

Méretek

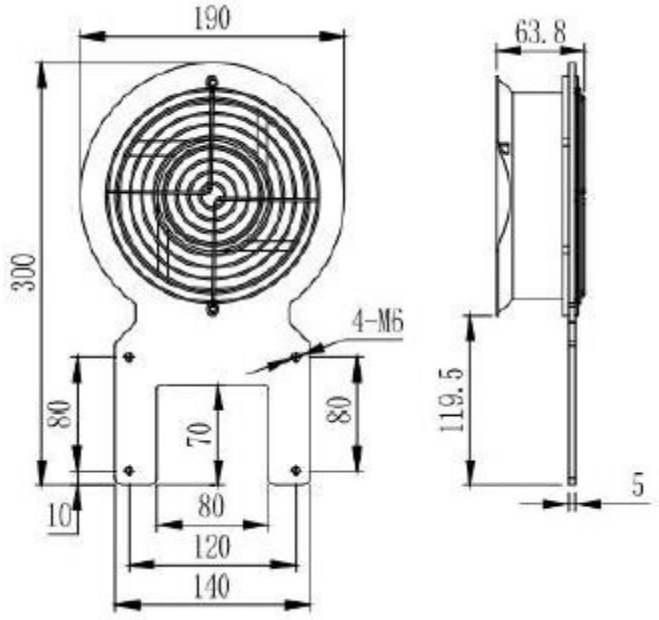

Az abszorber kialakítása lehetővé teszi, hogy lábtartóra vagy közvetlenül a kezelőszékre szerelhető legyen.

Műszaki adatok

Névleges feszültség	**220-240 V, 50/60 Hz**
Teljesítmény	**38 W**
Turbina fordulatszám	**2800/3200 RPM**
Szűrt levegő mennyisége	**345/406 m3 óránként**
Zajszint	**51/58 dB**
Méretek	**13,5 cm (befelé) 19 cm (kifelé)**

Használat

Az abszorber kialakítása lehetővé teszi, hogy a lábtartóra vagy közvetlenül a kezelőszékre szereljék.

Nyomja meg a kapcsológombot, a ventilátor működésbe lép. Nyomja meg újra a kapcsológombot, a ventilátor leáll.

Zsák

BIZTONSÁGI INTÉZKEDÉSEK

1. A készülék kozmetikai rendelőkben való használatra szolgáló professzionális berendezés. A készülék kizárólag képzett kozmetikus személyzet által történő működtetésével elkerülhetők a kezelés során fellépő nemkívánatos hatások.
2. A készüléket nem szabad szétszedni, és nem szabad megkísérelni a készüléket a jelen használati útmutatóban megadott célokon kívül más célra használni. Minden szervizelést és javítást kizárólag erre felhatalmazott szerviztechnikus (ACTIVESHOP Sp. z o.o. cég) végezhet.
3. A készüléket nem szabad folyadékok közelében, nedves helyen vagy nedves kézzel felszerelni vagy működtetni - úgy, hogy folyadékok ne kerüljenek a k é s z ü l é k b e .
4. Az alábbi esetekben azonnal húzza ki a készüléket a konnektorból, és forduljon az ACTIVESHOP Kft. által biztosított hivatalos szervizhez:
(a) folyadék került a készülékbe, b) a készülék furcsa szagot, füstöt vagy furcsa hangokat ad ki,
c) a tápkábel megsérült, d) a készülék felborult vagy a háza megsérült.
5. Ne helyezzen semmilyen tárgyat a kábelekre. Ne helyezze a készüléket olyan helyre, ahol valaki ráléphet a tápkábelre.
6. Biztonsági okokból húzza ki a tápkábelt a konnektorból minden alkalommal, amikor befejezi a készülékkel való munkát.
7. Ne dugjon semmit a készülék nyílásába. Ha idegen tárgy k e r ü l a nyílásba, húzza ki a kábelt a konnektorból, és lépjen kapcsolatba a forgalmazóval vagy a gyártóval.
8. Ne helyezze a készüléket instabil kocsira, polcra vagy járműre. A készülék leejtés esetén megsérülhet.
9. A készülék rögzített élettartamának biztosítása érdekében ajánlott a bekapcsológomb újbóli megnyomása előtt (a be- és kikapcsolás és fordítva) egy perces szünetet betartani.
10. A tápegységnek meg kell felelnie a teljesítménytáblán szereplő előírásoknak. Ellenkező esetben fennáll a készülék meghibásodásának, károsodásának vagy akár leégésének veszélye.

VIGYÁZAT!

1. A tápkábel sérülése vagy egyéb meghibásodás esetén forduljon hivatalos szervizhez - így elkerülhető a veszély.
2. Ezt a készüléket legalább 8 éves gyermekek, valamint csökkent fizikai és szellemi képességű, illetve a készülékkel kapcsolatos tapasztalat és ismeret hiánya miatt gyengébb fizikai és szellemi képességű személyek is használhatják, amennyiben felügyeletet vagy oktatást biztosítanak a készülék biztonságos használatára vonatkozóan, hogy a kapcsolódó kockázatokat megértsék.
3. A felszereléssel nem szabad játszaniuk a gyermekeknek. Ne engedje, hogy gyermekek játsszanak a készülékkel.
4. Ne hagyja felügyelet nélkül a készüléket, ha a közelében gyermekek vagy a készülék használatáról nem kellő ismeretekkel rendelkező személyek tartózkodnak.
5. Ez az elektromos készülék nem játék. Az elektromos készülék helytelen használata vagy az elektromos készülékkel való érintkezés egészségügyi kockázatot jelenthet vagy halálhoz vezethet, ezért a készüléket gyermekek számára elérhetetlen helyen kell használni és tárolni.

A KÉSZÜLÉK ÁRTALMATLANÍTÁSA

Az elhasznált elektromos készülékeket, szerelvényeket és csomagolást a környezetvédelmi elveknek megfelelően újrahasznosító központokban kell ártalmatlanítani. Az elektromos készülékeket nem szabad a háztartási hulladékgyűjtő edényekbe dobni. Tartsa be az ilyen típusú berendezések ártalmatlanítására vonatkozó szabályokat. A környezet védelme érdekében a 2012/19/EK irányelvvel összhangban a hulladék használt elektromos és elektronikai használt elektromos készülékekről szóló irányelvvel összhangban. az elektromos berendezéseket elkülönítve kell gyűjteni, és a használt elektronikus és elektromos berendezések gyűjtőhelyein kell leadni.

Az elhasználódott és régi készülékek teljes mértékben újrahasznosítható alkatrészeket tartalmaznak, ezért azokat újrahasznosításra kell leadni. Ezért azokat a megfelelő gyűjtőpontokon, valamint az ACTIVESHOP Kft.

TÁROLÁS ÉS SZÁLLÍTÁS

A készüléket kizárólag eredeti csomagolásában, (-) 20 °C és (+) 50 °C közötti hőmérsékleten szabad szállítani. A készüléket jól szellőző helyen, legfeljebb 75%-os relatív páratartalom mellett tárolja. Üzemi hőmérséklet (+) 10 °C és (+) 40 °C között. A tárolási és szállítási folyamatok során a készüléket nem szabad eldobni vagy leejteni, mechanikus ütéseknek vagy légköri hatásoknak kitenni.