ACTIVESHOP®

MODE D'EMPLOI

Dépoussiéreur pour pédicure Azzurro F18

Importateur

ACTIVESHOP Sp.z o.o.
ul. Graniczna 8b, bud DC 2A
54-610 Wrocław, Poland
www.activeshop.com.pl
Rew. A/05/2024

CE

Dimensions de l'absorbeur

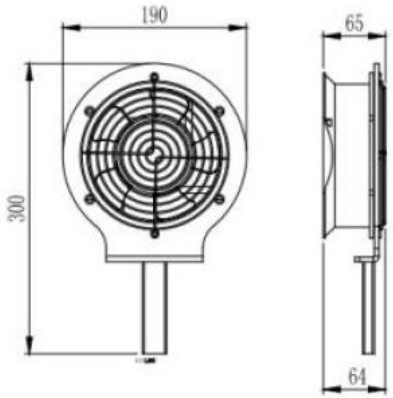

Desserrer le bouton et insérer le tube carré de l'absorbeur dans l'attache, puis serrer le bouton.

Appuyez sur le bouton de l'interrupteur, le ventilateur commence à fonctionner. Appuyer à nouveau sur le bouton de l'interrupteur, le ventilateur s'arrête.

MESURES DE SÉCURITÉ

1. L'appareil est un équipement professionnel destiné à être utilisé dans les instituts de beauté. L'utilisation de l'appareil uniquement par du personnel qualifié en cosmétique permet d'éviter des conséquences indésirables pendant le traitement.
2. L'appareil ne doit pas être démonté ou utilisé à d'autres fins que celles indiquées dans ce manuel. Toutes les opérations d'entretien et de réparation doivent être effectuées par un technicien agréé (société ACTIVESHOP Sp. z o.o.).
3. N'installez pas et n'utilisez pas l'appareil à proximité de liquides, d'endroits humides ou avec des mains mouillées - afin qu'aucun liquide ne pénètre dans l'appareil.
4. Débranchez immédiatement l'appareil de la prise de courant et contactez le service agréé d'ACTIVESHOP Ltd. dans les cas suivants : a) un liquide a pénétré dans l'appareil ; b) l'appareil dégage une odeur étrange, de la fumée, etc :
(a) du liquide a pénétré dans l'appareil, b) l'appareil dégage une odeur étrange, dégage de la fumée ou émet des sons bizarres,
c) le cordon d'alimentation a été endommagé, d) l'appareil a été renversé ou son boîtier a été endommagé.
5. Ne placez aucun objet sur les câbles. N'installez pas l'appareil dans un endroit où quelqu'un pourrait marcher sur le cordon d'alimentation.
6. Pour des raisons de sécurité, débranchez le cordon d'alimentation de la prise chaque fois que vous avez fini de travailler avec l'appareil.
7. N'insérez rien dans l'ouverture de l'appareil. Si un objet étranger pénètre dans l'ouverture, débranchez le cordon de la prise de courant et contactez le distributeur ou le fabricant.
8. Ne placez pas l'appareil sur un chariot, une étagère ou un véhicule instable. L'appareil peut être endommagé en cas de chute.
9. Afin de garantir la durée de vie de l'appareil, il est recommandé de respecter un intervalle d'une minute avant d'appuyer à nouveau sur le bouton d'alimentation (entre la mise en marche et l'arrêt et vice versa).
10. L'alimentation électrique doit être conforme aux spécifications de la plaque signalétique. Dans le cas contraire, l'appareil risque de mal fonctionner, d'être endommagé ou même de brûler.

ATTENTION :

1. En cas d'endommagement du cordon d'alimentation ou d'autres dysfonctionnements, contactez un centre de service agréé - vous éviterez ainsi tout danger.
2. Cet appareil peut être utilisé par des enfants âgés d'au moins 8 ans et par des personnes dont les capacités physiques et mentales sont réduites et qui manquent d'expérience et de connaissance de l'appareil, à condition qu'une surveillance ou des instructions soient fournies sur la manière d'utiliser l'appareil en toute sécurité et que les risques associés soient compris.
3. L'équipement n'est pas destiné à être utilisé par des enfants. Ne laissez pas les enfants jouer avec l'appareil.
4. Ne laissez pas l'appareil sans surveillance lorsque des enfants ou des personnes n'ayant pas une connaissance suffisante de l'utilisation de l'appareil se trouvent à proximité.
5. Cet appareil électrique n'est pas un jouet. Une utilisation incorrecte ou un contact avec l'appareil électrique peut présenter un risque pour la santé ou entraîner la mort. L'appareil doit donc être utilisé et rangé hors de portée des enfants.

ÉLIMINATION DE L'APPAREIL

Les appareils électriques usagés, les accessoires et l'emballage doivent être déposés dans des centres de recyclage conformément aux principes de protection de l'environnement. Les appareils électriques ne doivent pas être jetés dans les conteneurs d'ordures ménagères. Respectez les règles de mise au rebut de ce type d'équipement. Afin de protéger l'environnement conformément à la directive 2012/19/CE concernant les déchets usagés électriques et électroniques usagés les appareils électriques. les équipements électriques doivent être collectés séparément et remis aux points de collecte des équipements électroniques et électriques usagés.

Les appareils usagés et en fin de vie contiennent des composants entièrement recyclables et doivent donc être remis au recyclage. C'est pourquoi ils doivent être remis aux points de collecte appropriés, ainsi qu'à ACTIVESHOP Ltd.

STOCKAGE ET TRANSPORT

L'appareil doit être transporté à une température comprise entre (-) 20 °C et (+) 50 °C, uniquement dans son emballage d'origine. L'appareil doit être stocké dans un endroit bien ventilé, avec une humidité relative ne dépassant pas 75 %. Température de fonctionnement de (+) 10 °C à (+) 40 °C. Pendant les opérations de stockage et de transport, l'appareil ne doit pas être jeté ou échappé, ni exposé à des chocs mécaniques ou à des agents atmosphériques.