CONTAINER SONIA 970

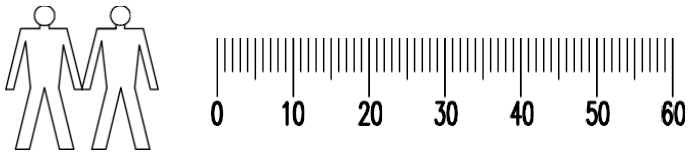

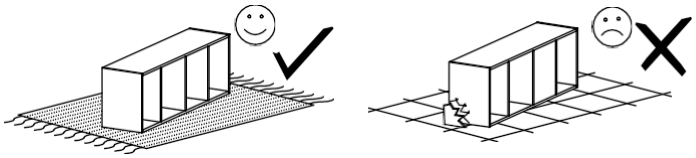

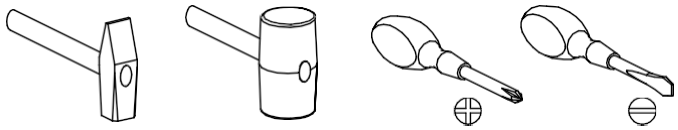

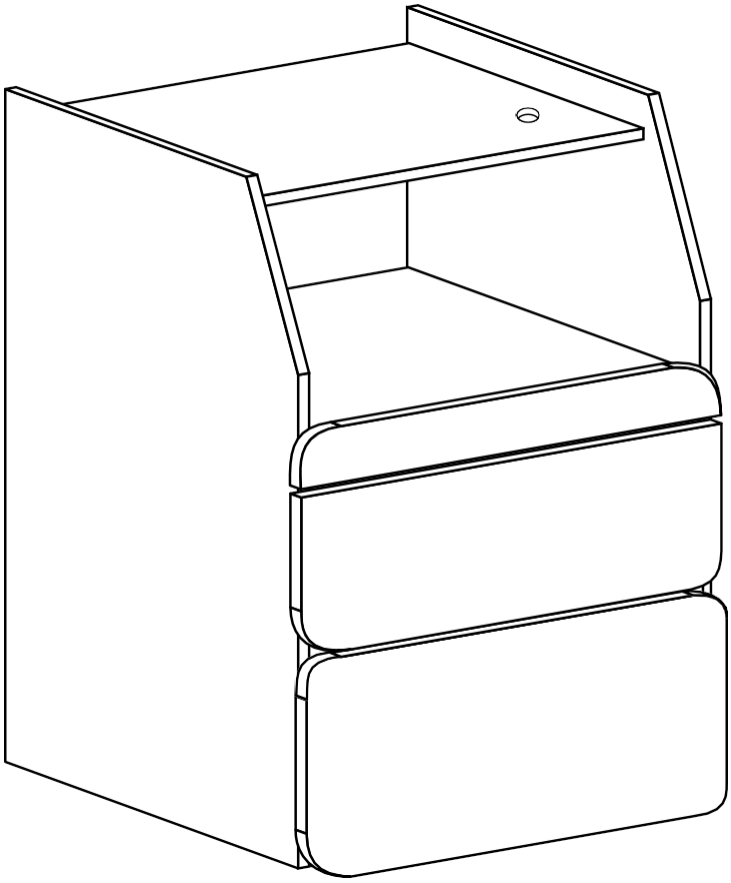

1	715	480	16	1
2	480	70	16	1
3	807	353	16	1
4	807	353	16	1
5	480	333	16	1
6	480	283	16	1
7	457	333	16	1
8	505	70	16	1
9	452	305	16	3
10	422	80	16	3
11	300	80	16	6
12	505	195	16	1
13	474	104	16	1
14	505	267	16	1

Montage-instructies / **Montageanleitung** / Notice de montage / Montaje de instrucción / **Instrukcja montażu** / Сборка инструкция / Montáž instrukce / **Montáž inštrukcie** / Szerelési utasítás / Сглобяване инструкция / **Kurulum Talimatları** / Montagem de instrução / Sestavljanje navodila / **Montage instructie** / Склапање инструкцију / Asamblarea de instrucțiuni / **Sastavljanje upute** / Montering instruktion / Istruzioni di montaggio / **Збірка інструкція** / Montāžas instrukcija / Montavimo instrukcija / **Installatie-instructies** / Kokoamisohjeisiin / **Montažna šema**

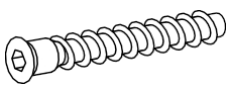

W - 24

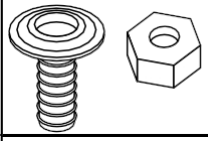

L - 1

A - 2

X1 - 24

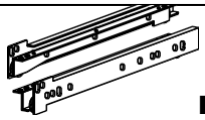

K - 1

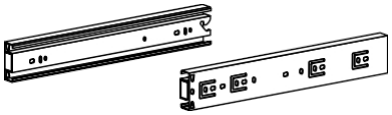

T - 3

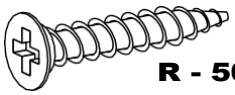

R - 50
3 x 30

P - 4

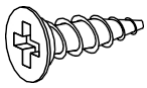

G - 20
3,5 x 16

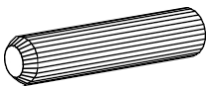

B - 26

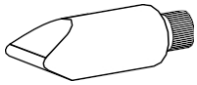

S - 1

Z - 1

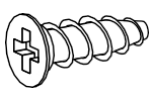

J - 28
5 x 13

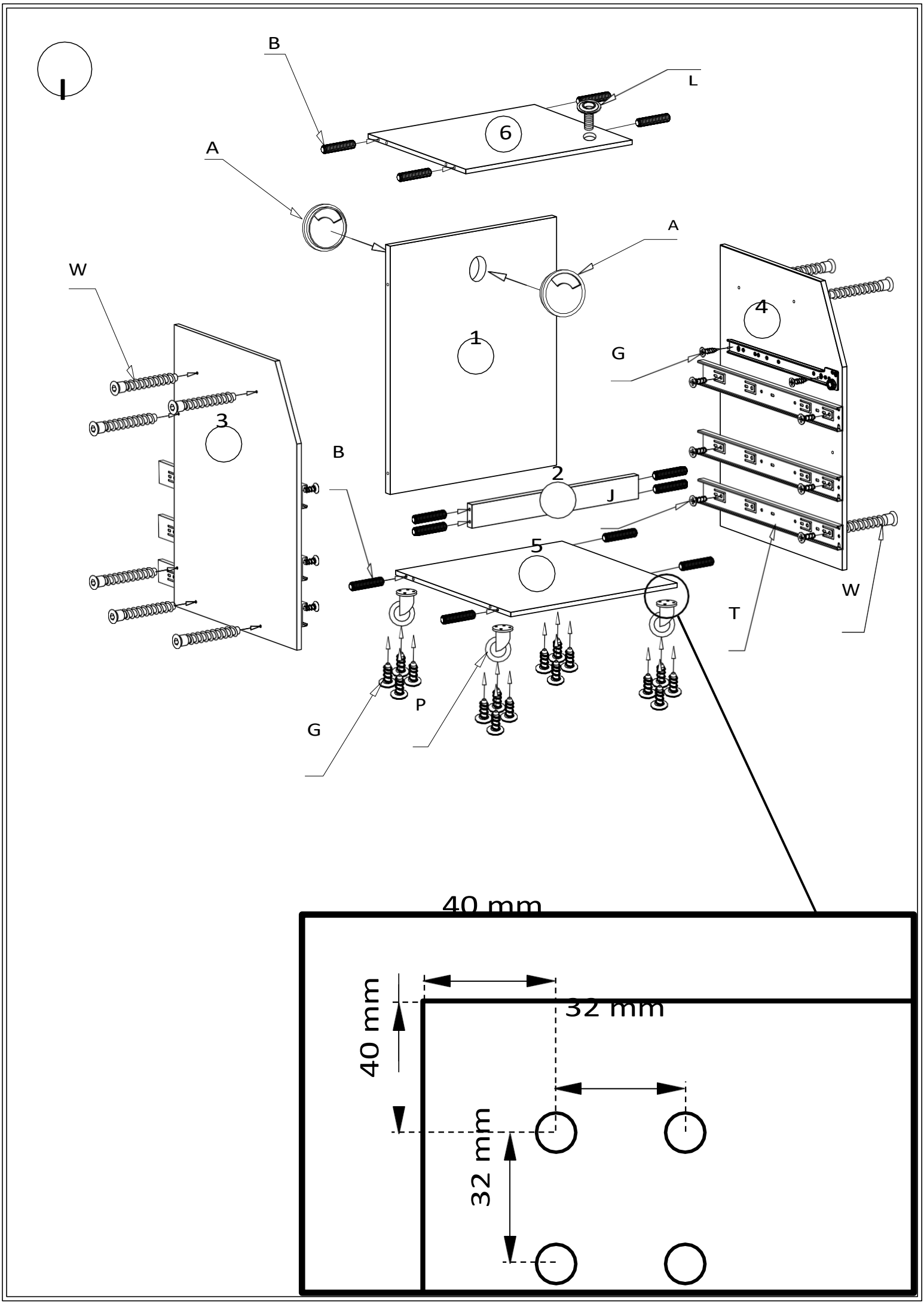
B
L
6
A
A
W
1
4
G
3
B
2
J
5
W
T
P
G
40 mm
40 mm
32 mm
32 mm

II

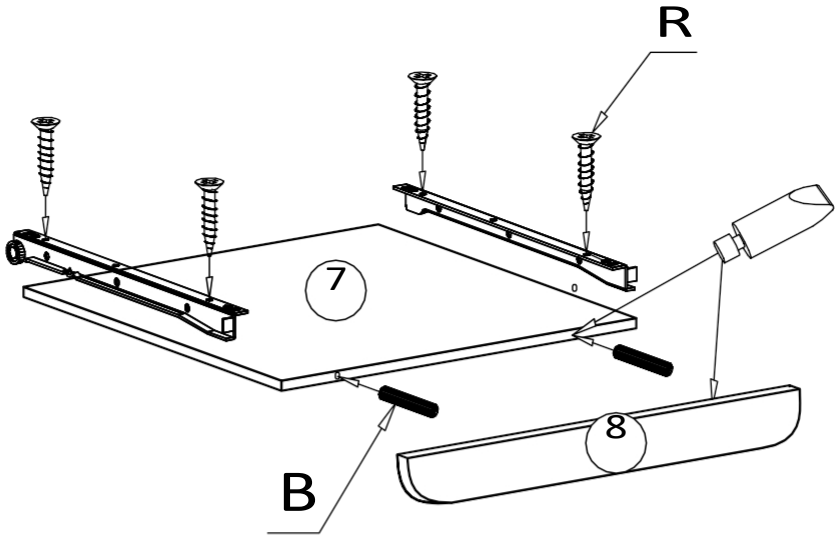

III

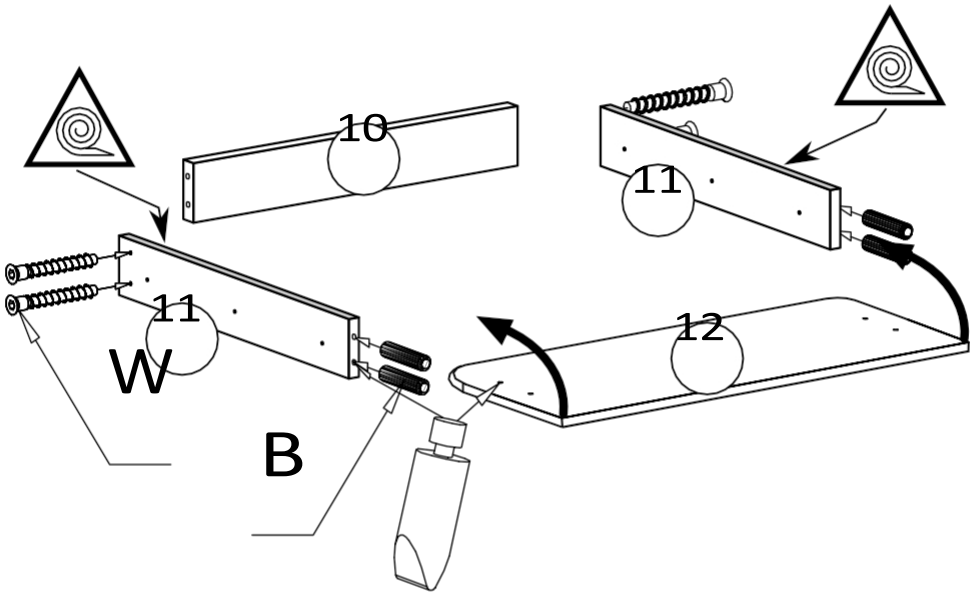

IV

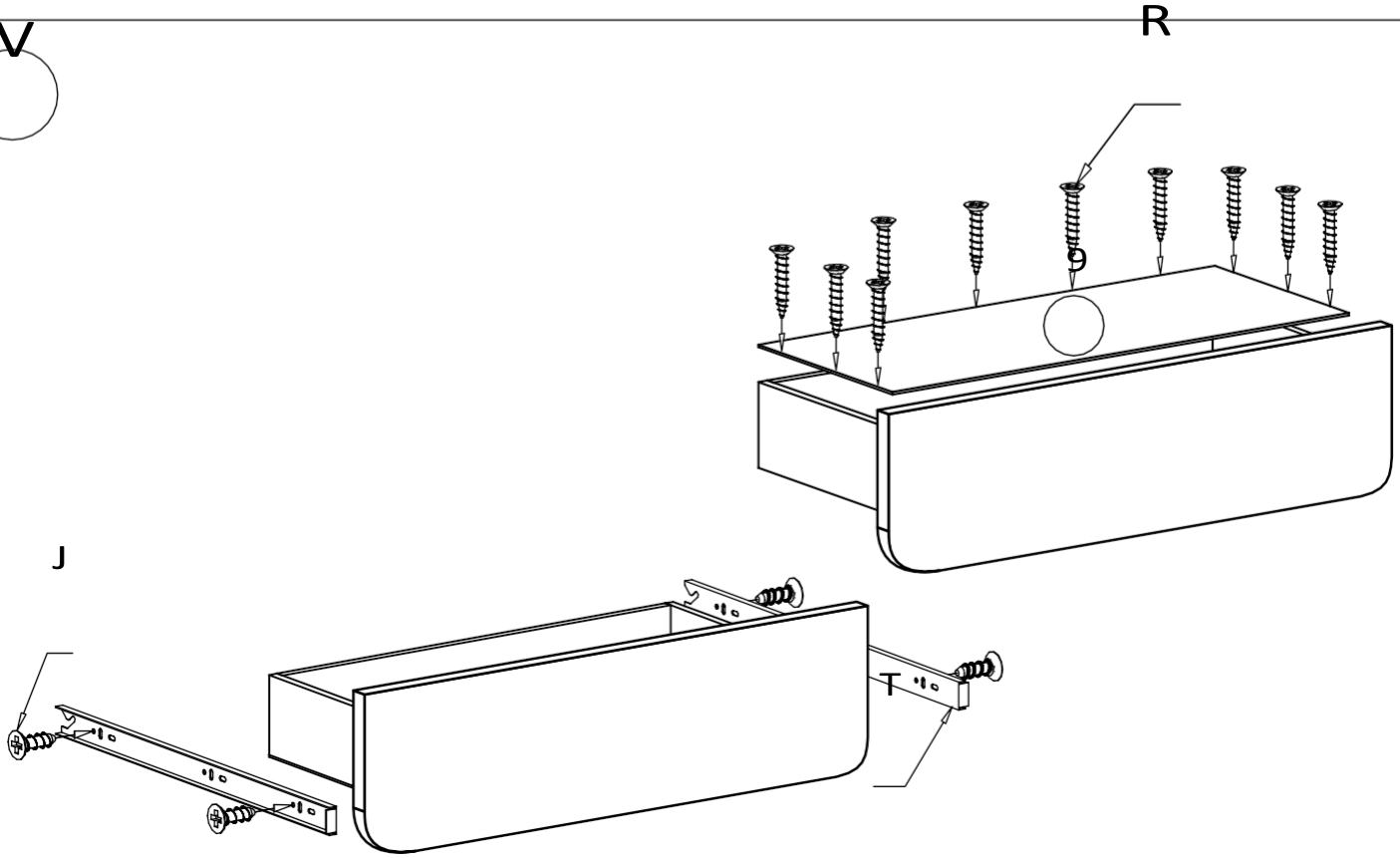

V

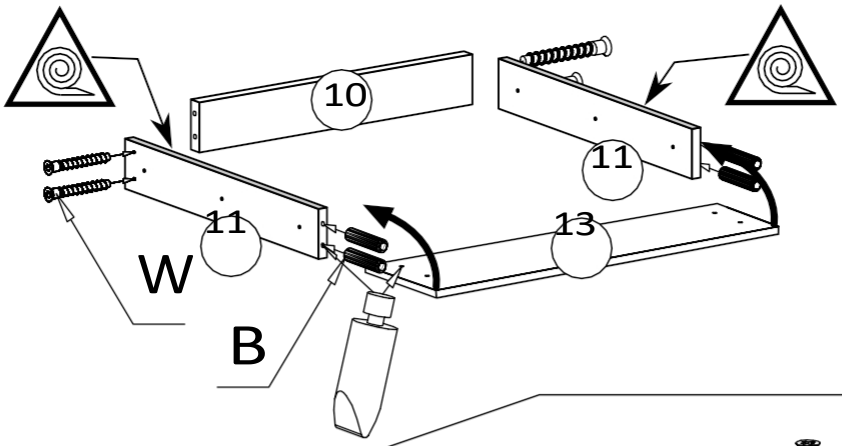

VI

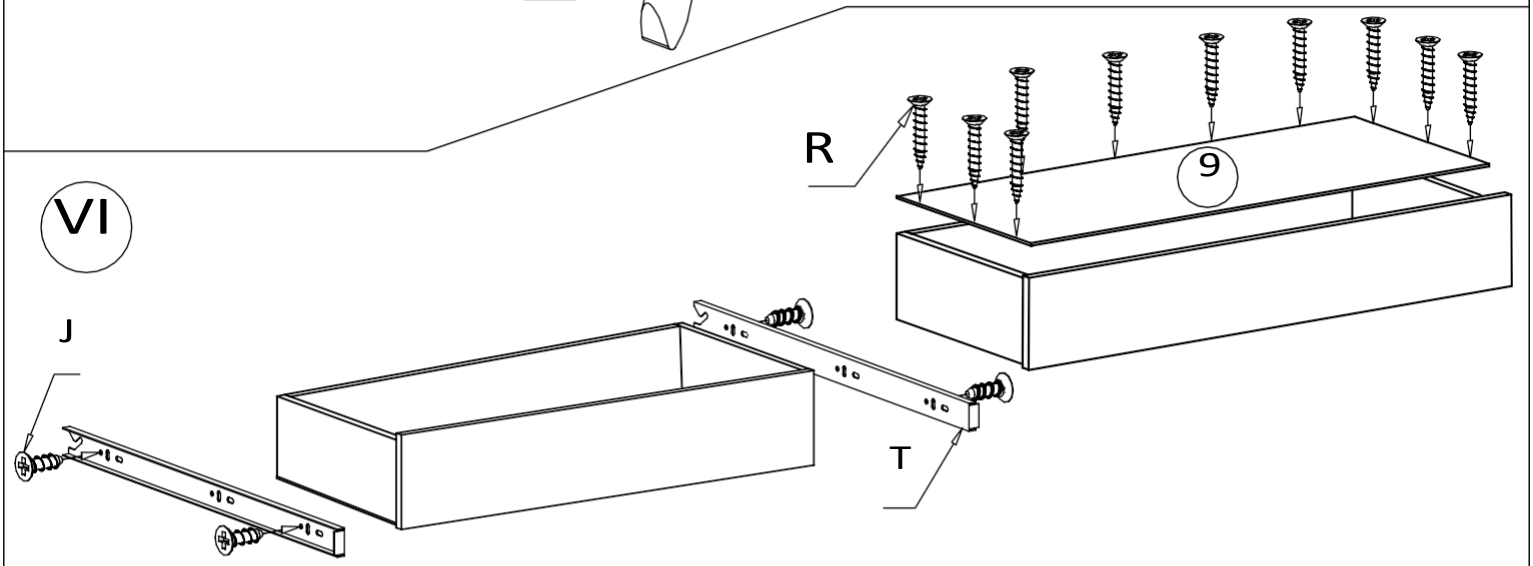

VII

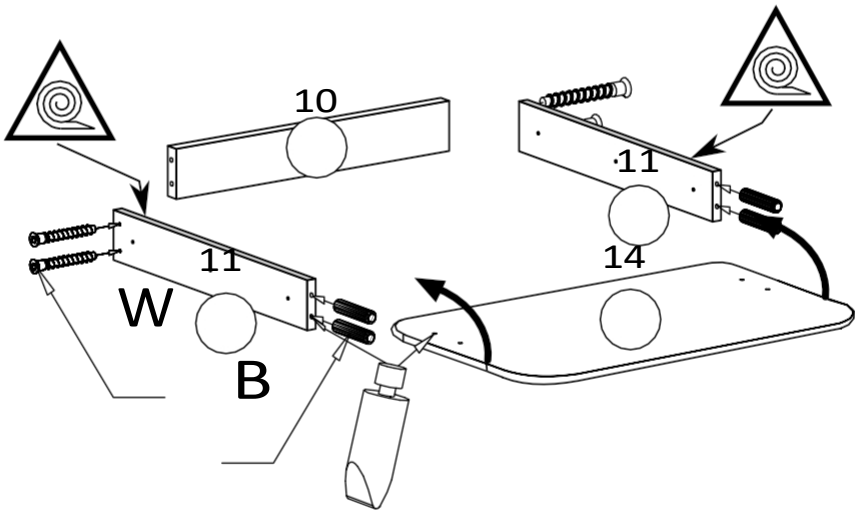

VIII

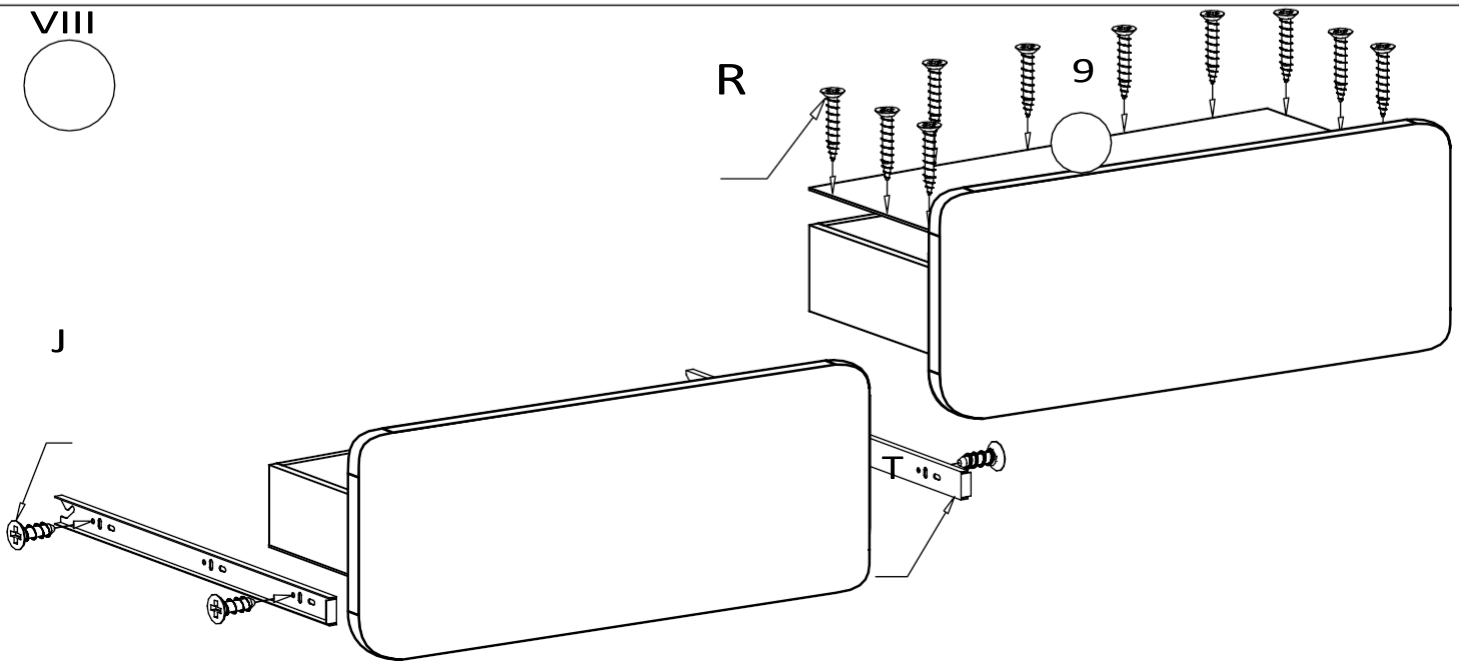

IX

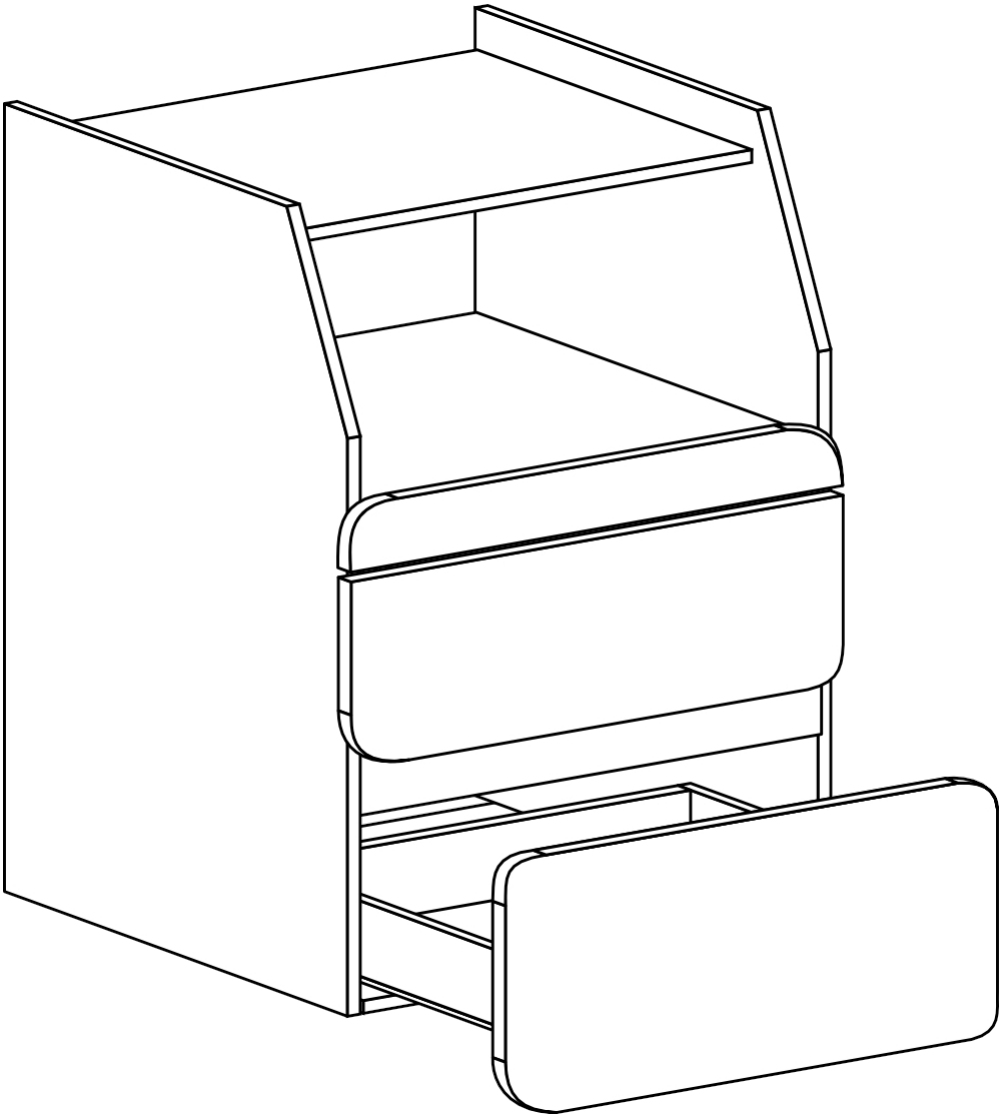

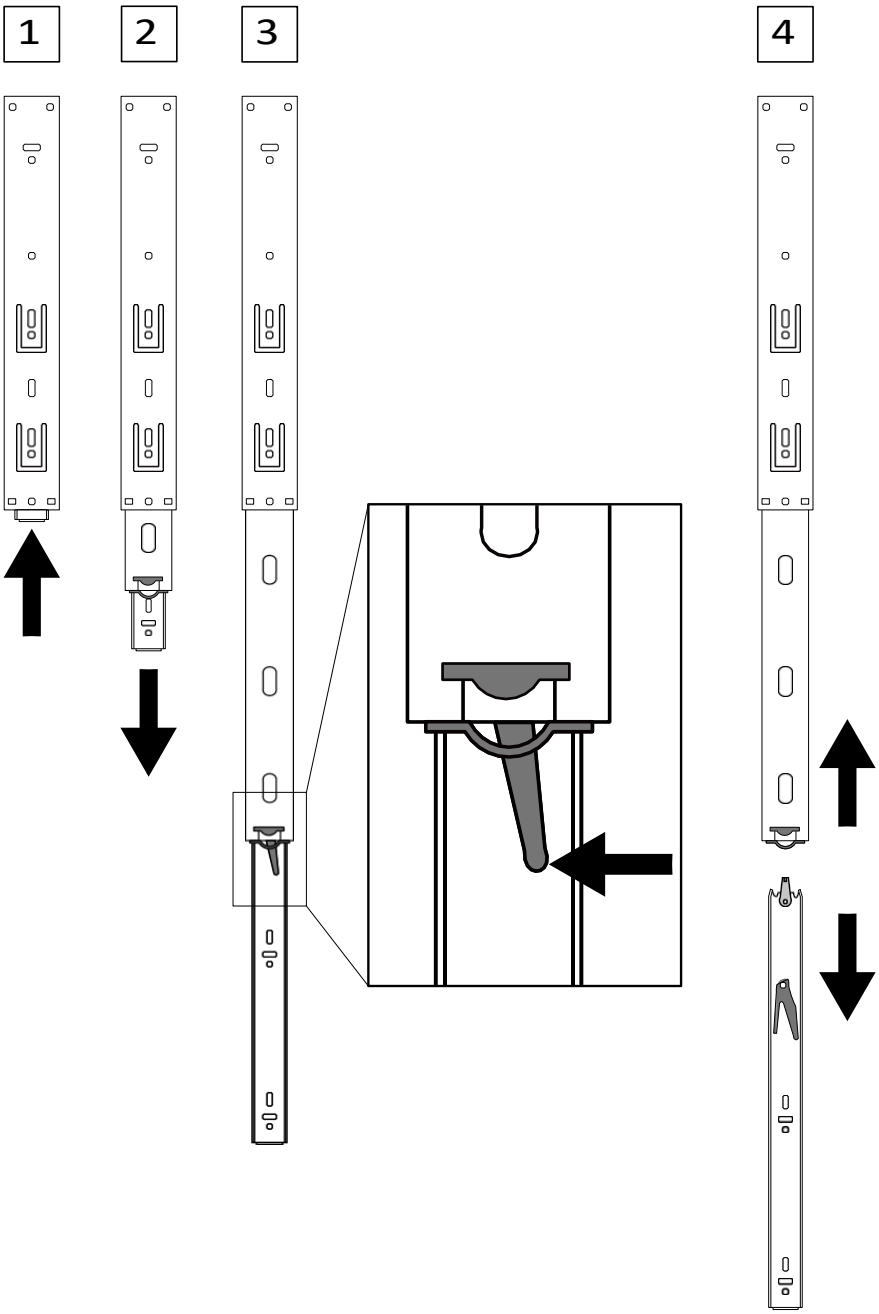

NL. Volg de montage-instructies van de fabrikant, anders kan er gevaar ontstaan.

DE. De montage moet worden uitgevoerd volgens de instructies van de fabrikant – anders kan er gevaar ontstaan.

FR. De installatie moet worden uitgevoerd volgens de instructies van de fabrikant – anders kan er gevaar ontstaan.

ES. De installatie moet worden uitgevoerd volgens de instructies van de fabrikant. Anders kan er gevaar ontstaan.

PL. De installatie moet worden uitgevoerd in overeenstemming met de instructies van de fabrikant – anders kan er gevaar ontstaan.

RU. De installatie moet worden uitgevoerd in overeenstemming met de instructies van de fabrikant. Het niet naleven van deze regel kan gevaar opleveren.

CZ. Volg de installatie-instructies van de fabrikant, anders kan er gevaar ontstaan.

SK. De installatie moet worden uitgevoerd volgens de instructies van de fabrikant, anders kan er gevaar ontstaan.

HU. De installatie moet worden uitgevoerd volgens de instructies van de fabrikant, anders kan er een gevaarlijke situatie ontstaan.

BG. De installatie moet worden uitgevoerd volgens de instructies van de fabrikant, anders kan er een gevaarlijke situatie ontstaan.

TR. De installatie moet worden uitgevoerd volgens de instructies van de fabrikant, anders kan er schade ontstaan.

PT. De installatie moet worden uitgevoerd volgens de instructies van de fabrikant. Als dit niet gebeurt, kan dit gevaar opleveren.

SL. De montage moet worden uitgevoerd volgens de instructies van de fabrikant, anders kan er gevaar ontstaan.

NL. Voer de montage uit volgens de instructies van de fabrikant, anders kunnen er gevaarlijke situaties ontstaan.

SRB. Voer de montage uit volgens de instructies van de fabrikant, anders kan er gevaar ontstaan.

RO. De installatie moet worden uitgevoerd volgens de instructies van de fabrikant, anders kunnen er gevaren ontstaan.

HR. Voer de installatie uit volgens de instructies van de fabrikant – anders bestaat er gevaar.

IT. Voer de installatie uit volgens de instructies van de fabrikant – anders kunnen er gevaarlijke situaties ontstaan.

UA. De installatie moet worden uitgevoerd in overeenstemming met de instructies van de fabrikant – anders kunnen er gevaren ontstaan.

LV. De installatie moet worden uitgevoerd volgens de instructies van de fabrikant, anders kan er gevaar ontstaan.

LT. De installatie moet worden uitgevoerd volgens de instructies van de fabrikant, anders kunnen er gevaarlijke situaties ontstaan.

ET. Volg tijdens de installatie de instructies van de fabrikant om gevaren te voorkomen.

FI. De installatie moet worden uitgevoerd in overeenstemming met de instructies van de fabrikant. Het niet opvolgen van de instructies kan leiden tot een gevaarlijke situatie.

NL *-Om te voorkomen dat het meubelstuk omvalt, moet u het permanent aan de muur bevestigen. /* ***DE*** *-Om te voorkomen dat het meubelstuk omvalt, moet het permanent aan de muur worden bevestigd. /* ***FR*** *-Om te voorkomen dat het meubelstuk omvalt, moet u het permanent aan de muur bevestigen. /* ***ES*** *-Om te voorkomen dat meubels omvallen, moet u ze permanent a a n de muur bevestigen. /* ***PL*** *-Om te voorkomen dat meubels omvallen, moet u ze permanent aan de muur bevestigen. /* ***RU*** *-Om te voorkomen dat meubels omvallen, moeten ze aan de muur worden bevestigd. /* ***CZ*** *-Om te voorkomen dat meubels omvallen, moeten ze permanent aan de muur worden bevestigd. /* ***SK*** *-Om te voorkomen dat meubels omvallen, moeten ze permanent aan de muur worden bevestigd.* ***HU*** *- Om te voorkomen dat meubels omvallen, moet u z e permanent aan de muur bevestigen. /* ***BG*** *- Om te voorkomen dat meubels omvallen, moeten ze aan de muur worden bevestigd. /* ***TR*** *- Om te voorkomen dat meubels omvallen, wordt aanbevolen om ze permanent aan de muur te bevestigen met bevestigingsmiddelen. / P - Om te voorkomen dat meubels omvallen, moet u ze permanent aan de muur bevestigen. /* ***SLO -*** *Om te voorkomen dat meubels omvallen, moet u ze permanent aan de muur bevestigen. /* ***NL -*** *Om te voorkomen dat meubels omvallen, moet u ze permanent aan de muur bevestigen. /****SRB -*** *Om te voorkomen dat meubels omvallen, moet u ze permanent aan de muur bevestigen. /* ***RO*** *- O m te voorkomen dat meubels omvallen, moet u ze stevig aan de muur bevestigen.* ***HR*** *- Om te voorkomen dat meubels omvallen, moet u ze permanent aan de muur bevestigen. / S - Om te voorkomen dat meubels omvallen, moet u ze permanent aan de muur bevestigen. /* ***I –*** *Om te voorkomen dat meubels o m v a l l e n , moet u ze permanent aan de muur bevestigen. /* ***UKR*** *- Om te voorkomen dat meubels omvallen, moet u ze aan de muur bevestigen. /* ***LT -*** *Kad baldas neapvirstu reikia pritvirtinti jj prie sienos. /* ***LV*** *-Lai novērstu mēbeļu apgāšanos, tai pastāvīgi jābūt piestiprinātai pie sienas. /* ***EST*** *-Toote ümberkukkumise vältimiseks kinnitage see seina külge.*

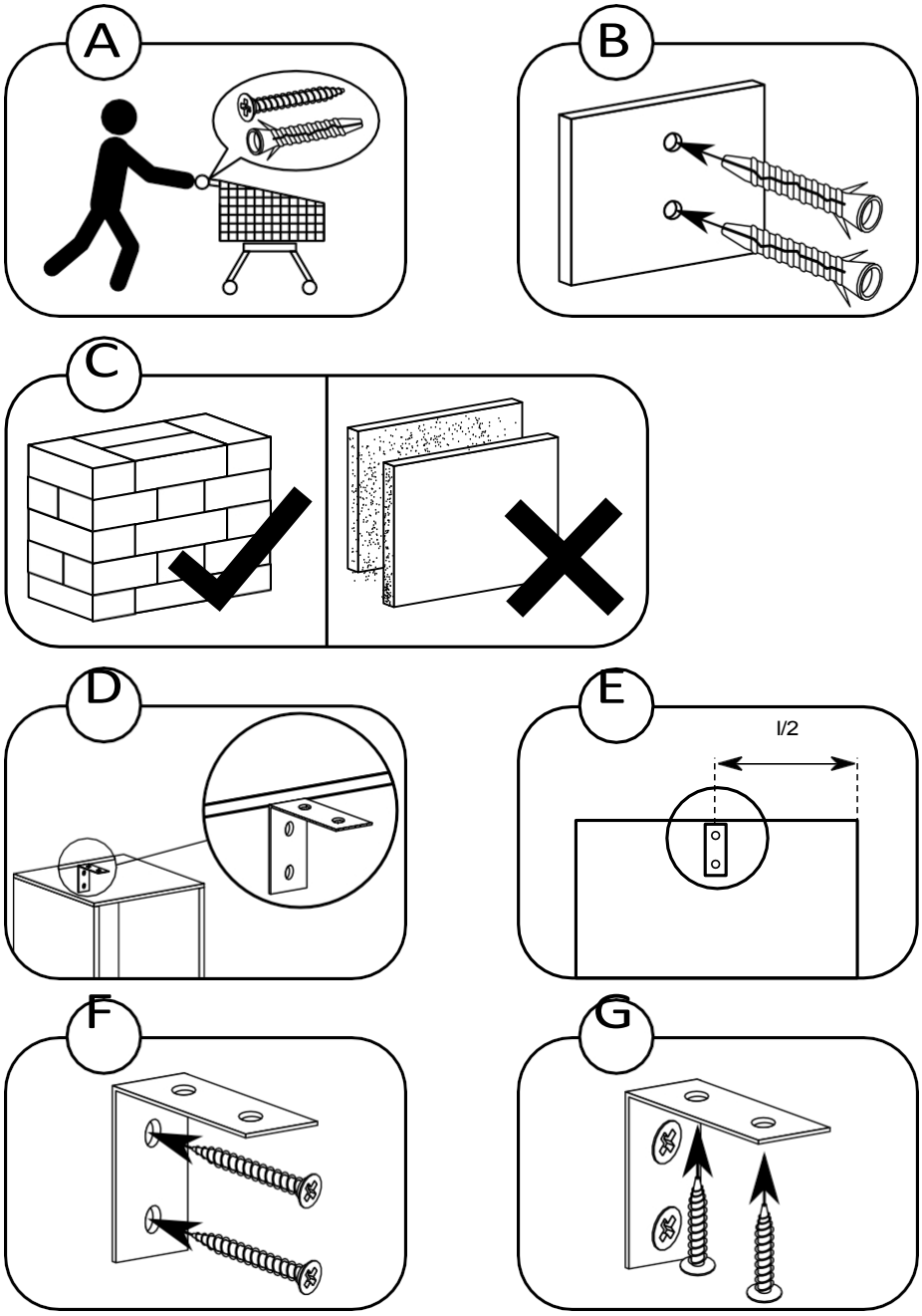

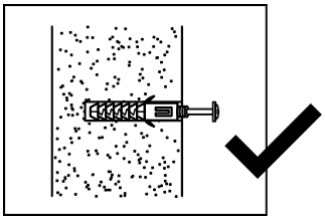

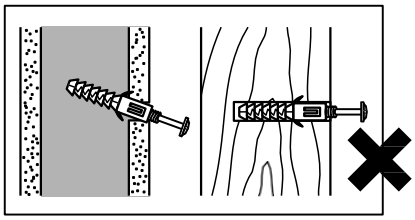

-EN- Voordat u meubels ophangt of bevestigt aan de
of bevestigt (om te voorkomen dat ze omvallen), moet u

muur (om te voorkomen dat het omvalt), controleer
dan het type en de sterkte van de muur. Kies muurpluggen
en schroeven die geschikt zijn voor het betreffende type muur.

Inhetgevalvantwijfel,(neem)(contact)op met(een)specialist.Depluggenenschroeven.Ingevallenvantwijfel,
de installatie moet worden uitgevoerd door een bekwame
persoon. **WAARSCHUWING!!! Als de pluggen met schroeven**
zijn bevestigd aan het product, dan zijn ze alleen bedoeld
alleen bedoeld voor muren van massief en alleen bedoeld voor muren van
homogene materialen.

-DE- Voordat u een meubelstuk aan een muur hangt

ophangen of aan de muur bevestigen (om te voorkomen dat het omvalt
Umkippen zu sichern), prüfen Sie Art und
Wählen Sie die für die Wand és szilárdságát. Megfelelő, a falhoz illő tipliket és
Geschikte pluggen en schroeven. Gebruik bij twijfel schroeven.
de installatie.
installatie

moet worden uitgevoerd door een bevoegd persoon. **LET OP!!!**
Als het product pluggen en schroeven bevat, zijn deze
uitsluitend bedoeld voor gebruik op muren van massief en
uniform materiaal.

-EN- Voordat u het meubilair ophangt of bevestigt aan de
wall (in vermijd
een

omvallen), controleer dan vooraf het type en de sterkte van
de muur. Gebruik pluggen en schroeven die geschikt zijn voor
het type muur. Neem bij twijfel contact op met een specialist. De
installatie moet worden uitgevoerd door een bevoegd persoon.
WAARSCHUWING!!! Als de set pluggen met schroeven
bevat, zijn deze alleen geschikt voor muren van
massieve, homogene materialen.

-ES- Voordat u het meubilair aan de muur hangt of
bevestigt (om te voorkomen dat het omvalt
meubilair), controleer vooraf de aard en sterkte van de muur.
Selecteer pluggen en schroeven

geschikt voorhettypevandemuur. Ingevalvantwijfel,
(on) (specialist,) (debiendo) (efectuar) (este)
installatieunapersoonbekwaam.**LET OP!!!**
Enals het productwordt geleverdmetpluggenen

schroeven, deze zijn alleen bedoeld voor
wandengemaaktmetmaterialen massiefen

homogeen.

-PL- Voor het ophangen het meubilair, of
aan de muur bevestigt (om te voorkomen dat het omvalt),
controleer dan vooraf het type en de sterkte van de muur.
Kies de juiste pluggen en schroeven voor het type muur.
Raadpleeg bij twijfel een specialist. De installatie moet worden
uitgevoerd door een bevoegd persoon. **LET OP!!! Als**
het product wordt geleverd met pluggen en schroeven, zijn
deze uitsluitend bedoeld voor gebruik op muren

gemaakt van solide en homogene materialen.

-RU- Voordat u meubels ophangt of aan de muur bevestigt
(om te beschermen tegen
падений) Controleer vooraf het type en de sterkte van de
muur. Kies pluggen en schroeven die geschikt zijn voor het type
muur. Neem bij twijfel contact op met een specialist. De
installatie moet worden uitgevoerd door een bekwaam
persoon. **LET OP!!! Als er bij het product**
expansieankers zijn inbegrepen plug met
schroeven, zijn deze uitsluitend
bedoeld voor muren van gegoten en homogene
materialen.

Voordat het ophangen van meubels of
het

-CZ- bevestigd aan de muur (om vallen te voorkomen) dient het type en de duurzaamheid van
omvallen) controleer eerst het type en de draagkracht van de
muur. Kies pluggen en schroeven die geschikt zijn voor het
type muur. Neem bij twijfel contact op met een specialist. De
montage moet worden uitgevoerd door een vakman

osobou. **LET OP!!!Alser zijnkproduct**
přiloženyhmoždinkysešrouby,jsouurčenyjena
uitsluitend in muren van massieve en homogene
materialen.

Voordat u meubels aan de muur ophangt

-SK- Controleer, voordat u het aan de muur bevestigt (om te
voorkomen dat het omvalt), het type
en sterkte van de muur. Kies muurpluggen en schroeven die
geschikt zijn voor het type muur.

raadpleeg een specialist. De installatie moet worden uitgevoerd
door een bevoegd persoon. **LET OP!!! Als een product wordt**
geleverd met pluggen en schroeven,
zijn bevestigd, zijn ze uitsluitend bedoeld voor muren van
massief materiaal.
uitgevoerd
voor muren van massieve en homogene materialen·
massief en homogeen materiaal.
massieve en homogene materialen.

-HU- Voordat u meubilair ophangt of aan een muur bevestigt

rögzítése (megakadályozván ezzel
eldőlésének lehetőségét) előtt ellenőrizze a fal fajtáját Tragfähigkeit der Wand.
Raadpleeg bij twijfel een specialist. Raadpleeg een specialist voor
Controleer de

Alleen een gekwalificeerde vakman mag deze taak uitvoeren.
LET OP!!! Als er pluggen en schroeven bij het product
worden meegeleverd, mogen deze alleen worden
gebruikt op muren van massief, homogeen materiaal.

(-BG-) Voordat u het meubel ophangt of aan de muur
bevestigt (om te voorkomen dat
voorkomen vallen), controleer
dan vooraf het type en de sterkte van de muur. Gebruik
pluggen en schroeven die geschikt zijn voor het type muur.
Raadpleeg bij twijfel een specialist. De installatie moet
worden uitgevoerd door een bevoegd persoon. **LET OP!!!**
Als het product wordt geleverd met
, zijn deze alleen bedoeld voor muren die zijn gemaakt van
massief en

homogenematerialen.

-TR- Voordat u meubels aan de muur hangt of bevestigt
(om te voorkomen dat ze omvallen)
controleer het type en de sterkte van de muur. Op de muur (raadpleeg) (een)
kies geschikte pluggen en schroeven. Als u twijfelt
Neem in dit geval contact op met een specialist. Installatie
moet worden uitgevoerd door een bevoegde persoon. **LET OP!!!** Moet
gebruik met het product, schroeven en pluggen worden meegeleverd,
deze zijn alleen voor massieve en homogene materialen

gemaakte muren.

-PT- Voordat u het meubilair aan de muur hangt of
bevestigt (om te voorkomen dat het
), controleer dan vooraf de aard en weerstand ervan. Kies
pluggen en schroeven die
geschikt zijn voor het type muur. Raadpleeg bij twijfel een
specialist. De montage moet worden uitgevoerd door een
bekwaam persoon. **LET OP !!! Als het product wordt**
geleverd met pluggen en schroeven, zijn deze alleen
bedoeld voor gebruik op muren gemaakt
met massieve materialen gemaakt
en

homogeen.

-SLO- Voordat u meubels aan de muur bevestigt of aan
de muur bevestigt (om te voorkomen dat

Om kantelen te voorkomen, controleert u eerst het type en de
sterkte van de muur. Kies pluggen en schroeven die geschikt
zijn voor het type muur. Raadpleeg bij twijfel een specialist.
De installatie mag alleen worden uitgevoerd door een
gekwalificeerd persoon. **LET OP!!! Als het**
product wordt geleverd met expansiedoppen en
schroeven, zijn deze uitsluitend bedoeld voor installatie op
muren van massieve en homogene materialen.

-NL- Voordat u het meubel aan de muur hangt of bevestigt
(om het te beschermen tegen

deze muur. Gebruik pluggen en schroeven die geschikt zijn
voor het type muur. Neem bij twijfel contact op met een
specialist. De montage moet worden uitgevoerd

door iemand met de nodige expertise. LET OP**!!!** Neem bij twijfel contact op met
U kunt samen met een deskundige **kiezen uit de bijgeleverde pluggen**. De installatie mag alleen worden uitgevoerd door een gekwalificeerde
schroeven, dan zijn deze alleen bedoeld voor muren van
massieve, homogene materialen.

-SRB- Voordat u het apparaat ophangt of aan de muur
bevestigt (om te voorkomen dat het omvalt), moet u
eerst het type en de sterkte van de muur controleren. Kies de juiste
schroeven en bouten voor het specifieke type muur. Neem bij twijfel
contact op met een specialist. De installatie moet worden uitgevoerd
door een bevoegd persoon. **WAARSCHUWING!!! Als het product**
wordt geleverd met expansieankers met schroeven, zijn deze
uitsluitend bedoeld voor muren die zijn gemaakt van solide en
homogene materialen.

-RO- Voordat u een meubelstuk ophangt of aan de muur
bevestigt (om te voorkomen dat het omvalt), controleert u het
type en de sterkte van de muur.

Om kantelen te voorkomen, controleer vooraf het type en de sterkte van
de muur. Installeer pluggen en schroeven die geschikt zijn voor het type
muur. Bij twijfel

Professioneel. **WAARSCHUWING!!! De bij het product geleverde**
schroeven en pluggen zijn uitsluitend bedoeld voor gebruik
in massieve muren.

-HR- Voor installatie of montage op een muur (in
cilju zaštite od prevtranja), provjerite vrstu zida
en de weerstand ervan. Kies de juiste pluggen en schroeven voor
het specifieke type muur. Neem bij twijfel contact op met een
specialist. De installatie moet door een professional worden uitgevoerd.
LET OP!!! Als er ankers bij het product zijn inbegrepen,
betekent dit dat ze alleen bedoeld zijn voor gebruik op muren

uit één soort materiaal bestaan.

- SV - Voordat u meubels aan de muur hangt of verankert
(zodat ze niet kunnen omvallen), moet u eerst het volgende
controleren
de structuur van de muur en hoeveel gewicht deze kan dragen. Kies
vervolgens een geschikte plug en schroef. Neem bij twijfel contact op
met een specialist. De installatie moet worden uitgevoerd door een
bevoegd persoon. **LET OP!!! Als het product wordt geleverd met**
pluggen en schroeven, zijn deze alleen bedoeld voor muren van
compact, homogeen materiaal.

- IT - Voordat u meubels ophangt of aan de muur bevestigt
(om te voorkomen dat ze omvallen),
Controleer eerst het type en de sterkte van de muur. Kies de meest
geschikte pluggen en schroeven voor het type muur. Neem bij twijfel
contact op met een specialist. De installatie moet worden uitgevoerd
door een bevoegd persoon. **WAARSCHUWING!!! Als schroeven en**
pluggen bij de aanbieding zijn inbegrepen, kunnen deze worden
gebruikt
alleen voor muren die zijn gemaakt van een bepaald type materiaal.

-UKR- Voordat u meubels ophangt of aan de muur bevestigt
(om te voorkomen dat ze omvallen
Controleer vóór de installatie het type en de sterkte van de muur.
Kies pluggen en schroeven die geschikt zijn voor het type muur. Neem bij twijfel
contact op met een specialist. Installatie
worden uitgevoerd door een bekwaam persoon.

LET OP!!! Als er bij het product expansiedoppen van met
schroeven zijn inbegrepen, dan zijn deze bedoeld

uitsluitend voor muren van massieve en homogene materialen.

-LT- Controleer voordat u de doos installeert (of aan de
muur bevestigt) de kwaliteit van de muur en
sterkte. Kies schroeven die geschikt zijn voor het type muur. Neem
bij vragen contact op met een specialist. De installatie moet
worden uitgevoerd door een bevoegd persoon. **LET OP!!! De bij**
het meubel geleverde schroeven zijn alleen geschikt voor
muren van massief materiaal.

-LV- Bevestig het meubel voor het ophangen aan de muur (om
bescherming tegen kantelen), controleer het type en het
draagvermogen van de muur. Kies muren

geschikte pluggen en schroeven. Bij twijfel
Raadpleeg een specialist. De installatie moet worden uitgevoerd
door een gekwalificeerd persoon. **LET OP!!! Het product**
wordt geleverd met schroeven die uitsluitend bedoeld zijn voor
gebruik op muren van massief, uniform materiaal.

-EST- Voordat u meubels aan de muur hangt of bevestigt (om te
voorkomen dat ze omvallen), moet u eerst
de aard en sterkte van de muur controleren. Installeer de pluggen en
schroeven in overeenstemming met de muur. Raadpleeg bij twijfel een
specialist. De installatie moet worden uitgevoerd door een bevoegd
persoon. **LET OP!!! Als het product wordt geleverd met pluggen en**
schroeven, zijn deze uitsluitend bedoeld voor massieve en

homogenematerialengemaaktmuren

-FI- De stabiliteit en het type van de muur moeten altijd
worden gecontroleerd voordat meubels aan de muur worden
bevestigd of opgehangen om te voorkomen dat ze omvallen.
Om het vast te zetten. Selecteer bevestigingsschroeven en pluggen voor het
type muur

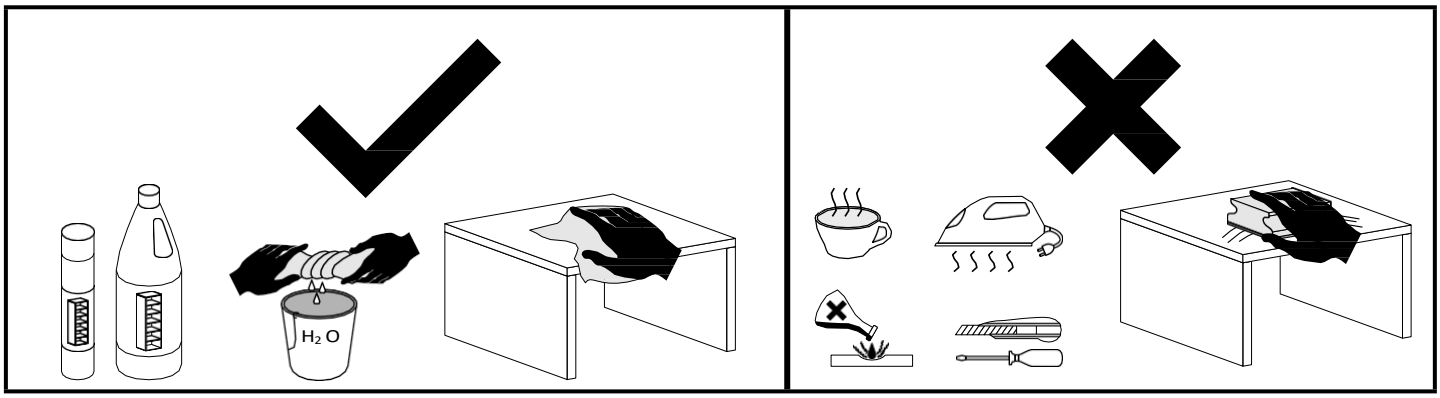

- EN RICHTLIJNEN VOOR HET ONDERHOUD VAN MEUBELS

Volg de onderstaande aanwijzingen om de elementen te reinigen.
Verzorg uw meubels goed:
etiket waarop staat vermeld dat ze geschikt zijn voor
Gebruik voor het schoonmaken een schone, droge, zachte doek.
Als het meubilair grondig moet worden gereinigd, kunt u de
Bevochtig het lichtjes met water of een reinigingsmiddel dat geschikt is voor het reinigen van meubels, en veeg de gereinigde onderdelen vervolgens droog. Metalen en glazen onderdelen moeten worden gereinigd met
in de handel verkrijgbare reinigingsmiddelen die zijn ontworpen voor **het reinigen van meubels.**
Reinig dit type materiaal volgens de bijgeleverde instructies.
Gebruik geen bijtende middelen, schuurmiddelen en andere middelen waarvan het beoogde gebruik onbekend is.
De reinigingsmiddelen moeten duidelijk zijn gemarkeerd als zijnde bedoeld voor het reinigen van meubels.
WAARSCHUWING!!! Hoogglanselementen waarvan de beschermfolie is verwijderd, mogen worden gereinigd en gebruikt.
pas na 72 uur.
op de verpakking.

- DE- INSTRUCTIES VOOR HET ONDERHOUD VAN MEUBELS

Neem onze instructies voor een juiste reiniging in acht. Het kan licht worden bevochtigd met water of
Meubelonderho
ud:
Gebruik een schone, droge en zachte doek om ze schoon te maken. **LET OP!!!** Hoogglanselementen die zijn schoongemaakt, kunnen na 72 uur worden schoongemaakt en gebruikt. Metalen en glazen onderdelen kunnen worden schoongemaakt met in de handel verkrijgbare schoonmaakmiddelen.
Na grondige reiniging kunt u na 72 uur in de handel verkrijgbare reinigingsmiddelen gebruiken.
mit etwas Wasser oder Möbelreinigungsmittel befeuchten und anschließend die gereinigten Droog de elementen. Reinig metalen en glazen onderdelen. Gebruik nooit bijtende, schurende of andere middelen waarvan u de werking niet kent.
Glasreiniger na de op ze gelegen onderhoudsinstructies.
Gebruik geen bijtende, schurende of **meubelpoetsmiddelen.**
of andere middelen waarvan u de werking niet kent.
Op de reinigingsmiddelen moet duidelijk worden aangegeven dat
gebruikt.
dat ze geschikt zijn voor meubelonderhoud. LET OP!!!
Hoogglanselementen waarvan de beschermfolie is verwijderd, mogen pas na 72 uur worden gereinigd en gebruikt.

- FR- CONSEILS CONCERNANT L'ENTRETIEN DU MEUBLE

Volg het onderstaande advies. De stof kan licht worden bevochtigd met water of
voor een goed onderhoud van meubels:
Gebruik een zachte, schone, droge doek voor meubels en veeg vervolgens de gereinigde elementen af. **LET OP!!!** Hoogglanselementen die moeten worden gereinigd
moeten worden gereinigd. Als het meubilair moet worden gereinigd, doe dit dan droog. Metalen en glazen onderdelen
Om precies te zijn, kunt u de doek licht bevochtigen met water of een reinigingsmiddel dat geschikt is voor meubels en vervolgens de oppervlakken droogwrijven. Reinig de metalen en glazen onderdelen
met in de handel verkrijgbare producten en Gebruik geen schurende, agressieve schoonmaakmiddelen, maar
geschikt voor het reinigen van deze materialen volgens de instructies op de verpakking.
de productinstructies.
Gebruik geen bijtende, schurende of onbekende producten.
Schoonmaakproducten moeten duidelijk
aangeven dat ze geschikt zijn voor het reinigen снята защитная пленка, можно чистить и мебели, а след това избършете почистваните
meubels.
LET OP !!! Zeer glanzende voorwerpen waarvan de beschermfolie is verwijderd, mogen pas na 72 uur worden gereinigd en gebruikt.

- NL - ONDERHOUDSTIPS VOOR MEUBELS

Voor een goed onderhoud van het **meubilair** kan het **worden gereinigd** als **het** een grondigere reiniging nodig heeft.
meubels, volg de instructies op navlhčit vodou nebo čistícím přípravkem **ВНИМАНИЕ!!!** Елементи с гланц, от които
vervolg: bedoeld voor het reinigen van meubels en veeg vervolgens de gereinigde beschermende film is verwijderd, kunt u
Gebruik voor het reinigen een schone, droge, zachte doek. Droge onderdelen. Reinig metalen en glazen onderdelen op de markt en gebruik ze pas na 72 uur.
Als het meubilair grondiger moet worden gereinigd, zijn er producten verkrijgbaar die speciaal zijn ontworpen voor het reinigen van dit type

Het kan licht worden bevochtigd met water of een materiaal in overeenstemming met de meegeleverde instructies.
meubelreinigingsmiddel en vervolgens drogen Gebruik geen bijtende, schurende of andere producten met
Voor metalen onderdelen of onderdelen met een onbekende functie.
Gebruik voor glas in de handel verkrijgbare schoonmaakmiddelen. **Schoonmaakmiddelen moeten duidelijk zijn voorzien van een**
Als het product geschikt is voor dit type materiaal, in overeenstemming met **het schoonmaken van meubels.**
instructies op de verpakking volgen.
Gebruik geen bijtende, schurende of andere producten waarvan u de werking niet kent.
Op reinigingsproducten moet duidelijk worden vermeld dat ze geschikt zijn voor
LET OP!!! Hoogglanselementen waarvan de beschermfolie is verwijderd, mogen pas na 72 uur worden gereinigd.

- PL- ONDERHOUDSINSTRUCTIES MEUBELS

Volg de onderstaande instructies om ervoor te zorgen dat dit type materiaal correct wordt gebruikt in overeenstemming met de informatie
Onderhoud van meubels:
Gebruik een schone, droge en zachte doek voor het reinigen
Als furniture requires more thorough cleaning, it can be slightly moistened with water or Cleaning products must be clearly labelled as suitable for use on furniture.
Reinigingsproducten moeten duidelijk zijn geëtiketteerd dat
środkiem cleaning bedoeld
voor
Ze zijn bedoeld voor het reinigen van meubels.

czyszczące moet be wyraźne
oznakowanie że są przeznaczone do czyszczenia bútor ápolásánál:
LET OP!!! Hoogglanselementen die veilig te gebruiken zijn. Als het meubilair grondiger moet worden gereinigd
pas na 72 uur.

-RU- ONDERHOUDSINSTRUCTIES VOOR MEUBELS

U dient de de volgende instructies voor een goed onderhoud van uw meubels: Gebruik een schone, droge, zachte doek om te reinigen. Als het meubilair grondiger
gebruik een reinigingsmiddel **dat bedoeld is voor het reinigen van meubilair.**
Reinig met in de handel verkrijgbare producten die speciaal zijn ontworpen voor het reinigen van dit soort materiaal, volgens de bijgeleverde instructies.
Schoonmaakmiddelen moeten duidelijk zijn voorzien van een etiket waarop staat dat ze bedoeld zijn voor het schoonmaken van meubels.
LET OP!!! Glanzende elementen, die
Pas na 72 uur gebruiken.

- CZ - INSTRUCTIES VOOR HET ONDERHOUD VAN MEUBELS

Volg de onderstaande instructies voor een goed onderhoud van uw meubels:
Gebruik een schone, droge, zachte doek om schoon te maken.
Gebruik een grondigere reiniging nodig heeft.
ПРЕДУПРЕЖДЕНИЕ!!!
bedoeld voor het reinigen van meubels en veeg vervolgens de gereinigde

- SK- ONDERHOUDSINSTRUCTIES OVER MEUBELS

Zodra de beschermfolie is verwijderd, kan het product na 72 uur worden gereinigd en gebruikt.
Volg de onderstaande instructies voor een goed onderhoud van uw meubels:
Gebruik een schone, droge en zachte doek om het meubilair schoon te maken. Als het meubilair grondiger moet worden gereinigd, kunt u het licht bevochtigen met water of een reinigingsmiddel dat geschikt is voor het reinigen van meubilair, en vervolgens droogvegen. Reinig metalen en glazen onderdelen met in de handel verkrijgbare reinigingsmiddelen.
instructies.
Gebruik geen bijtende, schurende of andere producten die

- HU- ADVIES OVER MEUBELONDERHOUD

Houd rekening met het volgende advies bij het gebruik van de
Gebruik voor het reinigen alleen zachte, droge en schone doeken
, kunt u deze bevochtigen met een geschikt reinigingsmiddel. Veeg de gereinigde meubelelementen daarna droog. Metalen en glazen elementen moeten worden gereinigd met reinigingsmiddelen die verkrijgbaar zijn in speciaalzaken, volgens de instructies op de verpakking van het reinigingsmiddel.
Gebruik geen schurende of schuurmiddelen, of reinigingsmiddelen waarvan het doel onbekend is.
Reinigingsmiddelen moeten zijn voorzien van een etiket met
Wacht na het verwijderen van de beschermfolie 72 uur voordat
Gebruik en reinig.

- BG - TIPS VOOR HET ONDERHOUD VAN MEUBELS

Gelieve gebruik de volgende opmerkingen voor een goed onderhoud van uw meubels:
Gebruik een schone, droge, zachte doek om te reinigen. Als het meubilair grondig moet worden gereinigd, kan het licht worden bevochtigd met water of een reinigingsproduct dat is ontworpen voor het reinigen
елементи до сухо. Reinig metalen en glazen onderdelen met in de handel verkrijgbare producten die voor dit soort materiaal zijn bedoeld, volgens de bijgeleverde instructies. Gebruik geen bijtende, schurende of andere producten waarvan u de werking niet kent.
Reinigingsproducten moeten duidelijk aangeven dat dat dat dat dat dat

- TR - AANBEVELINGEN VOOR HET ONDERHOUD VAN MEUBELS

Voor een goed onderhoud van uw meubels volgt u best onderstaande aanbevelingen
. Gebruik voor het reinigen een schone, droge, zachte doek. Gebruik de onderstaande aanbevelingen voor onbekende doeleinden.
kullanın. Voor meer gedetailleerde reiniging van meubilair
Bevochtig indien nodig de doek lichtjes met water of gebruik een speciaal reinigingsmiddel voor meubels en veeg de gereinigde oppervlakken vervolgens droog. Volg voor het reinigen van dergelijke oppervlakken de instructies voor metalen en glazen onderdelen.
Gebruik in de handel verkrijgbare reinigingsproducten
Reinigen.
Gebruik geen schurende, bijtende of onbekende middelen.
Reinigingsproducten voor het reinigen van meubels

Ze moeten voorzien zijn van een geschiktheidsmerk.
LET OP!!! Glanzende oppervlakken waarvan de beschermfolie is verwijderd, kunnen na 72 uur worden gereinigd en gebruikt.

- P - ONDERHOUDSINSTRUCTIES MEUBILAIR

Voor het juiste onderhoud van meubilair volgt u de onderstaande instructies:
Gebruik voor het schoonmaken een schone, droge, zachte doek.
Als het meubilair grondiger moet worden schoongemaakt
profunda, pode-se humedecê-lo levemente com água Pentru curățarea mobilierului folosiți o cârpă curată, **Reinigingsmiddelen moeten een duidelijke vermelding bevatten over**
Gebruik een meubelreiniger en een zachte, droge doek. Als het meubilair moet **worden gereinigd, gebruik dan een doek die speciaal is bedoeld voor het reinigen van meubilair.**
Droog de gereinigde voorwerpen vervolgens af. Voor een grondigere reiniging kan de doek licht worden bevochtigd**. LET OP!!!** Glanzende voorwerpen met beschermende coatings
metalen en glazen elementen, gebruik commerciële producten met water of reinigingsmiddel dat speciaal is bedoeld voor het reinigen van meubels, folie, kan alleen worden gereinigd en gebruikt
reinigingsproducten die geschikt zijn voor dit soort materiaal, volgens de instructies op de verpakking.
Gebruik geen bijtende, schurende of andere producten waarvan u de werking niet kent.

Op reinigingsproducten moet duidelijk worden vermeld dat ze geschikt zijn voor het reinigen van meubels.
LET OP!!! Hoogglanselementen waarvan de beschermfolie is verwijderd, mogen pas na 72 uur worden gereinigd en gebruikt.

- SLO- ONDERHOUDSINSTRUCTIES MEUBILAIR

Volg de onderstaande instructies en waarschuwingen bij het onderhoud van uw meubels:
Gebruik een schone, droge en zachte doek voor het reinigen. Als het meubilair grondiger moet worden gereinigd, kunt u de doek licht bevochtigen met water of een vloeibaar reinigingsmiddel

het reinigen van meubels, veeg vervolgens de gereinigde onderdelen droog. Reinig metalen en glazen onderdelen met reinigingsmiddelen die bedoeld zijn voor het reinigen van dit soort materialen en die in de winkel verkrijgbaar zijn; gebruik deze middelen volgens de instructies van de fabrikant.

Gebruik geen bijtende, schurende middelen of soortgelijke materialen, in overeenstemming met de instructies.
Middelen waarvan het doel niet is gespecificeerd.
De reinigingsmiddelen die u gebruikt, moeten bedoeld zijn voor het reinigen van meubels.
duidelijk zijn geëtiketteerd als bedoeld voor het reinigen van meubels.
LET OP!!! Hoogglanselementen waarvan de beschermfolie is verwijderd
Nadat de beschermfolie is verwijderd, mag het product na 72 uur worden gereinigd en gebruikt.

- NL- RICHTLIJNEN VOOR HET ONDERHOUD VAN MEUBILAIR

Voor een goed onderhoud van uw meubels, gelieve
Let op het volgende:
vochtige doek met water of een reinigingsmiddel dat geschikt is voor
droog en licht stof. Als het meubilair grondiger moet worden gereinigd, veeg het dan na het reinigen droog.
Bij reiniging kan deze stof licht verkleuren. Metalen onderdelen en glas kunnen met
bevochtigd bevochtigd met water of een reinigingsagent dat is intended for de
meubelreiniging, en dienen de gereinigde onderdelen Använd inte frätande rengöringsmedel, skurmedel
en vervolgens drooggeveegd. Metaal en
glazen delen dienen volgens de bijgevoegde
instructies om te reinigen met in de handel verkrijgbare reinigingsmiddelen voor dit type materiaal.
Gebruik geen bijtende, schurende of andere middelen waarvan het doel onbekend is.
Op de reinigingsmiddelen moet duidelijk worden vermeld dat ze bedoeld zijn voor het reinigen van meubels.
LET OP!!! Hoogglans gepolijste onderdelen waarvan de film is verwijderd, mogen pas na 72 uur worden gereinigd en gebruikt.

- SRB- UPUTSTVA U OBLASTI ODRŽAVANJA NAMEŠTAJA

goed onderhoud van meubilair:
Gebruik een schone, droge, zachte doek voor het reinigen. Indien aangegeven als geschikt voor het reinigen van meubels. De installatie vereist een grondige reiniging, die eenvoudig kan worden uitgevoerd. LET OP!!! Hoogglanselementen mogen, nadat de beschermfolie is verwijderd, alleen worden gereinigd met water of een daarvoor bestemd reinigingsmiddel. Veeg na het reinigen binnen 72 uur droog.
Metalen en glazen onderdelen moeten worden gereinigd met
in de winkel verkrijgbaar en bedoeld voor reiniging **- UKR -**
Gebruik materialen van het type dat wordt aangegeven in de bijgeleverde instructies.
Gebruik geen schurende of bijtende middelen, of andere middelen waarvan u de werking niet kent.

Reinigingsmiddelen moeten duidelijk zijn geëtiketteerd. Gebruik
bedoeld voor het reinigen van meubels. WAARSCHUWING!!! Gepolijste elementen met een hoge
glansgraad, waarvan de beschermfolie is verwijderd, mogen pas na 72 uur worden gereinigd en gebruikt.

- RO- ONDERHOUDSINSTRUCTIES MEUBELS

Volg de onderstaande instructies voor een goed onderhoud van uw meubels:
Veeg de gereinigde voorwerpen vervolgens af totdat ze na 72 uur volledig droog zijn.
Metalen en glazen onderdelen moeten
worden gereinigd met in de handel verkrijgbare reinigingsmiddelen
bestemd voor het reinigen van dit soort materialen
overeenkomstig de instructies op de materialen Gebruik de onderstaande tips om
respectievelijk.
Gebruik geen bijtende, schurende of andere middelen waarvan het doel en de gebruikswijze onbekend zijn.
Reinigingsmiddelen moeten voorzien zijn van een zichtbaar etiket waarop staat aangegeven dat ze bedoeld zijn voor het reinigen van meubels.
LET OP! Hoogglans gepolijste elementen waarvan de beschermfolie is verwijderd, mogen pas na 72 uur worden gereinigd en gebruikt.

- HR- BESTE KLANT

Volg de onderstaande instructies om uw meubels op de juiste manier te onderhouden:

Gebruik een schone, droge en zachte doek voor het reinigen. Als
Als het meubilair grondiger moet worden gereinigd, kan een doek
zachte doek voor het reinigen. Als een lichte reiniging met water of een
gereinigd en vervolgens worden afgeveegd met een doek die licht is bevochtigd met water of een reinigingsproduct dat snel droogt.
Metalen e n glazen onderdelen moeten worden gereinigd met een doek die geschikt is voor het reinigen van meubels en vervolgens worden afgeveegd met een droge doek met in de handel verkrijgbare reinigingsmiddelen die geschikt zijn voor dergelijke oppervlakken.
Metaal en glas
Reinigingsmiddelen moeten duidelijk geëtiketteerd zijn.
LET OP!!! Hoogglanselementen met beschermfolie mogen pas 72 uur na het aanbrengen worden gereinigd met zachte, niet-schurende
doeken.
uklanjanja folije.

- S- INSTRUCTIES VOOR HET ONDERHOUD VAN MEUBELS

Gelieve volg de volgende advies voor correct onderhoud van uw meubels:
Gebruik een schone, droge en zachte doek om schoon te maken.
Als het meubilair grondiger moet worden gereinigd, let dan vooral op het volgende: Gebruik voor het reinigen een schone, licht
het onderhoud van meubilair:
Gebruik een schone, droge en zachte doek voor het reinigen.
worden gereinigd. Als het meubilair grondiger moet worden gereinigd,
gebruik producten die voor deze materialen zijn bedoeld in kunnen licht worden bevochtigd met water of een
overeenstemming met de productinstructies. meubelreinigingsmiddel en vervolgens worden afgeveegd
cleaned elements. Metal parts and glass should be cleaned
of andere reinigingsmiddelen met onbekende doeleinden. met de juiste in de handel verkrijgbare middelen volgens deze
Reinigingsmiddelen moeten duidelijk zijn geëtiketteerd dat ze zijninstructies.
mogen worden gebruikt voor het reinigen van meubels.
LET OP!!! Hoogglans gepolijste onderdelen waarvan de beschermfolie is verwijderd, mogen pas na 72 uur worden gereinigd.

- I - INFORMATIE OVER HET ONDERWERP OVER HET REINIGEN VAN MEUBELS

Wees uiterst voorzichtig bij het reinigen van meubels.
Gebruik een schone, droge, zachte doek om het meubilair schoon te maken. Als het meubilair grondig moet worden gereinigd, kunt u het bevochtigen met een beetje water of een reinigingsmiddel dat geschikt is voor het reinigen van meubilair, en het vervolgens drogen. Metalen of glazen onderdelen kunnen worden gereinigd met in de handel verkrijgbare reinigingsmiddelen die voor dit doel geschikt zijn.

Reinig dit type materiaal volgens de bijgeleverde instructies.
Gebruik geen bijtende, schurende of andere reinigingsmiddelen

Reinigingsproducten moeten duidelijk zijn voorzien van een
als geschikt voor het reinigen van meubels. De installatie
ONDERHOUDSINSTRUCTIES MEUBELS

Volg de onderstaande instructies voor een goed onderhoud van uw meubels:
stof. Als het meubilair grondiger moet worden gereinigd, kan de stof licht worden bevochtigd met water of een reinigingsmiddel dat bedoeld is voor het reinigen van meubilair, waarna de gereinigde elementen droog moeten worden afgeveegd. Reinig metalen en glazen onderdelen met in de handel verkrijgbare reinigingsmiddelen die zijn bedoeld voor het reinigen van dit soort materialen, in overeenstemming met de bijgeleverde instructies.
Gebruik geen schurende, agressieve middelen of andere middelen met onbekende eigenschappen.

- LT - BALDŲ PRIEŽIŪROS NURODYMAI

uw meubels op de juiste manier worden gebruikt:
Reinig met een schone, droge en zachte doek. Indien nodig kan de doek worden bevochtigd met water of meubelreiniger en grondig worden gedroogd. Reinig metalen en glazen onderdelen met geschikte reinigingsmiddelen, volgens de instructies op de verpakking.
Gebruik geen sterke, schurende schoonmaakmiddelen.
Het reinigingsmiddel moet geschikt zijn voor het reinigen van meubels.
LET OP!!! Glanzende onderdelen kunnen 72 uur na het verwijderen van de beschermfolie worden gereinigd.

-LV- INSTRUCTIES VOOR HET ONDERHOUD VAN MEUBELS

Volg de onderstaande instructies voor het
het meubilair grondiger moet worden gereinigd, kan een doek worden gebruikt.
worden gebruikt voor het reinigen. Gebruik een schone, droge en
meubelreinigingsproduct nodig is, kunnen de meubels worden
Reinig onderdelen met in de handel verkrijgbare producten die bedoeld zijn voor het reinigen van dit soort materiaal, in overeenstemming met de bijgeleverde instructies.
Reinigingsmiddelen moeten duidelijk zijn voorzien van een etiket dat aangeeft dat ze geschikt zijn voor het reinigen van meubels.
LET OP!!! Glanzende elementen waarvan de beschermfolie is verwijderd, mogen pas na 72 uur worden gereinigd en gebruikt.

- SUPPLEMENT VOOR MEUBELONDERHOUD

Reinigingsmiddelen moeten duidelijk zijn voorzien van een etiket dat aangeeft dat ze geschikt zijn voor het reinigen van meubels.
LET OP!!! Hoogglanselementen waarvan de beschermfolie is verwijderd, mogen pas na 72 uur worden gereinigd.

- NL –

Meubels die houtpanelen bevatten (spaanplaat, vezelplaat, multiplex, enz.) kunnen verwaarloosbare hoeveelheden stoffen die bij het productieproces worden gebruikt, afgeven aan de binnenlucht. Het niveau van deze emissie wordt onderzocht en voldoet aan de geldende normen. Na het monteren van de meubels is het raadzaam om de ruimte waar de meubels staan gedurende ongeveer vier weken of totdat de geur is verdwenen regelmatig te ventileren.

- DE –

Meubels die houtpanelen bevatten (spaanplaat, vezelplaat, multiplex, enz.) kunnen verwaarloosbare hoeveelheden
Stoffen die bij het productieproces worden gebruikt, komen vrij in de lucht. Het niveau van deze emissies wordt getest en voldoet aan de geldende normen. Na het monteren van het meubilair is het raadzaam om de ruimte waarin het meubilair staat gedurende ongeveer vier weken regelmatig te ventileren, of totdat de geur verdwenen is.

- FR –

Meubels die houtpanelen bevatten (spaanplaat, vezelplaat, multiplex, enz.) kunnen
verwaarloosbare hoeveelheden stoffen die tijdens het productieproces worden gebruikt, in de lucht. Het niveau van deze emissies is getest en voldoet aan de geldende normen. Na het monteren van het meubilair is het raadzaam om de ruimte waarin het meubilair staat gedurende ongeveer vier weken of totdat de geur verdwenen is regelmatig te ventileren.

- ES –

Meubels gemaakt van houtpanelen (spaanplaat, vezelplaat, multiplex, enz.) kunnen verwaarloosbare hoeveelheden stoffen die bij het productieproces worden gebruikt, afgeven aan de binnenlucht. Het niveau van deze emissie is getest en voldoet aan de geldende normen. Nadat het meubilair is gemonteerd, wordt aanbevolen om de ruimte waarin het zich bevindt regelmatig te ventileren. Dit moet ongeveer vier weken lang worden herhaald of totdat de geur is verdwenen.

- PL -

Meubels die houtpanelen bevatten (spaanplaat, vezelplaat, multiplex, enz.) kunnen verwaarloosbare hoeveelheden stoffen die in productieprocessen worden gebruikt, afgeven aan de binnenlucht. Het niveau van deze emissie is getest en voldoet aan de geldende normen. Na het monteren van het meubilair wordt aanbevolen om de ruimte waarin het meubilair staat regelmatig te ventileren, gedurende ongeveer vier weken of totdat de geur is verdwenen.

- RU -

Meubels die houtpanelen bevatten (spaanplaat, vezelplaat, multiplex, enz.) kunnen kleine hoeveelheden stoffen die bij de productie worden gebruikt, afgeven aan de lucht in kamers. Het niveau van deze emissies is getest en voldoet aan de geldende normen. Na het monteren van het meubilair wordt aanbevolen om de ruimte met het meubilair gedurende ongeveer vier weken regelmatig te ventileren, of totdat de geur is verdwenen.

- CZ -

Meubels met houtpanelen (spaanplaat, vezelplaat, multiplex, enz.) kunnen kleine hoeveelheden stoffen die bij het productieproces worden gebruikt, afgeven aan de lucht in de kamer. Het niveau van deze emissie is getest en voldoet aan de geldende normen.
Houtvezelplaten, multiplex enz. kunnen kleine hoeveelheden stoffen die bij de productie ervan zijn gebruikt, afgeven aan de lucht in de ruimte. Het niveau van deze emissies is getest en voldoet aan de geldende normen. Na het monteren van het meubilair wordt aanbevolen om de ruimte waar het meubilair staat te ventileren
gedurende ongeveer vier weken of totdat de geur verdwenen is.

- SK –

Meubels waarvan sommige onderdelen zijn gemaakt van houtpanelen (spaanplaat, vezelplaat, multiplex, enz.) kunnen verwaarloosbare hoeveelheden stoffen die bij het productieproces worden gebruikt, afgeven aan de binnenlucht. Het niveau van deze emissies is getest en voldoet aan de geldende normen. Na het monteren van het meubilair
wordt aanbevolen om de ruimte waar u de gemonteerde meubels heeft geplaatst regelmatig te ventileren. Ventileer gedurende ongeveer vier weken of totdat de geur verdwenen is.

- HU –

Meubels die houtpanelen bevatten (spaanplaat, vezelplaat, multiplex, enz.) kunnen kleine hoeveelheden stoffen die bij het productieproces worden gebruikt, afgeven aan de binnenlucht.
Het niveau van deze emissies is getest en voldoet aan de eisen van de relevante normen. Na het monteren van het meubilair wordt aanbevolen om de ruimte gedurende ongeveer vier weken regelmatig te ventileren of totdat de geur verdwenen is. BG

- BG –

Meubels waarin houtpanelen (spaanplaat, vezelplaat, multiplex, enz.) zijn verwerkt, kunnen kleine hoeveelheden stoffen die bij het productieproces zijn gebruikt, afgeven aan de lucht in de ruimte. Het niveau van deze emissies is getest en voldoet aan de eisen van de huidige normen. Na het monteren van het meubilair wordt aanbevolen om de ruimte waar het meubilair staat gedurende ongeveer vier weken regelmatig te ventileren, of totdat de geur verdwenen is.

- TR –

Meubels die houten panelen bevatten (spaanplaat, multiplex, enz.) kunnen kleine hoeveelheden van de bij de productie gebruikte stoffen afgeven aan de binnenlucht.
Het niveau van deze emissies is getest en voldoet aan de huidige normen. Na het plaatsen van het meubilair wordt aanbevolen om de ruimte gedurende ongeveer vier weken regelmatig te ventileren of totdat de geur verdwenen is.

- PT –

Meubels die houten panelen bevatten (spaanplaat, vezelplaat, multiplex, enz.) kunnen verwaarloosbare hoeveelheden stoffen afgeven die
in het productieproces. Het niveau van deze emissies is getest en voldoet aan de geldende normen. Na het monteren van het meubilair wordt aanbevolen om de ruimte waar het meubilair staat gedurende ongeveer vier weken regelmatig te ventileren of totdat de geur is verdwenen.

- SLO –

Meubels die zijn gemaakt van houtpanelen (spaanplaat, vezelplaat, multiplex, enz.) kunnen verwaarloosbare hoeveelheden stoffen die in het productieproces worden gebruikt, afgeven aan de binnenlucht. Het niveau van deze emissies is getest en voldoet aan de geldende normen. Na het plaatsen van het meubilair wordt aanbevolen om de ruimte waarin het meubilair staat regelmatig te ventileren. De ventilatie moet ongeveer vier weken duren of totdat de geur is verdwenen.

- NL –

Meubels die houtpanelen bevatten (spaanplaat, vezelplaat, multiplex, enz.) kunnen verwaarloosbare hoeveelheden stoffen die bij het productieproces worden gebruikt, afgeven aan de binnenlucht. Het niveau van deze emissies wordt getest en voldoet aan de geldende normen. Nadat een meubelstuk is gemonteerd, is het raadzaam om de ruimte waarin het staat gedurende ongeveer vier weken regelmatig te ventileren, of totdat de geur is verdwenen.

- SRB –

Meubels die houtpanelen bevatten (spaanplaat, vezelplaat, multiplex, enz.) kunnen verwaarloosbare hoeveelheden stoffen die bij het productieproces worden gebruikt, afgeven aan de binnenlucht. Het niveau van deze emissies is getest en voldoet aan de geldende normen. Na het leggen van de vloer wordt aanbevolen om de ruimte met de vloer regelmatig te ventileren, wat ongeveer vier weken moet duren of totdat de geur is verdwenen.

- EST –

Meubels die houtpanelen bevatten (spaanplaat, vezelplaat, multiplex, enz.) kunnen kleine hoeveelheden stoffen die bij het productieproces worden gebruikt, in de lucht afgeven.
Het emissieniveau is getest en voldoet aan de huidige normen. Na het monteren van het meubilair wordt aanbevolen om de ruimte met het meubilair regelmatig te ventileren gedurende ongeveer vier weken of totdat de geur is verdwenen.

- **RO –**

Meubels die houtpanelen bevatten (spaanplaat, vezelplaat, multiplex, enz.) kunnen onbeduidende hoeveelheden stoffen die bij de productie worden gebruikt, in het milieu uitstoten. onbeduidende hoeveelheden stoffen die bij het productieproces worden gebruikt, in het milieu terechtkomen. Het niveau van deze emissies wordt gemeten en voldoet aan de geldende normen. Na het monteren van het meubilair wordt aanbevolen om de ruimte gedurende ongeveer vier weken regelmatig te ventileren of totdat de geur verdwijnt.

- **HR –**

Meubels die houtpanelen bevatten (spaanplaat, vezelplaat, multiplex, enz.) kunnen in de lucht vrijkomen kleine hoeveelheden stoffen die worden gebruikt in productieprocessen. Het niveau van deze emissies is getest en voldoet aan de geldende normen. Na het monteren van het meubilair wordt aanbevolen om de ruimte waar het meubilair staat regelmatig te ventileren. Dit moet ongeveer vier weken moet duren of totdat de geur verdwijnt.

- **IT –**

Meubels die houtpanelen bevatten (spaanplaat, vezelplaat, multiplex, enz.) kunnen onbeduidende hoeveelheden stoffen die in het productieproces worden gebruikt, afgeven aan de lucht in de ruimtes waar dergelijke meubels zijn geplaatst. Het niveau van deze emissie wordt gecontroleerd en voldoet aan de geldende normen. Na het monteren van het meubilair wordt aanbevolen om de ruimte met dit meubilair regelmatig te ventileren, wat ongeveer vier weken moet duren of totdat de geur is verdwenen.

- **UKR –**

Meubels die houtpanelen bevatten (OSB-platen, vezelplaten, multiplex) kunnen kleine hoeveelheden stoffen die bij het productieproces worden gebruikt, afgeven aan de lucht in binnenruimtes. Het niveau van deze emissies wordt gemeten en voldoet aan de huidige normen. Het wordt aanbevolen om de ruimte waar nieuw gemonteerde meubels staan – dit moet ongeveer vier weken duren of totdat de geur verdwenen is.

- **LT –**

Meubels die houtpanelen bevatten (spaanplaat, vezelplaat, multiplex, enz.) kunnen kleine hoeveelheden stoffen die bij het productieproces worden gebruikt, afgeven aan de lucht in de ruimte. Het niveau van deze emissies wordt gemeten en voldoet aan de huidige normen. Het wordt aanbevolen om de ruimte waar het product zich bevindt gedurende ongeveer 4 weken regelmatig te ventileren totdat de geur volledig is verdwenen.

- **LV -**

Houten meubels (spaanplaat, vezelplaat, multiplex, enz.) kunnen kleine hoeveelheden stoffen afgeven die bij het productieproces worden gebruikt. Het niveau van deze emissies wordt momenteel onderzocht en voldoet aan de huidige normen. Na het plaatsen van het meubilair wordt aanbevolen om de ruimte waar het meubilair staat regelmatig te ventileren – gedurende ten minste vier weken of totdat de geur verdwenen is.

- **FI –**

Meubels die houtpanelen bevatten (spaanplaat, vezelplaat, multiplex, enz.) kunnen kleine hoeveelheden stoffen die tijdens het productieproces worden gebruikt, afgeven aan de binnenlucht. Het niveau van deze emissies is onderzocht en voldoet aan de huidige normen. Na het plaatsen van het meubilair wordt aanbevolen om de ruimte waar het meubilair staat regelmatig te ventileren gedurende ten minste vier weken of totdat de geur is verdwenen.