ACTIVESHOP®

ISTRUZIONI PER L'USO

Azzurro F-18A assorbitore di polvere per pedicure

Importatore

ACTIVESHOP Sp. z o.o.
ul. Graniczna 8b, bud DC 2A
54-610 Wrocław, Polonia
www.activeshop.com.pl Rew. A/05/2024

CE

Dimensioni

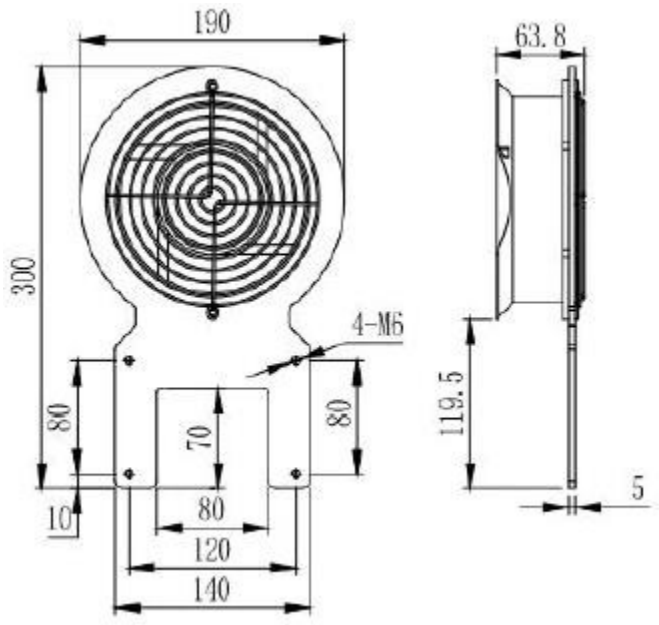

Il design dell'assorbitore consente di montarlo su un poggiapiedi o direttamente sulla poltrona di trattamento.

Dati tecnici

Tensione nominale	**220-240 V, 50/60 Hz**
Potenza	**38 W**
Velocità della turbina	**2800/3200 GIRI/MINUTO**
Volume d'aria filtrata	**345/406 m3 all'ora**
Livello di rumore	**51/58 dB**
Dimensioni	**13,5 cm (dentro) 19 cm (fuori)**

Utilizzo

Il design dell'assorbitore consente di montarlo su un poggiapiedi o direttamente sulla poltrona di trattamento.

Premendo il pulsante dell'interruttore, la ventola inizia a funzionare. Premendo nuovamente il pulsante di commutazione, il ventilatore smette di funzionare.

Sacco

MISURE DI SICUREZZA

1. L'apparecchio è un'apparecchiatura professionale per l'uso in studi cosmetici. L'utilizzo dell'apparecchio solo da parte di personale estetico qualificato evita effetti indesiderati durante il trattamento.
2. L'apparecchio non deve essere smontato o utilizzato per scopi diversi da quelli indicati nel presente manuale. Tutti gli interventi di manutenzione e riparazione devono essere eseguiti esclusivamente da un tecnico autorizzato (società ACTIVESHOP Sp. z o.o.).
3. Non installare o utilizzare l'apparecchio in prossimità di liquidi, luoghi umidi o con le mani bagnate - in modo da evitare che i liquidi penetrino nell'apparecchio.
4. Scollegare immediatamente l'apparecchio dalla presa di corrente e rivolgersi al servizio di assistenza autorizzato dalla ACTIVESHOP Ltd. nei seguenti casi:

(a) un liquido è entrato nell'apparecchio, (b) l'apparecchio emette un odore strano, fuma o emette suoni strani,

c) il cavo di alimentazione è stato danneggiato, d) l'apparecchio è stato rovesciato o il suo alloggiamento è stato danneggiato.

5. Non collocare oggetti sui cavi. Non installare l'apparecchio in un punto in cui qualcuno possa calpestare il cavo di alimentazione.
6. Per motivi di sicurezza, staccare il cavo di alimentazione dalla presa ogni volta che si finisce di lavorare con l'apparecchio.
7. Non inserire nulla nell'apertura dell'apparecchio. Se un oggetto estraneo entra nell'apertura, rimuovere il cavo dalla presa e contattare il distributore o il produttore.
8. Non collocare l'apparecchio su un carrello, uno scaffale o un veicolo instabile. L'apparecchio potrebbe danneggiarsi in caso di caduta.
9. Per garantire la durata fissa dell'apparecchio, si raccomanda di rispettare un intervallo di un minuto prima di premere nuovamente il pulsante di accensione (tra l'accensione e lo spegnimento e viceversa).
10. L'alimentazione deve essere conforme alle specifiche riportate sulla targhetta. In caso contrario, sussiste il rischio di malfunzionamento, danneggiamento o incendio dell'apparecchio.

ATTENZIONE:

1. In caso di danni al cavo di alimentazione o di altri malfunzionamenti, rivolgersi a un centro di assistenza autorizzato per evitare pericoli.
2. Questo apparecchio può essere utilizzato da bambini di almeno 8 anni di età e da persone con ridotte capacità fisiche e mentali e prive di esperienza e conoscenza dell'apparecchiatura, a condizione che venga fornita una supervisione o un'istruzione sull'uso dell'apparecchio in modo sicuro, in modo da comprendere i rischi associati.
3. L'attrezzatura non è destinata a essere utilizzata dai bambini. Non permettere ai bambini di giocare con l'apparecchio.
4. Non lasciare l'apparecchio incustodito quando bambini o persone non sufficientemente informate sull'uso dell'apparecchio si trovano nelle vicinanze.
5. Questo apparecchio elettrico non è un giocattolo. L'uso improprio o il contatto con l'apparecchio elettrico può comportare rischi per la salute o morte, pertanto l'apparecchio deve essere utilizzato e conservato fuori dalla portata dei bambini.

SMALTIMENTO DELL'APPARECCHIO

Smaltire gli apparecchi elettrici usati, i dispositivi e gli imballaggi presso i centri di riciclaggio nel rispetto dei principi di tutela ambientale. Gli apparecchi elettrici non devono essere smaltiti nei contenitori dei rifiuti domestici. Seguire le regole per lo smaltimento di questo tipo di apparecchiature. Al fine di proteggere l'ambiente, in conformità con la Direttiva 2012/19/CE relativa ai rifiuti elettrici usati e elettronici usati elettrici, le apparecchiature elettriche devono essere raccolte separatamente e consegnate ai centri di riciclaggio.

le apparecchiature elettriche devono essere raccolte separatamente e consegnate ai centri di raccolta delle apparecchiature elettroniche ed elettriche usate.

Gli apparecchi fuori uso e vecchi contengono componenti completamente riciclabili e devono quindi essere consegnati per il riciclaggio. Pertanto, devono essere consegnati agli appositi centri di raccolta e alla ACTIVESHOP Ltd.

STOCCAGGIO E TRASPORTO

L'apparecchio deve essere trasportato a temperature comprese tra (-) 20 °C e (+) 50 °C solo nella sua confezione originale. Conservare l'apparecchio in un luogo ben ventilato con un'umidità relativa non superiore al 75%. Temperatura di esercizio compresa tra (+) 10 °C e (+) 40 °C. Durante i processi di stoccaggio e trasporto, il dispositivo non deve essere gettato o fatto cadere, né esposto a urti meccanici o agenti atmosferici.