ACTIVESHOP®

MODE D'EMPLOI

Table de massage pliante en aluminium
Balance, 2 sections, 186 x 60 cm

Importateur :
ACTIVESHOP SP. Z O.O.
8b, rue Graniczna, bâtiment DC2A
54-610 Wrocław, Pologne
www.activeshop.com.pl
Rév. A/02/2026

Scan pour différent langues

Merci d'avoir choisi notre produit.
Veuillez lire le mode d'emploi avant la première utilisation et le conserver pour référence ultérieure.

La table de massage pliable BALANCE avec pieds en aluminium est une solution pratique et polyvalente, conçue pour le travail quotidien des masseurs, kinésithérapeutes et autres spécialistes. Sa structure en deux parties assure stabilité et confort tant pour le praticien que pour le patient. Grâce à ses dimensions compactes
Grâce à ses dimensions, sa légèreté et son sac fourni, il est également idéal pour le travail mobile, permettant un pliage et un transport rapides et pratiques.

Caractéristiques techniques	
Matériau de revêtement	Cuir synthétique
Rembourrage	Mousse
Capacité de charge maximale	225 kg

Structure de l'appareil :

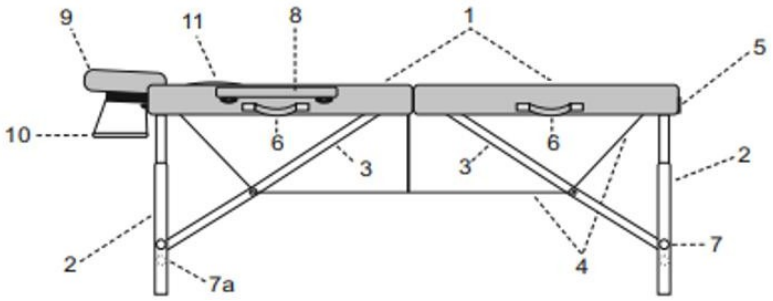

1. Plateaux de table
2. Pieds
3. Supports pour plateau
4. Tension par câble
5. Fermeture à glissière
6. Poignées de transport
7. Vis / goujons de réglage de la hauteur 7a. Vis supplémentaires
8. Accoudoirs
9. Appuie-tête
10. Tablette sous les bras
11. Bouchon pour l'ouverture pour le visage

Notice de montage

1. Une fois pliée, la table ressemble à une valise. Ouvrez les fermetures et dépliez les plateaux de la table
2. Retirez les accessoires (accoudoirs, appui-tête et tablette d'appui-bras)
3. Dépliez les pieds vers l'extérieur de la table

4. Placez la table sur ses pieds et appuyez dessus au niveau de la jonction des plateaux
5. Vérifiez la tension du câble
6. Réglez la hauteur du plateau selon vos préférences en suivant les instructions ci-dessous
7. Insérez les accoudoirs dans les ouvertures situées sur le côté de la table

8. Fixez le coussin à la tête de lit à l'aide des bandes Velcro, puis insérez la tête de lit dans les ouvertures situées en haut du lit. Utilisez le loquet pour bloquer la tête de lit dans la position choisie.

La tablette sous les bras peut être fixée de deux façons

Réglage de la hauteur :

1	2	3	Tables	Description des opérations
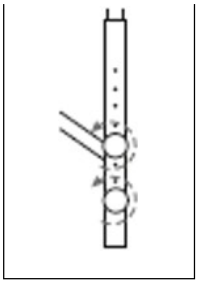	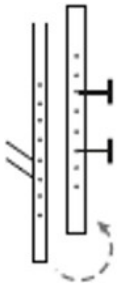		En bois	1. Dévissez les vis qui fixent les supports aux pieds de la table. 2. Réglez les supports à la hauteur souhaitée. 3. Resserrez les vis.
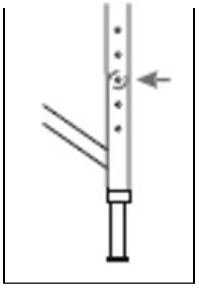	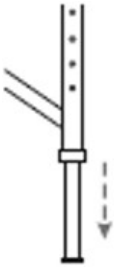	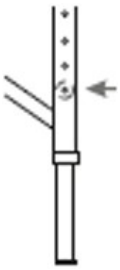	En aluminium	1. Appuyez sur la goupille de verrouillage. 2. Placez le support de plateau dans la position souhaitée. 3. Aligner le trou avec la goupille.

Remarque

- Avant d'installer le patient, assurez-vous que les pieds extérieurs sont correctement écartés et que les câbles sont en bon état et correctement tendus.
- La charge maximale de la table de massage est de 225 kg.

Recommandations :

1. La table est destinée à un usage en intérieur.
2. Il est interdit de déplacer la table lorsqu'elle est sous charge.
3. Il est interdit de sauter brusquement sur la table, ainsi que de s'asseoir, de s'agenouiller ou de s'appuyer directement contre l'appui-tête et les accoudoirs.
4. La table ne doit être transportée qu'une fois pliée et avec le verrou bien fermé.
5. Lors du pliage de la table, veillez à bien positionner les sangles. Ne pas coincer les sangles.
6. La table doit être utilisée et entreposée à l'écart de toute source directe de feu ou de chaleur.
7. Utilisée correctement, la table peut fonctionner sans défaillance pendant des années.
8. Les dommages résultant du non-respect des consignes ci-dessus ne constituent pas un motif de réclamation.

Dimensions de l'appareil

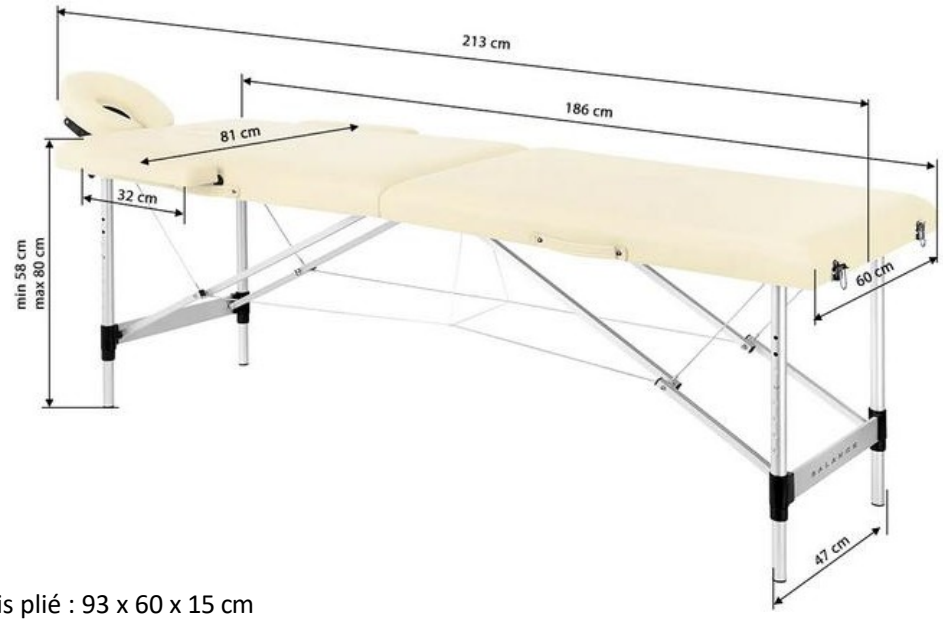

Dimensions une fois plié : 93 x 60 x 15 cm

Nettoyage et entretien :

Pour maintenir le produit en bon état technique et lui assurer une durée de vie maximale, il convient de le nettoyer et de l'entretenir régulièrement.

- Surface du lit : utilisez un chiffon propre et doux. Vous pouvez utiliser une petite quantité de produit spécial pour le nettoyage et l'imperméabilisation des cuirs synthétiques.
- Éléments en aluminium – essuyez-les avec un chiffon humide.

Mesures de sécurité :

1. Cet appareil est un équipement professionnel destiné à être utilisé dans les instituts de beauté. Son utilisation exclusive par du personnel de beauté qualifié permet d'éviter tout effet indésirable pendant le soin.
2. Il est interdit de démonter l'appareil ou de tenter de l'utiliser à d'autres fins que celles indiquées dans le présent mode d'emploi. Toutes les opérations d'entretien et de réparation doivent être effectuées exclusivement par un technicien du service après-vente agréé (société ACTIVESHOP Sp. z o.o.).
3. Il est interdit d'installer ou d'utiliser l'appareil à proximité de liquides, dans des endroits humides ou avec les mains mouillées. Veillez à ce qu'aucun liquide ne pénètre dans l'appareil.
4. Débranchez immédiatement la fiche de la prise et contactez le service après-vente agréé de la société ACTIVESHOP Sp. z o.o. dans les cas suivants : a) un liquide a pénétré dans l'appareil,
   b) l'appareil dégage une odeur étrange, de la fumée ou émet des bruits inhabituels, c) le cordon d'alimentation a été endommagé, d) l'appareil a été renversé ou son boîtier a été endommagé.
5. Ne posez aucun objet sur les câbles. N'installez pas l'appareil dans des endroits où quelqu'un pourrait marcher sur le cordon d'alimentation.
6. Pour des raisons de sécurité, débranchez le cordon d'alimentation de la prise après chaque utilisation de l'appareil.
7. Ne placez aucun corps étranger à l'intérieur de l'appareil. Si un corps étranger pénètre à l'intérieur, débranchez le cordon d'alimentation de la prise et contactez le distributeur ou le fabricant.
8. Ne placez pas l'appareil sur un chariot, une étagère ou un véhicule instable. En cas de chute, l'appareil pourrait être endommagé.

9. Afin de garantir la durée de vie prévue de l'appareil, il est recommandé d'attendre une minute avant d'appuyer à nouveau sur le bouton d'alimentation (entre la mise en marche et l'arrêt et inversement).
10. L'alimentation électrique doit être conforme aux spécifications indiquées sur la plaque signalétique. Dans le cas contraire, il existe un risque de dysfonctionnement de l'appareil, de détérioration, voire d'incendie.

ATTENTION

1. En cas de détérioration du cordon d'alimentation ou d'autres dysfonctionnements, veuillez contacter un service après-vente agréé afin d'éviter tout danger.
2. Cet appareil peut être utilisé par des enfants âgés d'au moins 8 ans, par des personnes aux capacités physiques et mentales réduites, ainsi que par des personnes non familiarisées avec le fonctionnement de cet équipement, à condition qu'une surveillance appropriée ou des instructions sur l'utilisation correcte et sûre leur soient fournies et que les risques associés soient compris.
3. Ne laissez pas l'appareil sans surveillance lorsque des enfants ou des personnes ne disposant pas des connaissances suffisantes pour l'utiliser se trouvent à proximité.
4. L'appareil n'est pas destiné à être utilisé par des enfants. Ne laissez pas les enfants jouer avec l'appareil.
5. Cet appareil électrique n'est pas un jouet. Une utilisation incorrecte ou un contact avec l'appareil peut présenter un risque pour la santé ou entraîner la mort ; c'est pourquoi l'appareil doit être utilisé et conservé hors de portée des enfants.

Mise au rebut de l'appareil

Afin de protéger l'environnement, conformément à la directive 2012/19/UE relative aux déchets d'équipements électriques et électroniques, les appareils électriques usagés doivent être collectés séparément et déposés dans des points de collecte des déchets d'équipements électriques et électroniques. Il convient de respecter les règles relatives à l'élimination de ce
type d'équipement et ne pas les jeter dans les poubelles ménagères.

À la fin de leur durée de vie, ces appareils contiennent encore des composants de grande valeur pouvant être recyclés ; c'est pourquoi il convient de les remettre pour recyclage aux points de collecte appropriés ou à la société ACTIVESHOP Sp. z o.o.

Stockage et transport

L'appareil doit être transporté à une température comprise entre (–)20 °C et (+)40 °C, exclusivement dans son emballage d'origine. Il doit être stocké dans un local bien ventilé, avec une humidité relative ne dépassant pas 90 %. Température de fonctionnement comprise entre (+)10 °C et (+)40 °C. Pendant les processus
Lors du stockage et du transport, il ne faut pas jeter ni laisser tomber l'appareil, ni l'exposer à des chocs mécaniques ou aux intempéries.