ACTIVESHOP®

BEDIENUNGSANLEITUNG

Zusammenklappbarer Massagetisch aus Aluminium Balance, 2-teilig, 186 x 60 cm

Importeur:
ACTIVESHOP SP. Z O.O.
ul. Graniczna 8b, Gebäude DC2A
54-610 Wrocław, Polen
www.activeshop.com.pl
Rev. A/02/2026

Scannen für verschieden Sprachen

Vielen Dank, dass Sie sich für unser Produkt entschieden haben.
Bitte lesen Sie die Bedienungsanleitung vor dem ersten Gebrauch durch und bewahren Sie sie für später auf.

Der klappbare Massagetisch BALANCE mit Aluminiumbeinen ist eine praktische und vielseitige Lösung, die speziell für den Arbeitsalltag von Masseuren, Physiotherapeuten und anderen Fachleuten entwickelt wurde. Die zweiteilige Konstruktion sorgt für Stabilität und Komfort sowohl für den Behandler als auch für den Patienten. Dank seiner kompakten
Dank seiner kompakten Abmessungen, seines geringen Gewichts und der mitgelieferten Tragetasche eignet er sich auch hervorragend für den mobilen Einsatz – er lässt sich schnell und bequem zusammenklappen und transportieren.

Technische Daten	
Bezugsmaterial	Kunstleder
Füllung	Schaumstoff
Maximale Tragkraft	225 kg

Geräteaufbau:

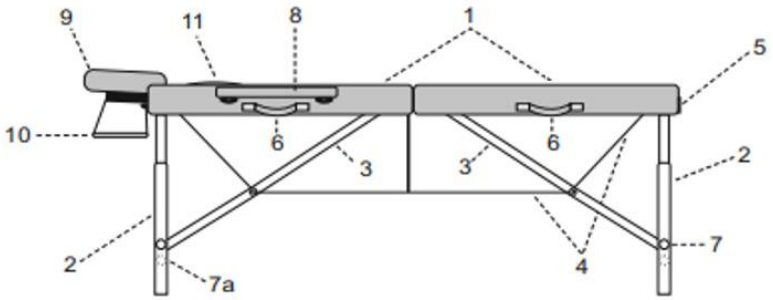

1. Tischplatten
2. Beine
3. Stützen für die Tischplatte
4. Seilspannung
5. Kofferschloss
6. Tragegriffe
7. Schrauben / Bolzen zur Höhenverstellung 7a. Zusätzliche Schrauben
8. Armlehnen
9. Kopfstütze
10. Armablage
11. Abdeckung für Gesichtsausschnitt

Montageanleitung

1. Der zusammengeklappte Tisch sieht aus wie ein Koffer. Öffne die Verschlüsse und klappe die Tischplatten auf
2. Nehmen Sie das Zubehör heraus (Armlehnen, Kopfstütze und Armlehnenablage)
3. Klappen Sie die Beine nach außen

4. Stelle den Tisch auf die Beine und drücke ihn an der Verbindungsstelle der Tischplatten fest
5. Überprüfen Sie die Seilspannung
6. Stellen Sie die gewünschte Höhe der Tischplatte gemäß der folgenden Anleitung ein
7. Schieben Sie die Armlehnen in die Öffnungen an der Seite des Tisches

8. Befestige das Kissen mit den Klettverschlüssen am Kopfteil und schiebe das Kopfteil anschließend in die Öffnungen an der Oberseite des Bettes. Verwende den Riegel, um das Kopfteil in der gewünschten Position zu arretieren.

Die Armlehnenablage kann auf zwei Arten befestigt werden

Höhenverstellung:

1	2	3	Tische	Beschreibung der Schritte
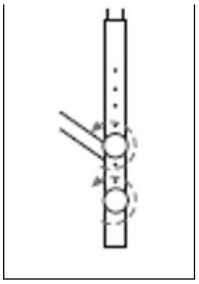	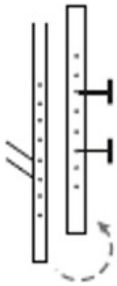		Holztische	1. Löse die Schrauben, mit denen die Stützen an den Tischbeinen befestigt sind. 2. Stellen Sie die Stützen auf die gewünschte Höhe ein. 3. Ziehen Sie die Schrauben fest.
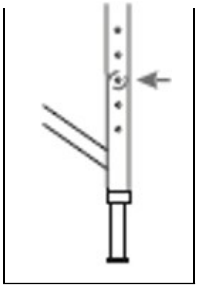	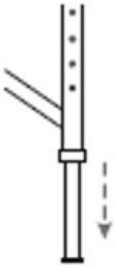	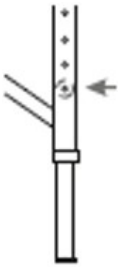	Aluminium	1. Drücken Sie den Sicherungsstift hinein. 2. Die Halterung für die Tischplatte in die gewünschte Position bringen. 3. Die Öffnung an den Bolzen anpassen.

Achtung

- Vergewissern Sie sich vor dem Auflegen des Patienten, dass die Außenbeine korrekt aufgestellt sind und die Seile in gutem Zustand und richtig gespannt sind.
- Die maximale Belastbarkeit des Massagetisches beträgt 225 kg.

Hinweise:

1. Der Tisch ist für den Gebrauch in Innenräumen bestimmt.
2. Es ist verboten, die Position des Tisches zu verändern, wenn er belastet ist.
3. Es ist verboten, heftig auf den Tisch zu springen sowie sich direkt auf die Kopf- und Armlehnen zu setzen, zu knien oder sich daran anzulehnen.
4. Der Tisch darf ausschließlich im zusammengeklappten Zustand und mit verriegeltem Schloss transportiert werden.
5. Achten Sie beim Zusammenklappen des Tisches auf die Anordnung der Seile. Die Seile dürfen nicht eingeklemmt werden.
6. Der Tisch sollte fern von direkten Feuer- und Wärmequellen verwendet und gelagert werden.
7. Bei sachgemäßer Nutzung kann der Tisch jahrelang störungsfrei dienen.
8. Schäden, die durch Nichtbeachtung der oben genannten Hinweise entstehen, sind kein Grund für eine Reklamation.

Abmessungen des Geräts

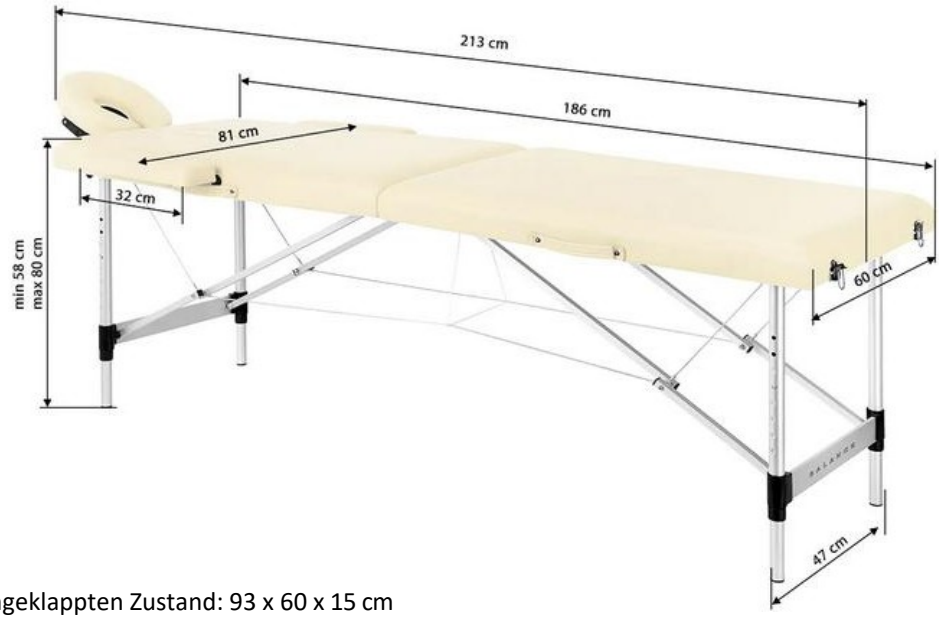

Maße im zusammengeklappten Zustand: 93 x 60 x 15 cm

Reinigung und Pflege:

Um das Produkt in einem guten technischen Zustand zu halten und eine möglichst lange Lebensdauer zu gewährleisten, sollte es regelmäßig gereinigt und gepflegt werden.

- Liegefläche – verwenden Sie ein sauberes, weiches Tuch. Sie können eine kleine Menge eines speziellen Reinigungs- und Imprägniermittels für Kunstleder verwenden.
- Aluminiumteile – wischen Sie diese mit einem feuchten Tuch ab.

Sicherheitshinweise:

1. Das Gerät ist ein professionelles Gerät für den Einsatz in Kosmetiksalons. Die Bedienung des Geräts ausschließlich durch qualifiziertes Kosmetikpersonal verhindert unerwünschte Auswirkungen während der Behandlung.
2. Das Gerät darf nicht zerlegt werden, und es dürfen keine Versuche unternommen werden, es für andere als die in dieser Bedienungsanleitung angegebenen Zwecke zu verwenden. Alle Wartungs- und Reparaturarbeiten dürfen ausschließlich von einem Mitarbeiter eines autorisierten Kundendienstes (Firma ACTIVESHOP Sp. z o.o.) durchgeführt werden.
3. Das Gerät darf nicht in der Nähe von Flüssigkeiten, an feuchten Orten oder mit nassen Händen installiert oder bedient werden. Achten Sie darauf, dass keine Flüssigkeiten in das Gerät gelangen.
4. Ziehen Sie in den folgenden Fällen sofort den Stecker aus der Steckdose und wenden Sie sich an den autorisierten Kundendienst der Firma ACTIVESHOP Sp. z o.o.: a) Flüssigkeit ist in das Gerät gelangt,
   b) das Gerät einen seltsamen Geruch oder Rauch abgibt oder seltsame Geräusche macht, c) das Netzkabel beschädigt wurde, d) das Gerät umgestürzt ist oder das Gehäuse beschädigt wurde.
5. Es dürfen keine Gegenstände auf die Kabel gelegt werden. Das Gerät darf nicht an Orten aufgestellt werden, an denen jemand auf das Netzkabel treten könnte.
6. Aus Sicherheitsgründen sollten Sie das Netzkabel nach jedem Gebrauch des Geräts aus der Steckdose ziehen.
7. Es dürfen keine Fremdkörper in das Gerät gelangen. Sollte ein Fremdkörper ins Innere gelangen, ziehen Sie bitte das Netzkabel aus der Steckdose und wenden Sie sich an Ihren Händler oder den Hersteller.
8. Stellen Sie das Gerät nicht auf einen instabilen Wagen, ein Regal oder ein Fahrzeug. Bei einem Sturz kann das Gerät beschädigt werden.

9. Um die angegebene Lebensdauer des Geräts zu gewährleisten, wird empfohlen, vor dem erneuten Drücken des Netzschalters eine Minute zu warten (zwischen dem Ein- und Ausschalten und umgekehrt).
10. Die Stromversorgung muss den Angaben auf dem Typenschild entsprechen. Andernfalls besteht die Gefahr einer Fehlfunktion des Geräts, einer Beschädigung oder sogar eines Brandes.

ACHTUNG

1. Bei Beschädigung des Netzkabels oder anderen Störungen wenden Sie sich bitte an einen autorisierten Kundendienst – so vermeiden Sie Gefahren.
2. Dieses Gerät darf von Kindern ab 8 Jahren, von Personen mit eingeschränkten körperlichen oder geistigen Fähigkeiten sowie von Personen, die mit der Funktionsweise dieses Geräts nicht vertraut sind, verwendet werden, sofern eine angemessene Aufsicht oder Einweisung in die sichere und ordnungsgemäße Nutzung gewährleistet ist und die damit verbundenen Gefahren verständlich sind.
3. Lassen Sie das Gerät nicht unbeaufsichtigt, wenn sich Kinder oder Personen, die nicht über ausreichende Kenntnisse im Umgang mit dem Gerät verfügen, in dessen Nähe aufhalten.
4. Das Gerät ist nicht zum Spielen für Kinder bestimmt. Lassen Sie Kinder nicht mit dem Gerät spielen.
5. Dieses Elektrogerät ist kein Spielzeug. Eine unsachgemäße Verwendung oder der Kontakt mit dem Elektrogerät kann zu Gesundheitsschäden oder zum Tod führen; daher muss das Gerät außerhalb der Reichweite von Kindern verwendet und aufbewahrt werden.

Entsorgung des Geräts

Zum Schutz der Umwelt und gemäß der Richtlinie 2012/19/EG über Elektro- und Elektronik-Altgeräte sollten Elektroaltgeräte getrennt gesammelt und an Sammelstellen für Elektro- und Elektronik-Altgeräte abgegeben werden. Bitte befolgen Sie die Vorschriften für die Entsorgung dieser
Geräteart zu befolgen und diese nicht in den Hausmüll zu werfen.

Am Ende ihrer Nutzungsdauer enthalten diese Geräte noch vollwertige, recycelbare Bestandteile; daher sollten sie zur Wiederverwertung an entsprechende Sammelstellen oder an die Firma ACTIVESHOP Sp. z o.o. übergeben werden.

Lagerung und Transport

Das Gerät sollte bei Temperaturen zwischen (–)20 °C und (+)40 °C ausschließlich
in der Originalverpackung transportiert werden. Es ist in einem gut belüfteten Raum bei einer relativen Luftfeuchtigkeit von höchstens 90 % zu lagern. Betriebstemperatur von (+)10 °C bis (+)40 °C. Während der Prozesse
Bei der Lagerung und beim Transport darf das Gerät nicht geworfen oder fallen gelassen werden und darf keinen mechanischen Erschütterungen oder Witterungseinflüssen ausgesetzt werden.