ACTIVESHOP®

BRUKSANVISNING

Kosmetisk fåtölj hyd. Sillon 210

Importör:

ACTIVESHOP Sp. z o.o.

ul. Graniczna 8b, bud. DC2A

54-610 Wrocław, Polen

www.activeshop.com.pl

Rev. A/05/2025

Skanna
för olika
språk

Dimensioner:

Montering av sitsen:

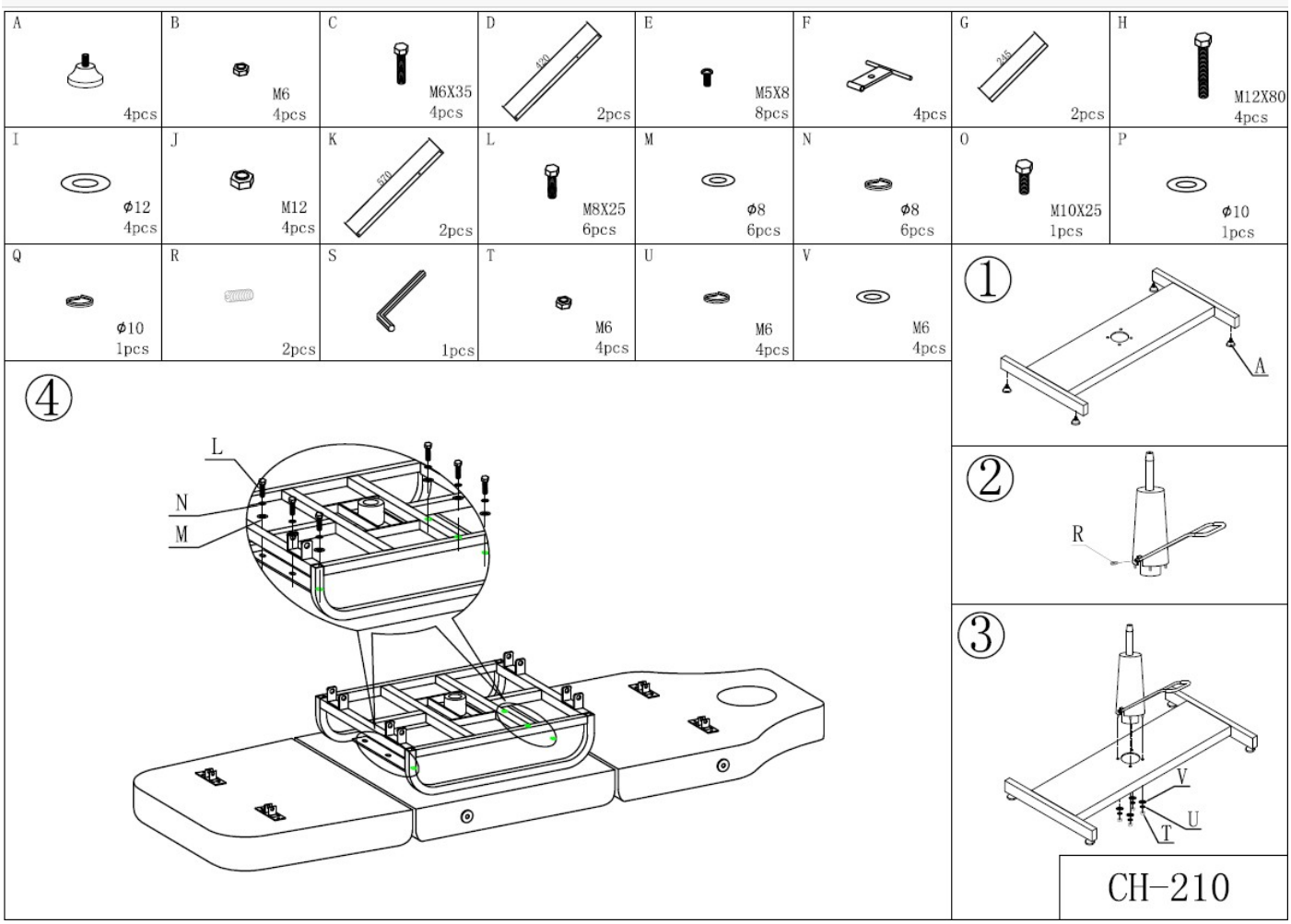

1. Skjut in dynorna i sittunderlaget.
2. Montera höjdjusteringsspaken på ställdonet med hjälp av R-elementet.
3. Montera ställdonet på sittunderlaget och dra sedan åt med V-, U- och T-elementen.
4. Placera sitsramen av metall på sitsbasen och fäst den med L, M och N.

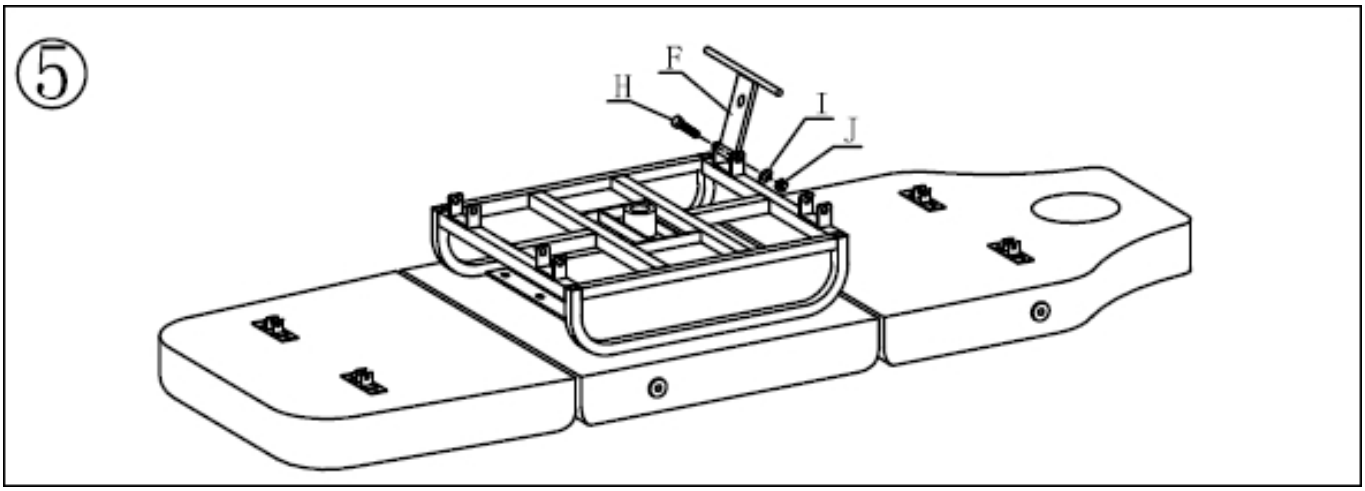

5. Montera element F genom att dra åt det med elementen I, J och H.

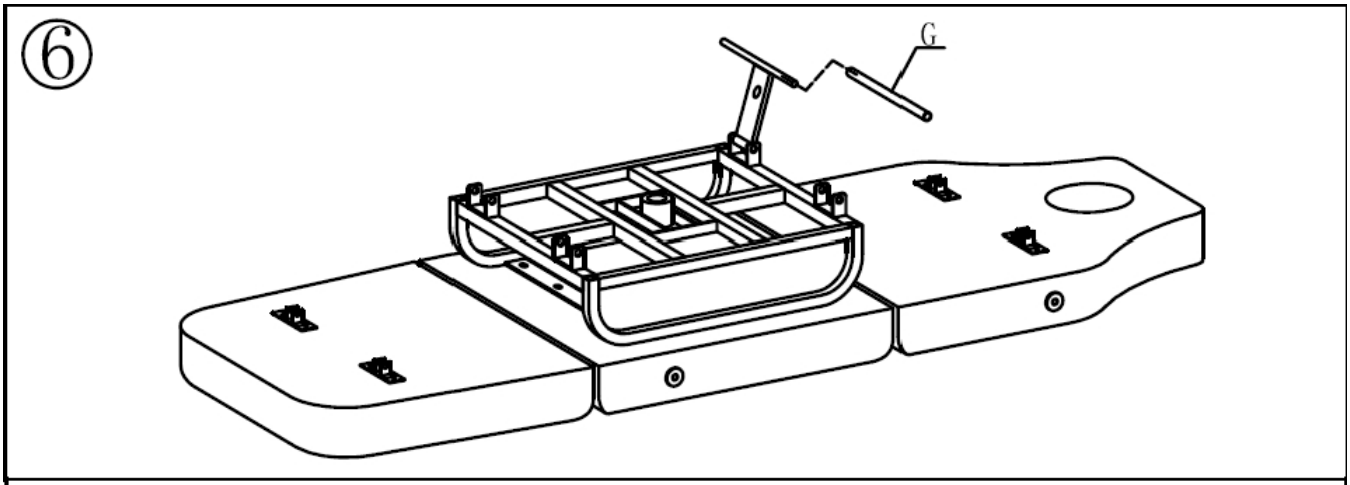

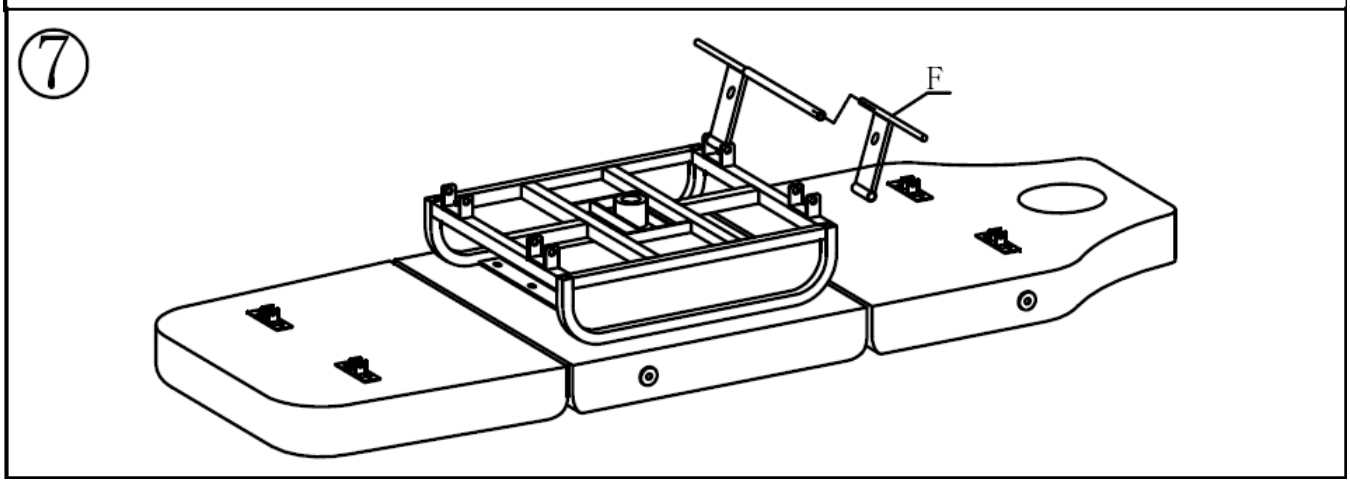

6.7 Använd element G för att sammanfoga de två F-elementen.

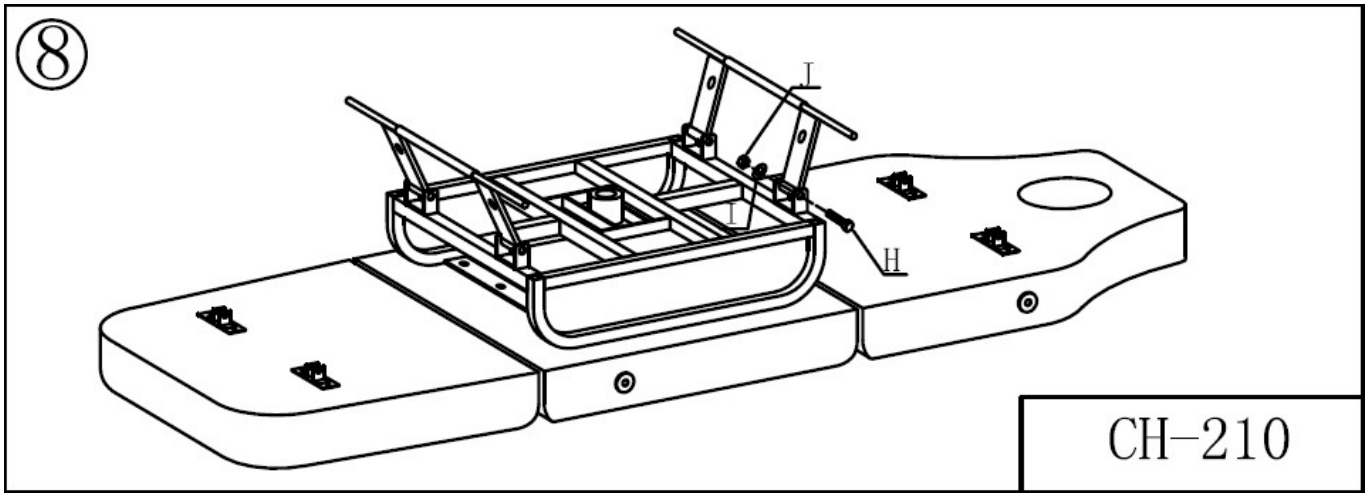

8. Dra åt med J och H och upprepa på andra sidan.

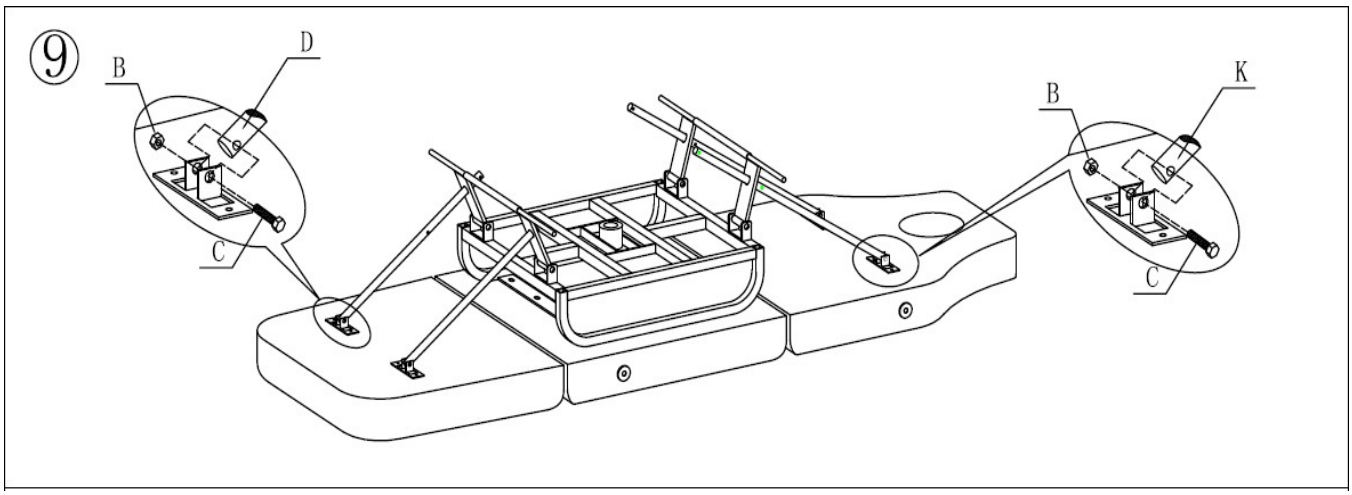

9. Sätt in bitarna D och K och skruva fast dem med B och C.

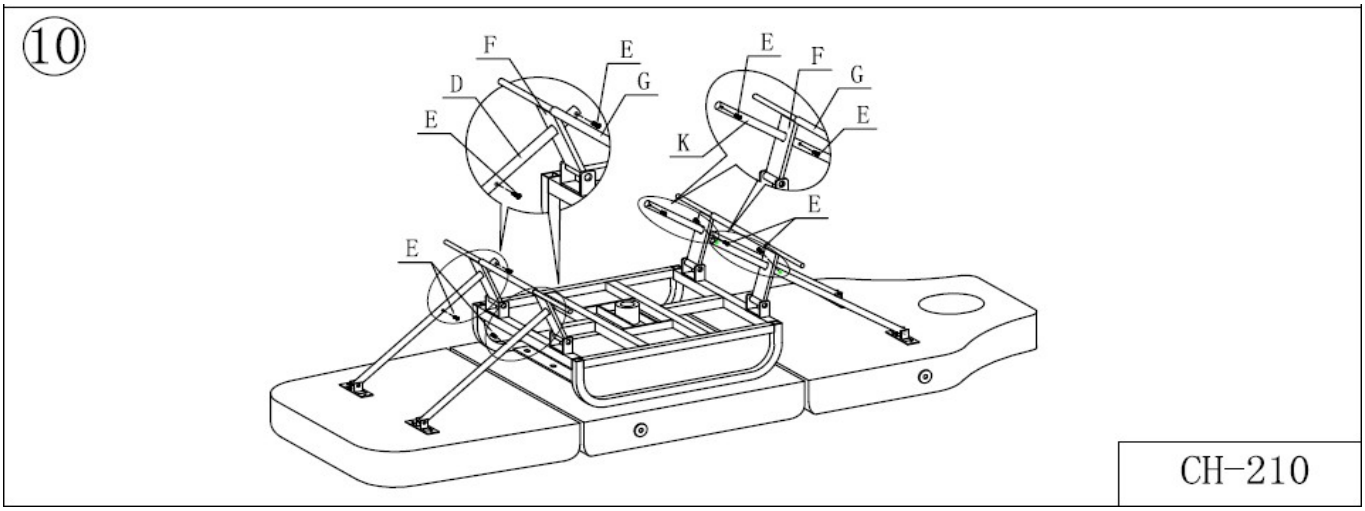

10. Fäst stödbenen med hjälp av E.

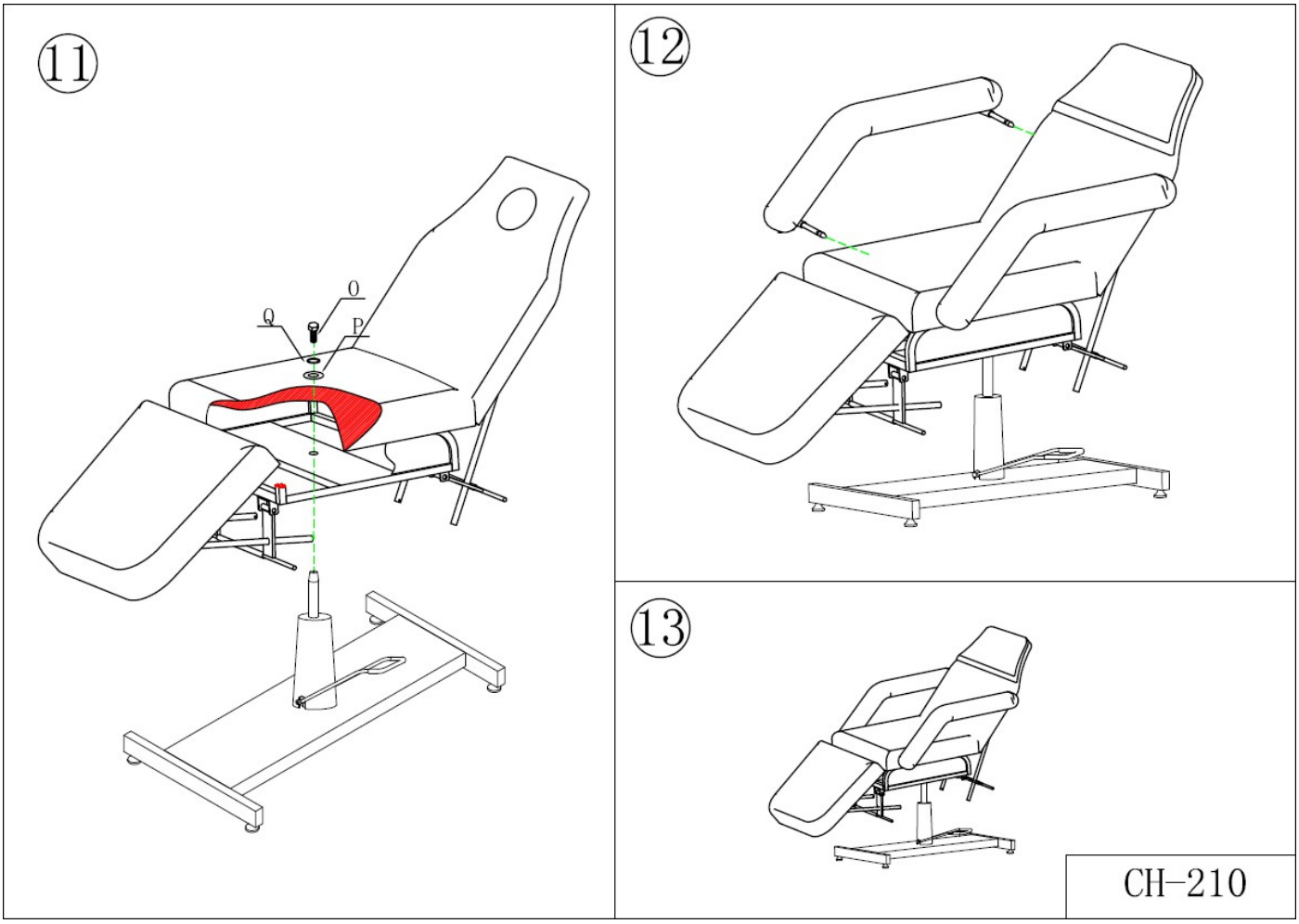

11. Montera sitsen på ställdonsstammen och dra åt den med Q, P och O.

12. Skjut in armstöden enligt bilden.

Sitsens funktioner:

-Höjning av sitsen: höj sitsen genom att trycka på spaken

-Sänka sitsen: tryck ned tills sitsen sjunker helt

-Vridlåsning av sitsen: lyft spaken så långt upp som möjligt

Försiktighet!

Sätt dig inte ner plötsligt och lägg inte hela din vikt på sitsen. Flytta eller förflytta inte sitsen med personer eller last på den. Stå inte på stolen med fötterna eller knäna, gunga inte, sitt inte på armstöden och sitt inte på mer än en person.

Rengöring och desinficering av enheten:

Koppla ur enheten före rengöring.

För att hålla stolens yta i gott skick måste den rengöras regelbundet. Kom ihåg att rengöra och desinficera stolen efter varje a n v ä n d n i n g s t i l l f ä l l e . Vi rekommenderar att du utför en grundlig desinfektion en gång i månaden.

I Metall- och plastytor

Rengör ytor och reglage av metall och plast genom att torka av dem med en fuktig trasa. En liten borste fungerar bra för att rengöra svåråtkomliga områden eller hörn. Använd inte för mycket vätska för att rengöra apparaten. Desinficera sedan apparaten med en lämplig vätska.

II Ytor av rostfritt stål

Rengöring med ett milt rengöringsmedel fungerar bäst. Ammoniak och de flesta lösningsmedel kan användas för att ta bort svåra fläckar. Undvik klorbaserade lösningar.

III Målade eller förkromade metallytor

- Använd inte vattenstrålar (duschar, högtrycksvattenkanoner) för rengöring.

- Rengör inte vid höga temperaturer och hög luftfuktighet, och utsätt inte enheten för förhållanden som kan leda till vätskekontaminering.

- Använd inte lösningsmedel eller syror för rengöring.

IV Stolens yta

- Torka av sitsytan jämnt med ett speciellt läderrengöringsmedel och torka sedan av den med en ren, mjuk trasa.

Underhåll:

1. **Daglig rengöring**
   Avlägsna damm med en mjuk, torr trasa.
2. **Avlägsnande av envis smuts**
   Som du vet är det svårt att få bort envis smuts med en vanlig torr trasa. Använd i så fall först en mjuk trasa med utspätt neutralt rengöringsmedel och torka sedan med en torr trasa.
3. **Användning av bensen, thinner, bensin eller andra lösningsmedel är förbjuden.**
   Dessa medel kan skada huden eller fräta sönder produkten.
4. **Förvaring och driftförhållanden**
   Utsätt inte produkten för starkt solljus eller fukt. Om du inte gör det kan produkten skadas.

SÄKERHETSÅTGÄRDER

Apparaten är en professionell utrustning för användning i skönhetssalonger. Om apparaten endast används av kvalificerad kosmetisk personal kan oönskade följder under behandlingen undvikas.

Apparaten får inte demonteras eller användas för andra ändamål än de som anges i denna bruksanvisning. All service och alla reparationer får endast utföras av en auktoriserad servicetekniker (företaget ACTIVESHOP Sp. z o.o.).

Installera eller använd inte apparaten i närheten av vätskor, på våta platser eller med våta händer - se till att inga vätskor kommer in i apparaten.

Dra omedelbart ut stickkontakten ur eluttaget och kontakta ACTIVESHOP Ltd:s auktoriserade serviceverkstad i följande fall

(a) vätska har trängt in i apparaten, (b) apparaten avger en konstig lukt, rök eller konstiga ljud,

c) nätsladden har skadats, d) apparaten har välts omkull eller dess hölje har skadats.

Placera inga föremål på kablarna. Installera inte enheten på en plats där någon kan trampa på nätsladden.

Av säkerhetsskäl ska du dra ut nätkabeln ur vägguttaget varje gång du avslutar arbetet med enheten.

För inte in något i apparatens öppning. Om ett främmande föremål kommer in i öppningen ska du dra ut sladden ur vägguttaget och kontakta återförsäljaren eller tillverkaren.

Placera inte apparaten på en instabil vagn, hylla eller fordon. Enheten kan skadas om den tappas.

För att garantera en lång livslängd för apparaten rekommenderas ett intervall på en minut innan du trycker på strömbrytaren igen (mellan på- och avstängning och vice versa).

Strömförsörjningen måste överensstämma med specifikationerna på märkskylten. Annars finns det risk för att apparaten inte fungerar som den ska, skadas eller till och med bränns ut.

FÖRSIKTIGHET:

Vid skador på nätsladden eller andra funktionsfel ska du kontakta en auktoriserad serviceverkstad - på så sätt undviker du fara.

Denna apparat får användas av barn som är minst 8 år gamla och av personer med nedsatt fysisk och mental förmåga och bristande erfarenhet och kunskap om utrustningen, om de övervakas eller instrueras om hur utrustningen ska användas på ett säkert sätt så att de förstår de risker som är förknippade med den.

Apparaten är inte avsedd att lekas med av barn. Låt inte barn leka med apparaten.

Lämna inte apparaten obevakad när barn eller personer som inte har tillräcklig kunskap om hur apparaten ska användas befinner sig i närheten.

Denna elektriska apparat är inte en leksak. Felaktig användning eller kontakt med den elektriska apparaten kan utgöra en hälsorisk eller leda till döden, och därför ska apparaten användas och förvaras utom räckhåll för barn.

KASSERING AV APPARATEN

Lämna in förbrukade elektriska apparater, tillbehör och förpackningar till återvinningscentraler i enlighet med miljöskyddsprinciperna. Elektriska apparater får inte slängas i hushållssoporna. Följ de regler som gäller för avfallshantering av denna typ av utrustning. För att skydda miljön i enlighet med direktiv 2012/19/EG om avfall som utgörs av eller innehåller elektriska eller elektroniska produkter, ska använda

elektrisk utrustning ska samlas in separat och sedan föras till insamlingsställen för

insamlingsanläggningar för avfall som utgörs av eller innehåller elektronisk och elektrisk utrustning. Uttjänta och gamla apparater innehåller komponenter som kan återvinnas helt och hållet och bör därför lämnas in för upparbetning. Därför bör de lämnas till lämpliga insamlingsplatser och till ACTIVESHOP Ltd.

LAGRING OCH TRANSPORT

Enheten får endast transporteras i originalförpackningen vid en temperatur mellan (-) 20 °C och (+) 50 °C. Förvara enheten i ett väl ventilerat utrymme med en relativ luftfuktighet på högst 75%. Driftstemperatur mellan (+) 10 °C och (+) 40 °C. Under förvaring och transport får enheten inte kastas eller tappas, utsättas för mekaniska stötar eller atmosfäriska ämnen.