ACTIVESHOP®

NÁVOD K POUŽITÍ

Kosmetické křeslo hyd. Sillon 210

Dovozce:

ACTIVESHOP Sp. z o.o.

ul. Graniczna 8b, bud. DC2A

54-610 Wrocław, Polska

www.activeshop.com.pl

Rev. A/05/2025

Scan for different languages

Rozměry:

Montáž:

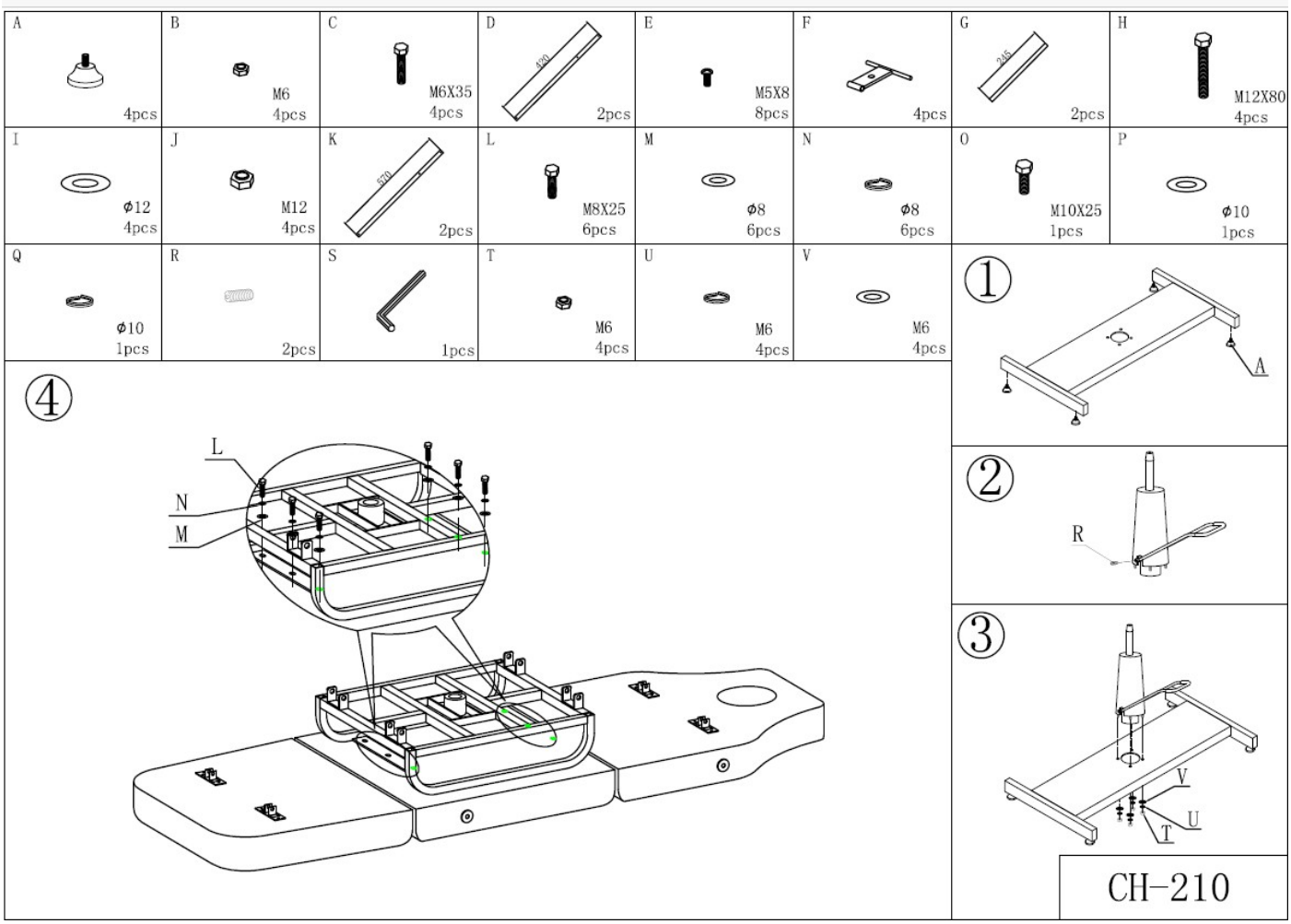

1. Vsuňte podložky do základny křesla.
2. Namontujte páku pro nastavení výšky na píst pomocí prvku R.
3. Umístěte píst na základnu křesla a poté jej utáhněte pomocí prvků V, U a T.
4. Umístěte kovový rám sedáku na spodní část křesla a poté jej připevněte pomocí prvků L, M a N.

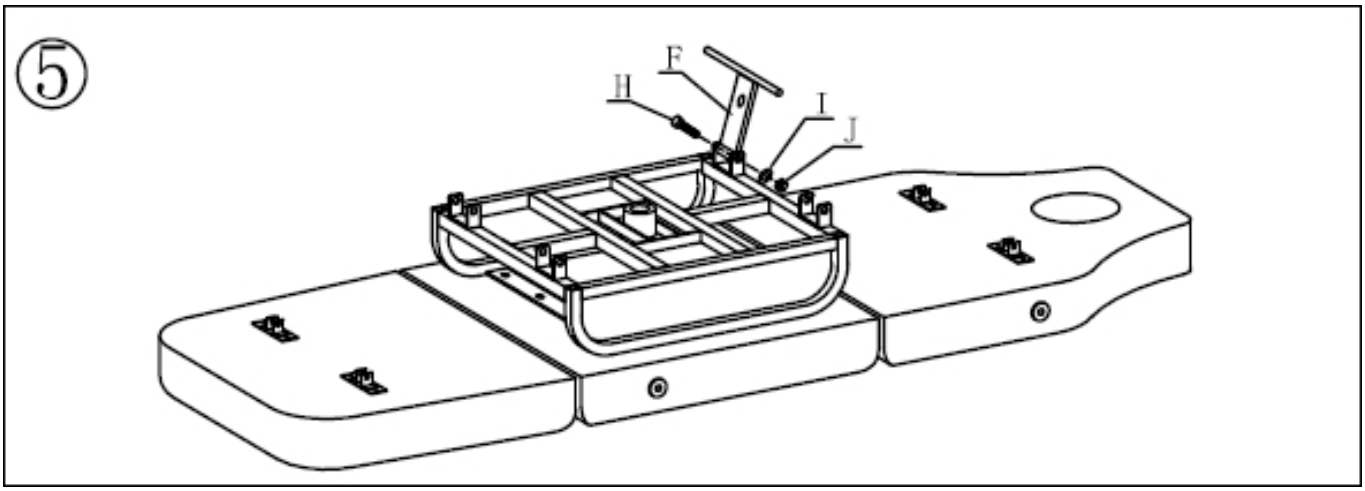

5. Namontujte prvek F a utáhněte jej prvky I, J a H.

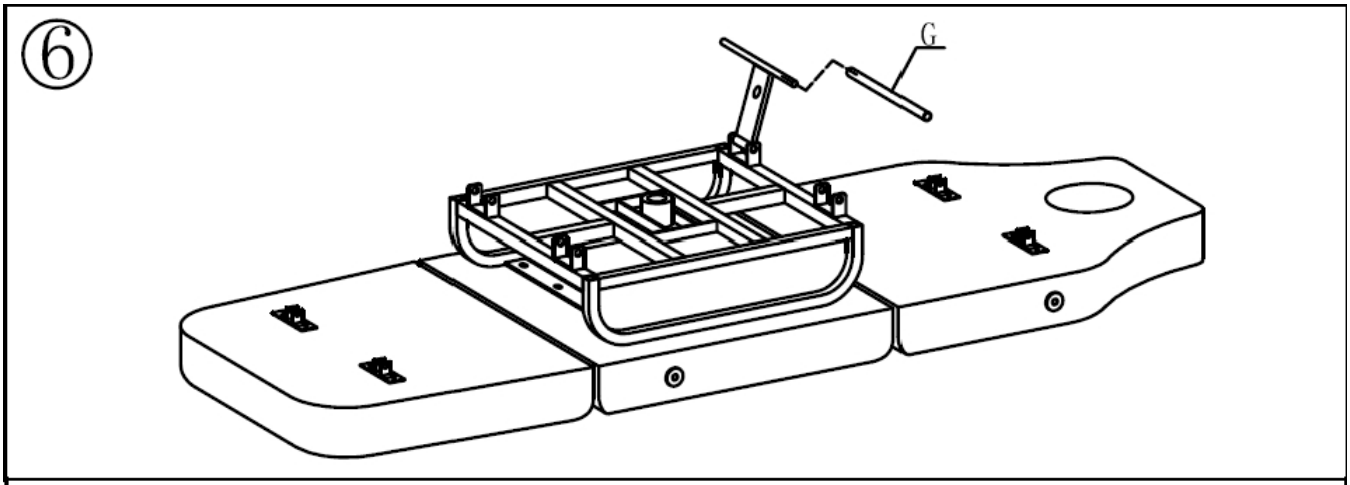

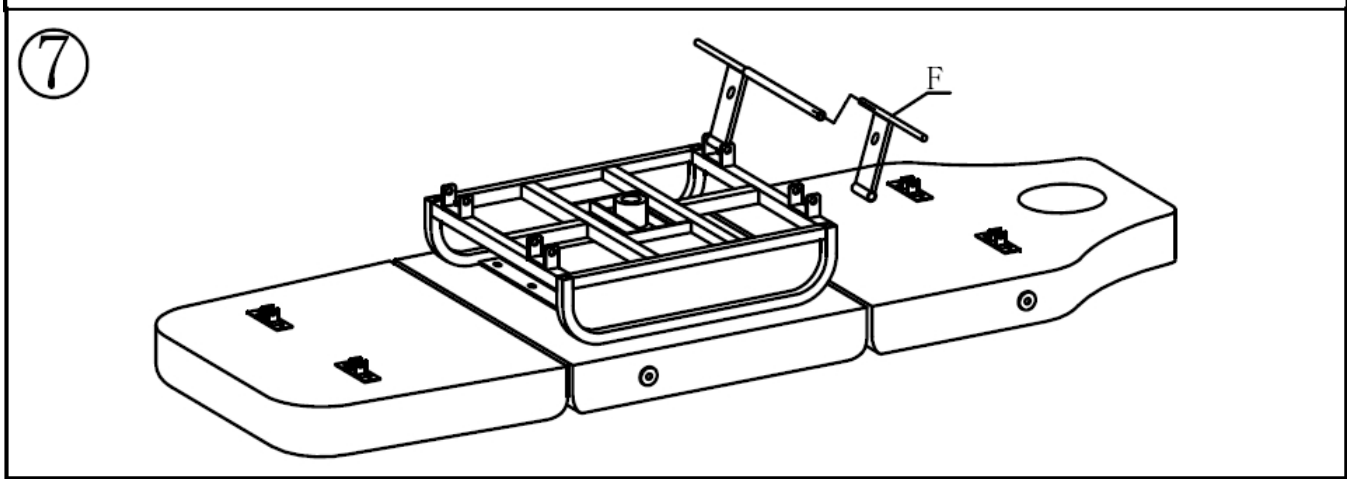

6,7. Pomocí prvku G spojte dva prvky F.

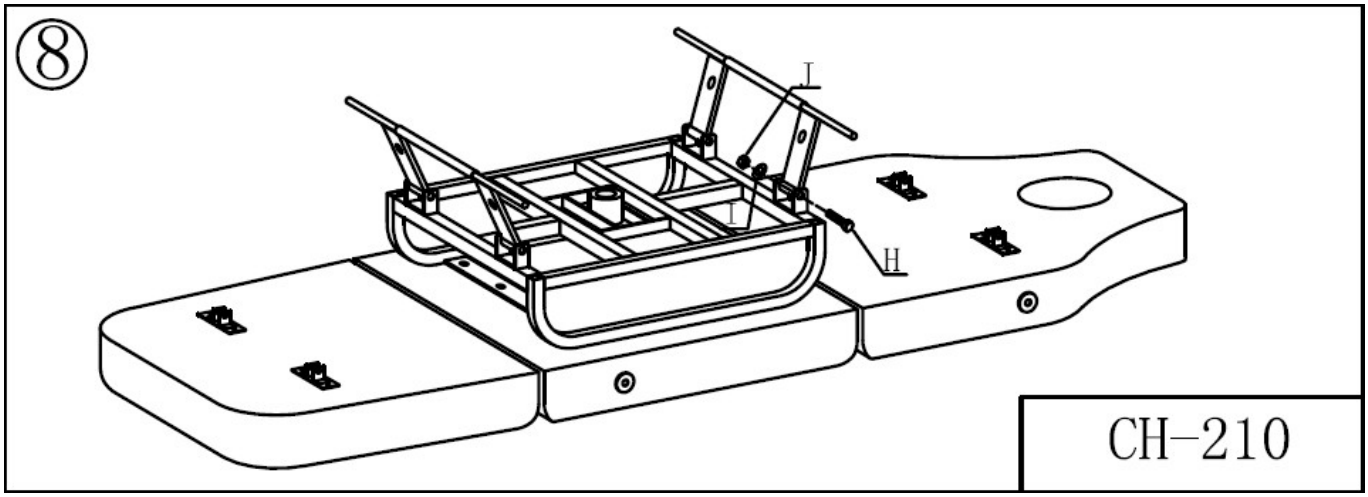

8. Utáhněte pomocí prvků J a H a poté postup opakujte na druhé straně.

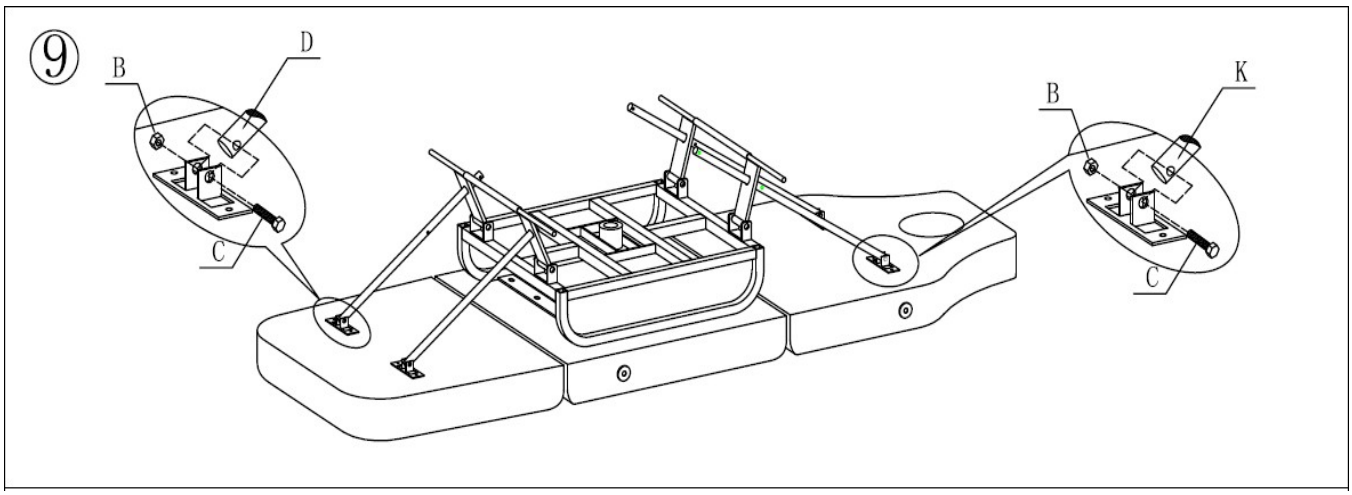

9. Vsuňte prvky D a K a poté je přišroubujte pomocí B a C.

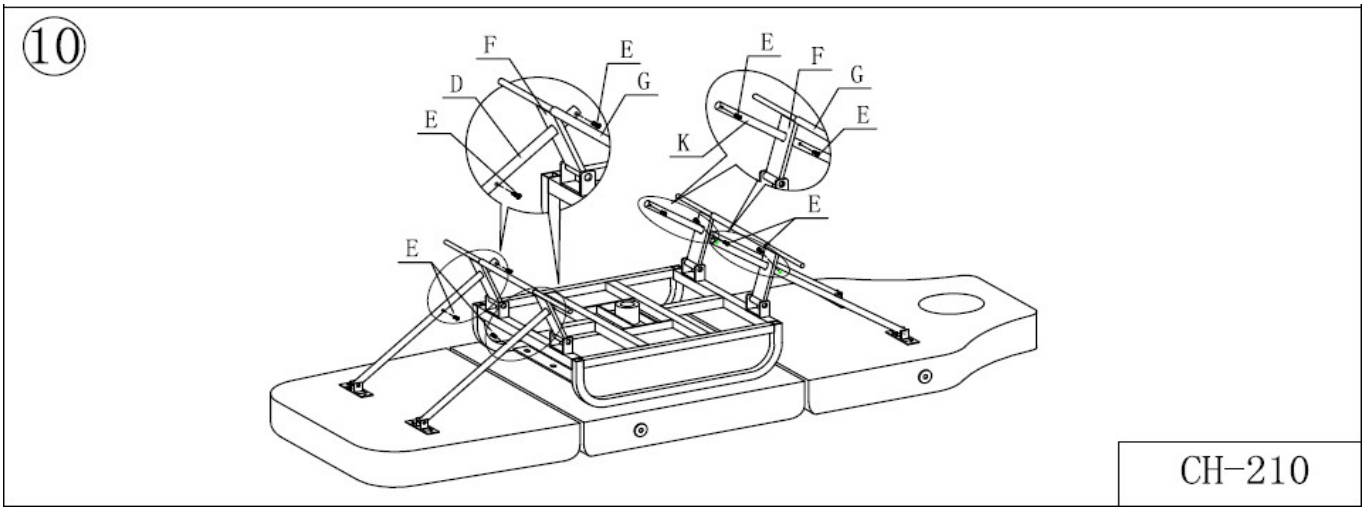

10. Zajistěte podpěry pomocí prvků E.

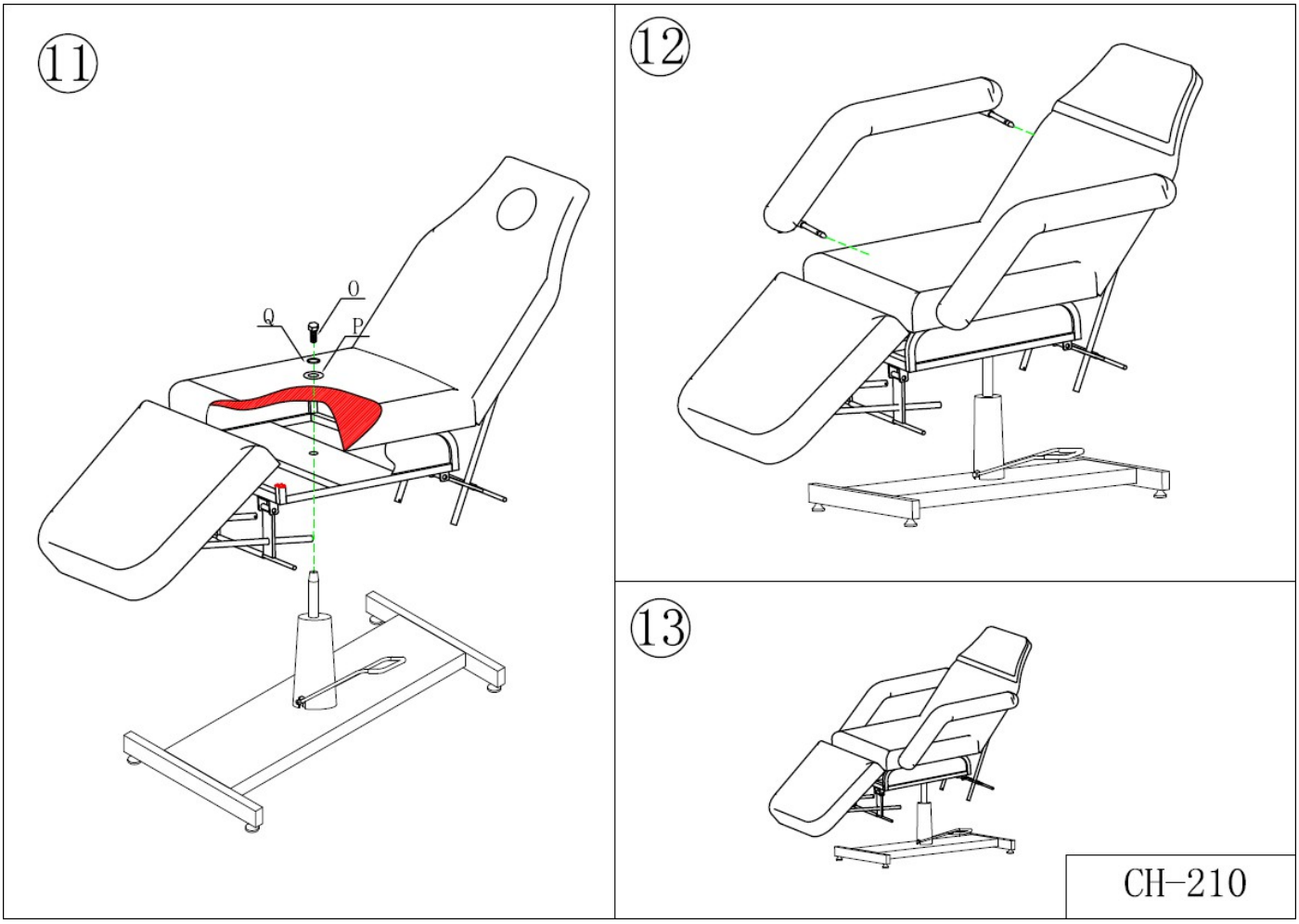

11. Nasaďte sedadlo na čep servomotoru a poté jej utáhněte pomocí prvků Q, P a O.
12. Vsuňte područky tak, jak je znázorněno na obrázku.

Funkce sedadla:

-Zvedání sedadla: zvedněte sedadlo stlačením páčky

-Sklopení sedadla: zatlačte dolů, dokud se sedadlo zcela nesklopí

-Blokování otáčení sedadla: zvedněte páku maximálně nahoru

Upozornění!

Nesedejte si prudce a neházejte na křeslo těžké předměty. Je zakázáno posouvat a přenášet křeslo, pokud na něm sedí osoby nebo jsou na něm jiné těžké předměty. Na křeslo se nesmí stoupat nohama ani koleny, houpání, sedání na područky a nesmí na něm sedět více než jedna osoba.

Čištění a dezinfekce zařízení:

Před zahájením čištění odpojte zařízení od elektrické sítě.

Aby povrch křesla zůstal v dobrém stavu, je třeba jej pravidelně čistit. Nezapomeňte křeslo po každém použití vyčistit a dezinfikovat. Doporučuje se provádět důkladnou dezinfekci jednou za měsíc.

I Kovové a plastové povrchy

Kovové a plastové povrchy a ovládací prvky očistěte vlhkým hadříkem. K čištění těžko přístupných míst nebo rohů se hodí malý kartáček. Nepoužívejte příliš velké množství čisticího prostředku. Poté zařízení dezinfikujte vhodným dezinfekčním prostředkem.

II Nerezové povrchy

Nejlepší výsledky dosáhnete při čištění jemným roztokem detergentu. Amoniak a většina rozpouštědel mohou být použity k odstranění odolných skvrn. Vyhněte se roztokům na bázi chloru.

III Lakované nebo chromované kovové povrchy

- K čištění nepoužívejte vodní trysky (sprchy, vysokotlaké vodní děla).

- Nečistěte při vysokých teplotách a vysoké vlhkosti vzduchu, nevystavujte zařízení podmínkám, které mohou vést k znečištění kapalinou.

- K čištění nepoužívejte rozpouštědla ani kyseliny.

IV Povrch sedadla

- Povrch křesla rovnoměrně otřete speciálním čisticím prostředkem na kůži a poté jej otřete čistým měkkým hadříkem.

Údržba:

1. **Každodenní čištění**
   Odstraňujte prach měkkým suchým hadříkem.
2. **Odstraňování odolných nečistot**
   Jak je známo, je obtížné odstranit odolné nečistoty pomocí běžného suchého hadříku. V takovém případě je třeba nejprve použít měkký hadřík s ředěným neutrálním čisticím prostředkem a poté otřít suchým hadříkem.
3. **Je zakázáno používat benzen, ředidla, benzín nebo jiné rozpouštědla.**
   Tyto prostředky mohou poškodit kůži nebo způsobit korozi výrobku.
4. **Skladování a provozní podmínky**
   Výrobek nevystavujte silnému slunečnímu záření ani vlhkosti. V opačném případě může dojít k poškození výrobku.

BEZPEČNOSTNÍ OPATŘENÍ

Zařízení je profesionální přístroj určený pro použití v kosmetických salonech. Pouze kvalifikovaný kosmetický personál smí zařízení obsluhovat, aby se předešlo nežádoucím účinkům během procedury.

Zařízení nesmí být rozebíráno ani používáno k jiným účelům, než jsou uvedeny v tomto návodu k použití. Veškeré servisní práce a opravy smí provádět pouze pracovník autorizovaného servisu (společnost ACTIVESHOP Sp. z o.o.).

Zařízení nesmí být instalováno ani obsluhováno v blízkosti tekutin, mokrých míst nebo mokrýma rukama, aby se do zařízení nedostaly žádné tekutiny.

V následujících případech okamžitě vytáhněte zástrčku ze zásuvky a kontaktujte autorizovaný servis poskytovaný společností ACTIVESHOP Sp. z o.o.:

a) do zařízení se dostal tekutina, b) zařízení vydává podivný zápach, kouř nebo podivné zvuky,

c) napájecí kabel byl poškozen, d) zařízení bylo převráceno nebo došlo k poškození jeho krytu.

Na kabely nesmí být pokládány žádné předměty. Zařízení nesmí být instalováno na místech, kde by někdo mohl šlápnout na napájecí kabel.

Z bezpečnostních důvodů odpojte napájecí kabel ze zásuvky po každém použití zařízení.

Do otvoru v zařízení nevkládejte žádné předměty. Pokud se do otvoru dostane cizí předmět, odpojte kabel ze zásuvky a kontaktujte distributora nebo výrobce.

Zařízení nesmí být umístěno na nestabilním vozíku, polici nebo vozidle. V případě pádu může dojít k poškození zařízení.

Aby byla zaručena stanovená životnost zařízení, doporučuje se dodržet interval jedné minuty před opětovným stisknutím tlačítka napájení (mezi zapnutím a vypnutím a naopak).

Napájení musí odpovídat specifikaci uvedené na typovém štítku. V opačném případě hrozí riziko nesprávné funkce zařízení, jeho poškození nebo dokonce spálení.

UPOZORNĚNÍ:

V případě poškození napájecího kabelu nebo jiných poruch se obraťte na autorizovaný servis – tím se vyhnete nebezpečí.

Toto zařízení mohou používat děti ve věku minimálně 8 let a osoby se sníženými fyzickými nebo mentálními schopnostmi a osoby bez zkušeností a znalostí zařízení, pokud je zajištěn dohled nebo zaškolení ohledně bezpečného používání zařízení, aby byly srozumitelné související nebezpečí.

Zařízení není určeno k hraní pro děti. Nedovolte dětem, aby si se zařízením hrály.

Nenechávejte zařízení bez dozoru, pokud se v jeho blízkosti nacházejí děti nebo osoby, které nemají dostatečné znalosti o jeho používání.

Toto elektrické zařízení není hračka. Nesprávné použití nebo kontakt s elektrickým zařízením může představovat riziko pro zdraví nebo vést k úmrtí, proto zařízení používejte a uchovávejte mimo dosah dětí.

LIKVIDACE ZAŘÍZENÍ

Použité elektrické zařízení, přístroje a obaly je třeba odevzdat do center pro recyklaci surovin v souladu s pravidly ochrany životního prostředí. Elektrické zařízení nesmí být vyhazováno do kontejnerů na domácí odpad. Je třeba postupovat v souladu s pravidly pro likvidaci tohoto typu zařízení. V zájmu ochrany životního prostředí v souladu se směrnicí 2012/19/ES o odpadních elektrických a elektronických zařízeních je třeba

elektrická zařízení musí být sbírána odděleně a poté předána do sběrných míst.

sběr použitého elektronického a elektrického zařízení. Na konci své životnosti obsahují i stará zařízení plnohodnotné prvky vhodné k recyklaci, proto je třeba je předat k opětovnému zpracování. Proto je třeba je odevzdat na příslušných sběrných místech, případně je lze odevzdat také společnosti ACTIVESHOP Sp. z o.o.

SKLADOVÁNÍ A PŘEPRAVA

Zařízení by mělo být přepravováno při teplotě v rozmezí od (–) 20 °C do (+) 50 °C výhradně v originálním obalu. Zařízení by mělo být skladováno v dobře větraném prostoru s relativní vlhkostí nejvýše 75 %. Provozní teplota od (+) 10 °C do (+) 40 °C. Během skladování a přepravy nesmí být zařízení házeno ani upuštěno, vystaveno mechanickým otřesům nebo povětrnostním vlivům.