ACTIVESHOP®

ANVÄNDARMANUAL

Azzurro 708A 4-motorig uppvärmd kosmetikstol



Importör:
ACTIVESHOP Sp. z o.o.
Ul. Graniczna 8b, bud. DC2A
54-610 Wrocław, Polen
www.activeshop.com.pl
Rev. A/05/2024

Innan du använder kosmetikstolen ska du läsa instruktionerna och utföra följande steg:

1. Se till att allt förpackningsmaterial har tagits bort.
2. Kontrollera att stolen är i funktionsdugligt skick.
3. Placera den kosmetiska stolen på den plats där den ska användas.
4. Koppla in nätkontakten i ett lämpligt uttag.

Obs! Barn och oerfarna personer får inte använda denna apparat. Barn måste hållas under uppsikt och får inte leka i närheten av kosmetikstolen.

Enhetens mått:

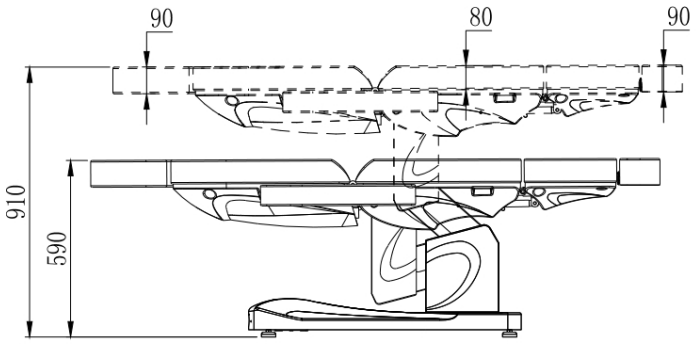

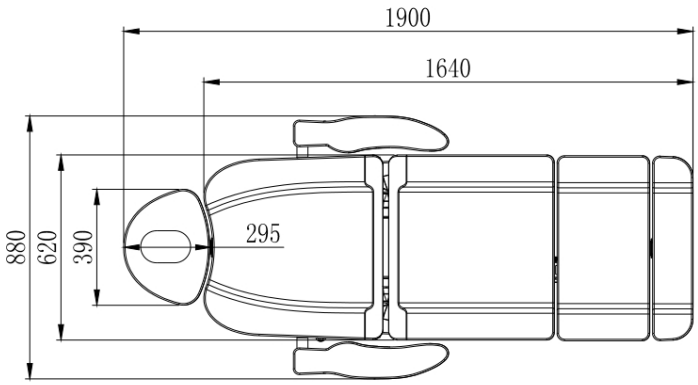

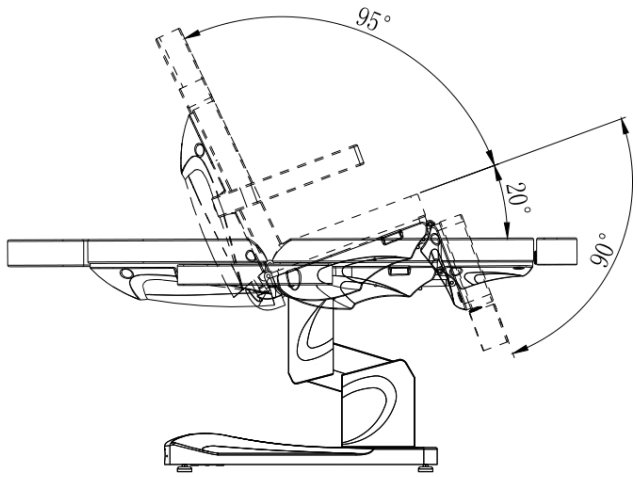

Stolens maximala belastning: 140 kg

Användning av anordningen:

Stolen är justerbar med fjärrkontrollen, med vilken du kan justera stolens höjd, lutningen på ryggstödet och fotstöden samt ställa in sitsen i vaggläge.

1. Anslut nätsladden till en extern 110V~240V strömförsörjning.

Installation av nackstöd

För att montera nackstödet ska du skjuta in det i lämplig öppning ovanpå ryggstödet. När du har placerat nackstödet i rätt höjd drar du åt ratten så att nackstödet sitter fast ordentligt. För att sänka huvudstödet, skruva loss vredet något, sänk huvudstödet och dra åt vredet.

Montering av armstöd

Skjut in armstödet i hålet som finns på sidan av ryggstödet. Armstödet ska vara ordentligt fastspänt. Vrid det åt höger eller vänster så att det går på plats ordentligt.

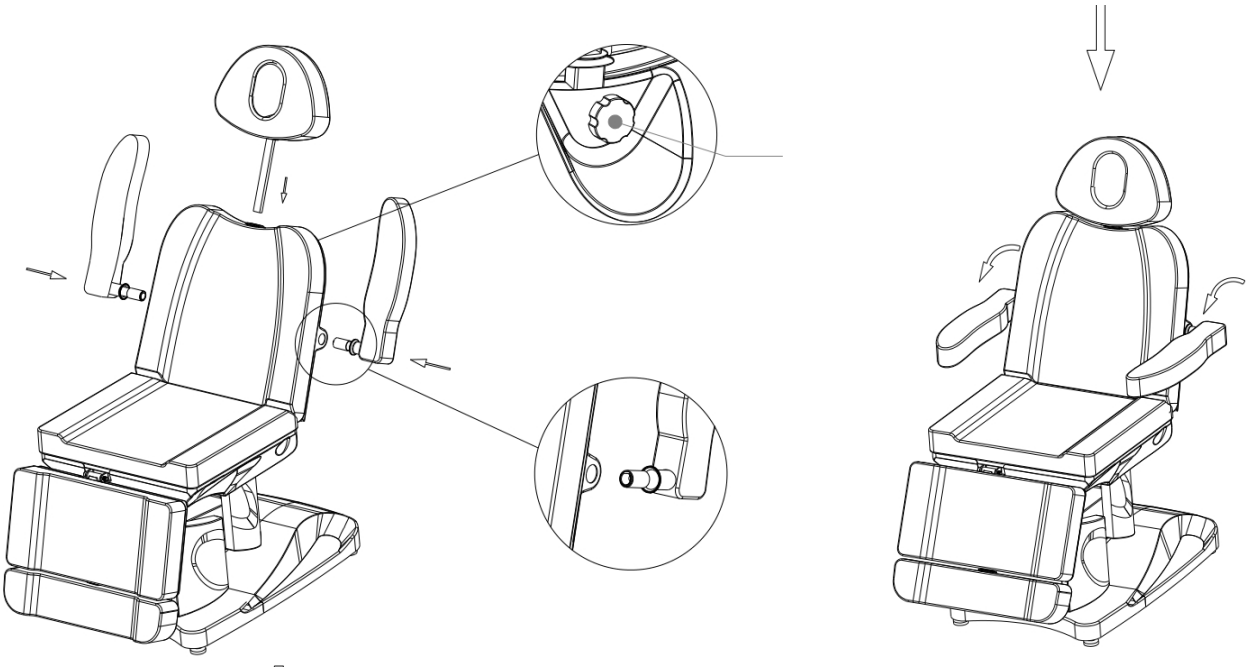

Fjärrkontrollens funktioner:

1. Fjärrkontrollens strömbrytare. Tryck för att sätta på fjärrkontrollen. Tryck igen för att stänga av den.
2. Tryck på för att höja eller för att sänka sätet.
3. Tryck på eller för att justera ryggstödets vinkel.
4. Tryck på eller för att justera sitsvinkeln.
5. Tryck på eller för att justera fotstödets vinkel.

6 - 9 Minnesfunktion: Ställ först in önskad höjd, ryggstöd eller fotstödsposition och håll sedan knappen intryckt för att starta minnesfunktionen. Tryck sedan på P1, P2 eller P3 för att memorera inställningen. Det är möjligt att memorera 3 olika inställningar.

10. Tryck på för att sänka uppvärmningstemperaturen eller för att höja den.



1
2
3
4
5
6
7
8
9
10
11

Justering av fotstödet:

Lossa på vredet längst ner på fotstödet och dra ut det till önskad längd, dra sedan åt vredet.

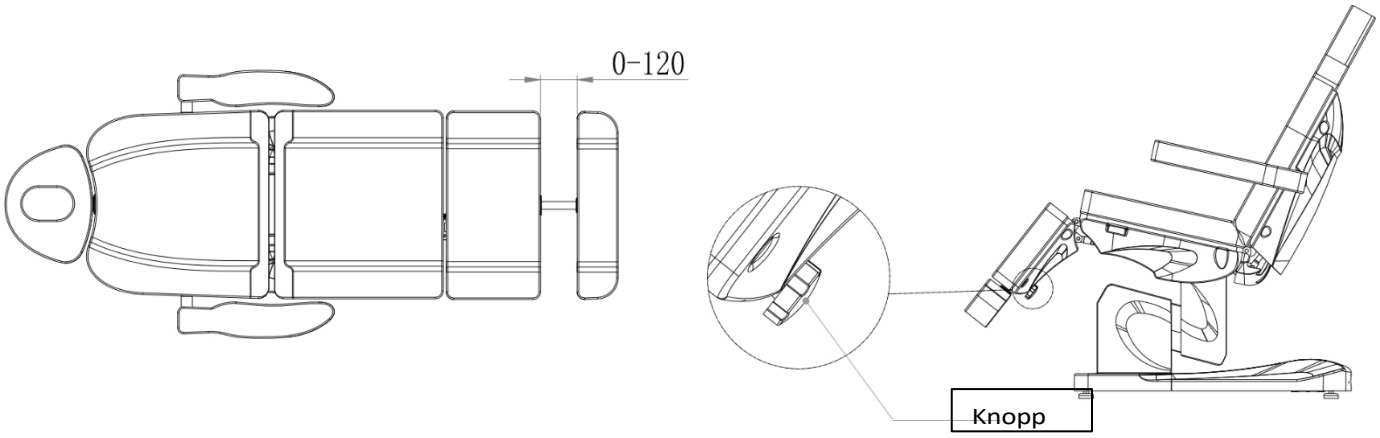

Rengöring och desinficering av enheten:

- Koppla ur enheten före rengöring.
- För att hålla stolens yta i gott skick måste den rengöras regelbundet. Kom ihåg att rengöra och desinficera stolen efter varje användning. Vi rekommenderar att du utför en grundlig desinfektion en gång i månaden.

I Metall- och plastytor

- För att rengöra ytor och reglage av metall och plast, torka av dem med en fuktig trasa. För att rengöra svåråtkomliga områden eller hörn fungerar en liten borste bra.

Använd inte för mycket vätska för att rengöra apparaten. Desinficera sedan apparaten med en lämplig vätska.

II Ytor av rostfritt stål

- Följande fungerar bäst fungerar bäst. Rengöring med milt rengöringsmedel. Ammoniak och de de flesta lösningsmedel kan användas för att ta bort svåra fläckar. Undvik klorbaserade lösningar.

III Målade eller förkromade metallytor

- Använd inte vattenstrålar (duschar, högtrycksvattenkanoner) för rengöring.
- Rengör inte vid höga temperaturer och hög luftfuktighet, och utsätt inte enheten för förhållanden som kan leda till vätskekontaminering.
- Använd inte lösningsmedel eller syror för rengöring.

IV Stolens yta

- Torka av sitsens yta jämnt med ett speciellt läderrengöringsmedel och torka sedan av den med en ren, mjuk trasa.

Underhåll

Koppla ur enheten före underhåll.

1. Reparationer ska utföras av erfaren och av tillverkaren auktoriserad personal. Reparationer som utförs av obehörig personal kan orsaka personskador eller skador på apparaten som tillverkaren inte ansvarar för.
2. Använd endast originalreservdelar som är godkända av tillverkaren.
3. Använd inte den elektriska skönhetsstolen eller tillbehören om de inte fungerar som de ska. Allt

underhålls- och reparationsarbete måste dokumenteras.

Felsökning

Problem	Orsak till felet	Metod för lösning
Knapparna på fjärrkontrollen svarar inte.	1. Manöverbrytaren Strömförsörjningen aktiveras eller aktiveras inte. 2. Sitsen kan redan vara i sitt maximala läge. 3. Apparaten är inte inkopplad.	1. Försök att slå på och av. 2. Kontrollera att övriga knappar fungerar. 3. Kontrollera att apparaten är inkopplad. Om den inte är det, koppla då in den.
Enheten ger ifrån sig konstiga ljud när den höjs och sänks.	Skruv som sitter löst.	Kontrollera och dra åt alla skruvar.
Ljuset tänds inte trots att strömbrytaren är påslagen.	Bränd säkring.	Byt ut säkringen.

SÄKERHETSÅTGÄRDER

1. Apparaten är en professionell utrustning för användning inom kosmetisk kirurgi. Om apparaten endast används av kvalificerad kosmetisk personal kan oönskade följder under behandlingen undvikas.

2. Apparaten får inte demonteras eller användas för andra ändamål än de som anges i denna bruksanvisning. All service och alla reparationer får endast utföras av en auktoriserad servicetekniker (företaget ACTIVESHOP Sp. z o.o.).

3. Installera eller använd inte apparaten i närheten av vätskor, på våta ställen eller med våta händer - se till att inga vätskor kommer in i apparaten.

4. Dra genast ut stickkontakten ur vägguttaget och kontakta ACTIVESHOP Ltd.:s auktoriserade serviceverkstad i följande fall

(a) vätska har trängt in i apparaten, (b) apparaten avger en konstig lukt, rök eller konstiga ljud,
c) nätsladden har skadats, d) apparaten har välts omkull eller dess hölje har skadats.

5. Placera inga föremål på kablarna. Installera inte enheten på en plats där någon kan trampa på nätsladden.

6. Av säkerhetsskäl ska du dra ut nätkabeln ur vägguttaget varje gång du slutar arbeta med apparaten.

7. För inte in något i apparatens öppning. Om ett främmande föremål kommer in i öppningen ska du dra ut sladden ur uttaget och kontakta återförsäljaren eller tillverkaren.

8. Placera inte apparaten på en instabil vagn, hylla eller fordon. Enheten kan skadas om den tappas.

9. För att garantera en lång livslängd för apparaten rekommenderar vi att du väntar en minut innan du trycker på strömbrytaren igen (mellan på- och avstängning och vice versa).

10. Strömförsörjningen måste överensstämma med specifikationerna på märkskylten. Annars finns det risk för att apparaten inte fungerar som den ska, skadas eller till och med bränns ut.

FÖRSIKTIGHET:

1. Om nätsladden skadas eller om det uppstår andra fel ska du kontakta en auktoriserad serviceverkstad - på så sätt undviker du faror.

2. Denna apparat får användas av barn från 8 års ålder och av personer med nedsatt fysisk och mental förmåga och bristande erfarenhet och kunskap om utrustningen, om de övervakas eller får instruktioner om hur utrustningen ska användas på ett säkert sätt så att de förstår de risker som är förknippade med den.

3. Utrustningen är inte avsedd att lekas med av barn. Låt inte barn leka med apparaten.

4. Lämna inte apparaten obevakad när barn eller personer som inte har tillräcklig kunskap om hur apparaten ska användas befinner sig i närheten.

5. Denna elektriska apparat är inte en leksak. Felaktig användning eller kontakt med den elektriska apparaten kan utgöra en hälsorisk eller leda till dödsfall, och därför ska apparaten användas och förvaras utom räckhåll för barn.

KASSERING AV APPARATEN



Lämna in förbrukade elektriska apparater, tillbehör och förpackningar till återvinningscentraler i enlighet med miljöskyddsprinciperna. Elektriska apparater får inte slängas i hushållssoporna. Följ de regler som gäller för avfallshantering av denna typ av utrustning. För att skydda miljön i enlighet med direktiv 2012/19/EG om avfall som utgörs av eller innehåller elektriska eller elektroniska produkter måste förbrukad elektrisk utrustning samlas in separat och lämnas till följande insamlingsplatser
Insamling av avfall som utgörs av eller innehåller elektronisk eller elektrisk utrustning. Gamla apparater som är uttjänta innehåller komponenter som kan återvinnas helt och hållet och bör därför lämnas in för upparbetning. Därför ska de lämnas till lämpliga insamlingsställen och till ACTIVESHOP Ltd.

FÖRVARING OCH TRANSPORT

Apparaten får endast transporteras i sin originalförpackning vid en temperatur på (-) 20 °C till (+) 50 °C. Förvara apparaten i ett väl ventilerat utrymme med en relativ luftfuktighet på högst 75%. Driftstemperatur mellan (+) 10 °C och (+) 40 °C. Under förvaring och transport får enheten inte kastas eller tappas, utsättas för mekaniska stötar eller atmosfäriska ämnen.