ACTIVESHOP®

POUŽÍVATEĽSKÁ PRÍRUČKA

Vyhrievané kozmetické kreslo Azzurro 708A so 4 motormi



Dovozca:
z o.o.
Ul. Graniczna 8b, bud. DC2A
54-610 Wrocław, Poľsko
www.activeshop.com.pl
Rev. A/05/2024

Pred použitím kozmetického kresla si prečítajte návod na použitie a vykonajte nasledujúce kroky:

1. Uistite sa, že boli odstránené všetky obalové materiály.
2. Uistite sa, že je kreslo v prevádzkyschopnom stave.
3. Umiestnite kozmetické kreslo na miesto, kde sa bude používať.
4. Zapojte sieťovú zástrčku do vhodnej zásuvky.

Poznámka! Tento spotrebič nesmú používať deti a neskúsené osoby. Deti musia byť pod dohľadom a nesmú sa hrať v blízkosti kozmetického kresla.

Rozmery zariadenia:

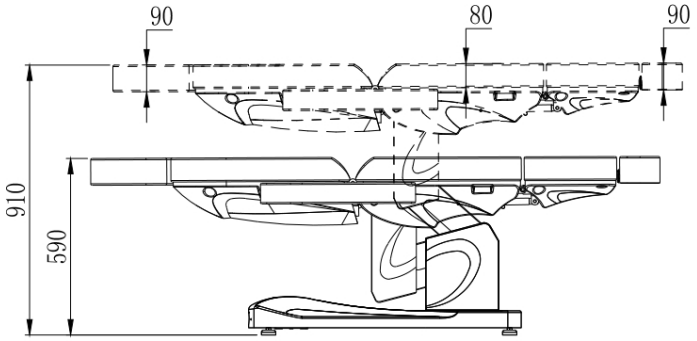

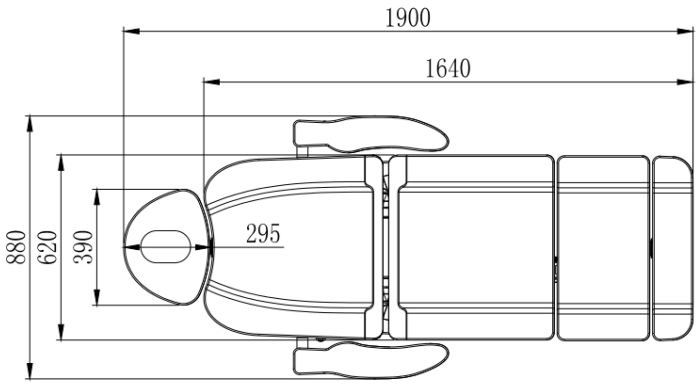

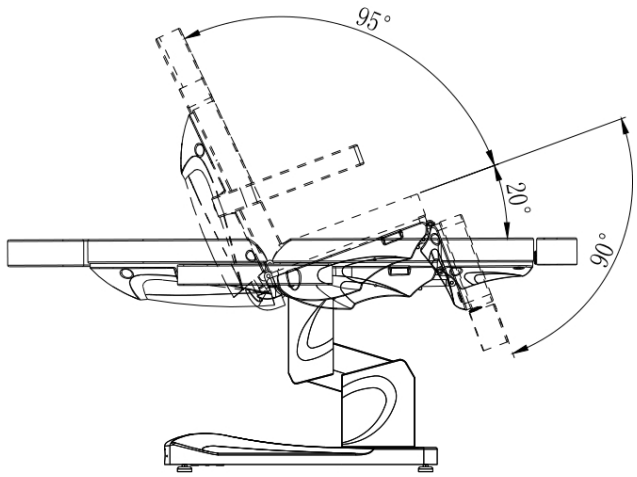

Maximálne zaťaženie kresla: 140 kg.

Použitie zariadenia: Kreslo sa môže používať len v prípade, že je to potrebné:

Kreslo je nastaviteľné pomocou diaľkového ovládača, ktorým môžete nastaviť výšku kresla, sklon operadla a opierky nôh, ako aj nastaviť sedadlo do kolísky.

1. Napájací kábel pripojte k externému zdroju napájania 110 V ~ 240 V.

Inštalácia opierky hlavy

Ak chcete nainštalovať opierku hlavy, zasuňte ju do príslušnej medzery v hornej časti operadla. Keď ste opierku hlavy umiestnili do správnej výšky, utiahnite gombík tak, aby opierka hlavy pevne držala. Ak chcete opierku hlavy znížiť, mierne odskrutkujte gombík, opierku hlavy znížte a gombík utiahnite.

Inštalácia opierky rúk

Zasuňte podrúčku do otvoru na boku operadla. Opierka na ruku by mala byť bezpečne upevnená. Otočte ju doprava alebo doľava tak, aby správne zapadla na svoje miesto.

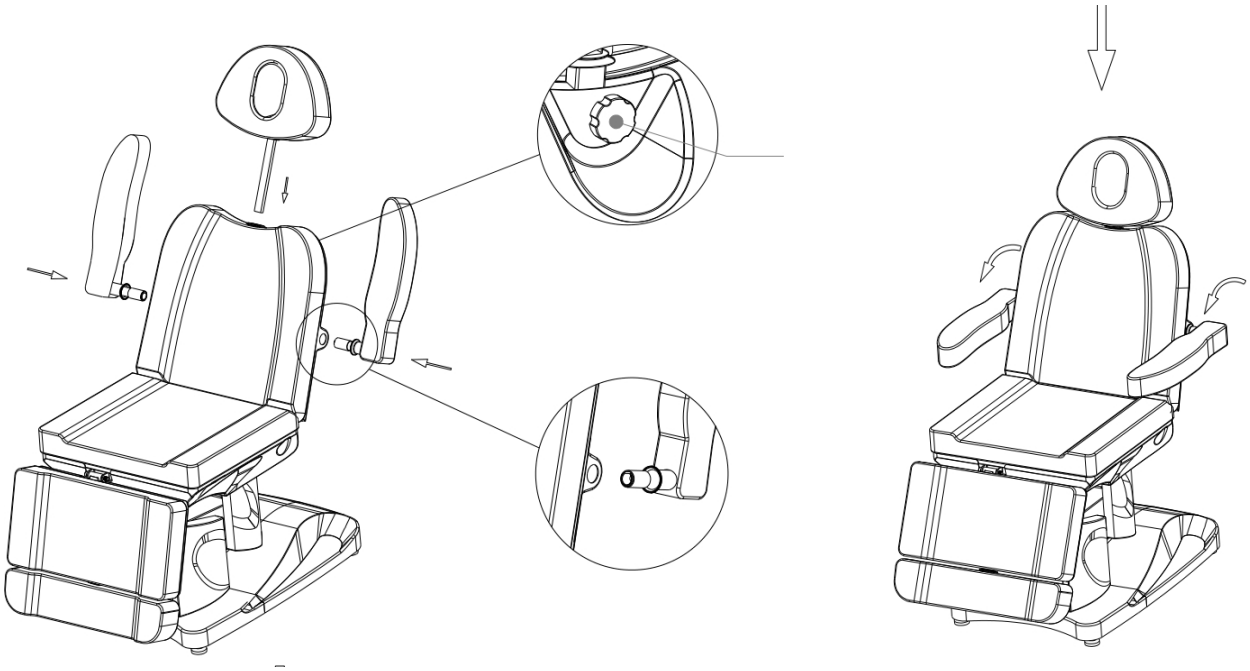

Funkcie diaľkového ovládania:

1. Vypínač diaľkového ovládania. Stlačením zapnete diaľkové ovládanie. Ak chcete ovládač vypnúť, stlačte ho znova.
2. Stlačte na zdvihnutie alebo na spustenie sedadla.
3. Stlačte alebo na nastavenie uhla operadla.
4. Stlačte tlačidlo alebo na nastavenie uhla sedadla.
5. Stlačte alebo na nastavenie uhla opierky nôh.

6 - 9 Funkcia pamäte: Najprv nastavte požadovanú výšku, polohu operadla, polohu opierky nôh, stlačením a podržaním aktivujte pamäťovú funkciu. Potom stlačte P1, P2 alebo P3, aby ste si nastavenie zapamätali. Je možné zapamätať si 3 rôzne nastavenia.

10. Stlačením tlačidla znížite teplotu ohrevu alebo ju zvýšite.



1
2
3
4
5
6
7
8
9
10
11

Nastavenie opierky nôh:

Uvoľnite gombík umiestnený v spodnej časti opierky nôh a predĺžte ju na požadovanú dĺžku, potom gombík utiahnite.

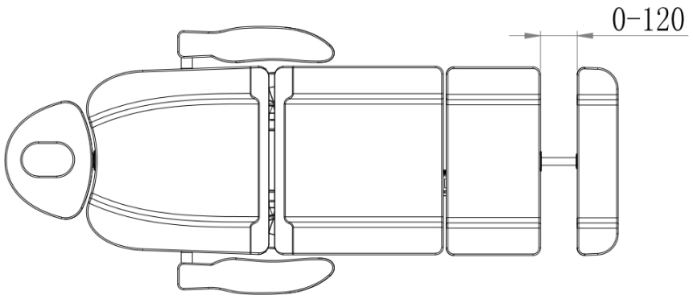

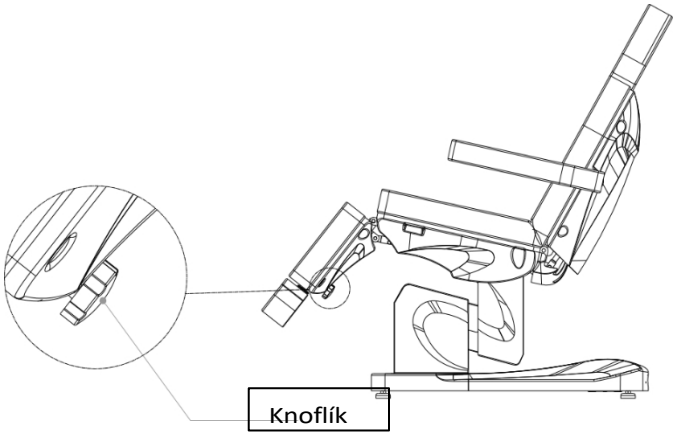

Čistenie a dezinfekcia prístroja:

- Pred čistením odpojte jednotku od elektrickej siete.
- Aby sa povrch kresla udržal v dobrom stave, je potrebné ho pravidelne čistiť. Nezabudnite stoličku vyčistiť a vydezinfikovať po každom použití. Odporúčame vykonávať dôkladnú dezinfekciu raz za mesiac.

I Kovové a plastové povrchy

- Kovové a plastové povrchy a ovládacie prvky čistite vlhkou handričkou. Na čistenie ťažko prístupných miest alebo rohov dobre poslúži malá kefka.

Na čistenie spotrebiča nepoužívajte príliš veľa tekutiny. Potom spotrebič vydezinfikujte vhodnou tekutinou.

II Povrchy z nehrdzavejúcej ocele

- Najlepšie fungujú nasledujúce prostriedky funguje najlepšie. Čistenie jemným roztokom čistiaceho prostriedku. Čpavok a na odstránenie odolných škvŕn možno použiť väčšinu rozpúšťadiel. Vyhnite sa roztokom na báze chlóru.

III Lakované alebo pochrómované kovové povrchy

- Na čistenie nepoužívajte vodné prúdy (sprchy, vysokotlakové vodné delá).
- Nečistite pri vysokých teplotách a vysokej vlhkosti a n e v y s t a v u j t e prístroj podmienkam, ktoré môžu viesť ku kontaminácii tekutinou.
- Na čistenie nepoužívajte rozpúšťadlá ani kyseliny.

IV Povrch stoličky

- Povrch sedadla rovnomerne utrite špeciálnym čistiacim prostriedkom na kožu a potom ho utrite čistou, mäkkou handričkou.

Údržba

Pred údržbou odpojte zariadenie od elektrickej siete.

1. Opravy by mal vykonávať skúsený a výrobcom autorizovaný personál. Opravy vykonávané neautorizovaným personálom môžu spôsobiť zranenie alebo poškodenie prístroja, za ktoré výrobca nezodpovedá.
2. Používajte len originálne náhradné diely schválené výrobcom.
3. Nepoužívajte elektrické kozmetické kreslo ani príslušenstvo, ak nefunguje správne. Všetky práce

na údržbe a opravách musia byť zdokumentované.

Riešenie problémov

Problém	Príčina	Spôsob riešenia
Tlačidlá na diaľkovom ovládači nereagujú.	1. Ovládací spínač Napájanie sa neaktivuje alebo sa neaktivuje. 2. Sedadlo už môže byť v maximálnej polohe. 3. Spotrebič nie je zapojený do elektrickej siete.	1. Skúste ho zapnúť a vypnúť. 2. Skontrolujte, či fungujú aj ostatné tlačidlá. 3. Skontrolujte, či je zariadenie zapojené do elektrickej siete. Ak nie je, potom ho zapojte.
Zariadenie vydáva pri zdvíhaní a spúšťaní zvláštne zvuky.	Uvoľnená skrutka.	Skontrolujte a utiahnite všetky skrutky.
Svetlo sa nerozsvieti, aj keď je vypínač zapnutý.	Vypálená poistka.	Vymeňte poistku.

BEZPEČNOSTNÉ OPATRENIA

1. Prístroj je profesionálne zariadenie určené na použitie v kozmetických ordináciách. Obsluha zariadenia len kvalifikovaným kozmetickým personálom zabráni nežiaducim následkom počas ošetrenia.

2. Prístroj sa nesmie rozoberať ani sa nesmie pokúšať používať na iné účely, ako sú uvedené v tomto návode na použitie. Všetky servisné úkony a opravy musí vykonávať len autorizovaný servisný technik (spoločnosť ACTIVESHOP Sp. z o.o.).

3. Zariadenie neinštalujte ani nepoužívajte v blízkosti tekutín, na mokrých miestach alebo s mokrými rukami - aby sa do zariadenia nedostali žiadne tekutiny.

4. V nasledujúcich prípadoch okamžite odpojte prístroj zo zásuvky a obráťte sa na autorizovaný servis poskytovaný spoločnosťou ACTIVESHOP Sp. z o. o:

(a) do spotrebiča sa dostala tekutina, (b) spotrebič vydáva zvláštny zápach, dym alebo vydáva zvláštne zvuky,
c) došlo k poškodeniu napájacieho kábla, d) došlo k prevrhnutiu prístroja alebo k poškodeniu jeho krytu.

5. Na káble neumiestňujte žiadne predmety. Prístroj neinštalujte na miesta, kde by niekto mohol stúpiť na napájací kábel.

6. Z bezpečnostných dôvodov odpojte napájací kábel zo zásuvky vždy, keď skončíte prácu so spotrebičom.

7. Do otvoru spotrebiča nič nevkladajte. Ak sa do otvoru dostane cudzí predmet, vyberte kábel zo zásuvky a kontaktujte distribútora alebo výrobcu.

8. Neumiestňujte spotrebič na nestabilný vozík, policu alebo vozidlo. V prípade pádu sa môže prístroj poškodiť.

9. Aby sa zaručila pevná životnosť spotrebiča, odporúča sa pred opätovným stlačením tlačidla napájania (medzi zapnutím a vypnutím a naopak) dodržať interval jednej minúty.

10. Napájací zdroj musí byť v súlade so špecifikáciami uvedenými na typovom štítku. V opačnom prípade hrozí riziko poruchy, poškodenia alebo dokonca vyhorenia spotrebiča.

POZOR:
1. V prípade poškodenia napájacieho kábla alebo iných porúch sa obráťte na autorizované servisné stredisko - predídete tak akémukoľvek nebezpečenstvu.

2. Tento spotrebič môžu používať deti vo veku najmenej 8 rokov a osoby so zníženými fyzickými a duševnými schopnosťami a nedostatočnými skúsenosťami a znalosťami zariadenia, ak je zabezpečený dohľad alebo inštruktáž o bezpečnom používaní zariadenia, aby boli pochopené súvisiace riziká.

3. Zariadenie nie je určené na to, aby sa s ním hrali deti. Nedovoľte deťom, aby sa so zariadením hrali.

4. Nenechávajte spotrebič bez dozoru, keď sa v jeho blízkosti nachádzajú deti alebo osoby bez dostatočných znalostí o používaní spotrebiča.

5. Tento elektrický spotrebič nie je hračka. Nesprávne používanie alebo kontakt s elektrickým spotrebičom môže predstavovať zdravotné riziko alebo viesť k smrti, preto by sa mal spotrebič používať a skladovať mimo dosahu detí.

LIKVIDÁCIA SPOTREBIČA



Použité elektrické spotrebiče, príslušenstvo a obaly zlikvidujte v recyklačných strediskách v súlade so zásadami ochrany životného prostredia. Elektrické spotrebiče by sa nemali vyhadzovať do nádob na domový odpad. Dodržiavajte pravidlá pre likvidáciu tohto typu zariadení. V záujme ochrany životného prostredia v súlade so smernicou 2012/19/ES o odpade z elektrických a elektronických zariadení je potrebné použité elektrické zariadenia zbierať oddelene a odovzdať ich na nasledujúcich zberných miestach zber odpadových elektronických a elektrických zariadení. Staré spotrebiče po skončení svojej životnosti obsahujú plne recyklovateľné komponenty, a preto by sa mali odovzdať na opätovné spracovanie. Preto by sa mali odovzdať na príslušných zberných miestach, ako aj spoločnosti ACTIVESHOP s.r.o.

SKLADOVANIE A PREPRAVA

Spotrebič by sa mal prepravovať pri teplotách od (-) 20 °C do (+) 50 °C len v pôvodnom obale. Prístroj skladujte v dobre vetranom priestore s relatívnou vlhkosťou maximálne 75 %. Prevádzková teplota od (+) 10 °C do (+) 40 °C. Počas skladovacích a prepravných procesov sa zariadenie nesmie hádzať ani púšťať, nesmie byť vystavené mechanickým nárazom ani atmosférickým vplyvom.