ACTIVESHOP®

UPORABNIŠKI PRAVILNIK

Azzurro 708A 4-motorni ogrevani kozmetični stol



Uvoznik:
z o.o.
Ul. Graniczna 8b, bud. DC2A
54-610 Wrocław, Poljska
www.activeshop.com.pl
Rev. A/05/2024

Pred uporabo kozmetičnega stola preberite navodila in izvedite naslednje korake:

1. Prepričajte se, da ste odstranili vse embalažne materiale.
2. Prepričajte se, da je stol v brezhibnem stanju.
3. Kozmetični stol postavite v prostor, kjer ga boste uporabljali.
4. Vtaknite omrežni vtič v ustrezno vtičnico.

Opomba! Otroci in neizkušene osebe tega aparata ne smejo uporabljati. Otroci morajo biti pod nadzorom in se ne smejo igrati v bližini kozmetičnega stola.

Dimenzije naprave:

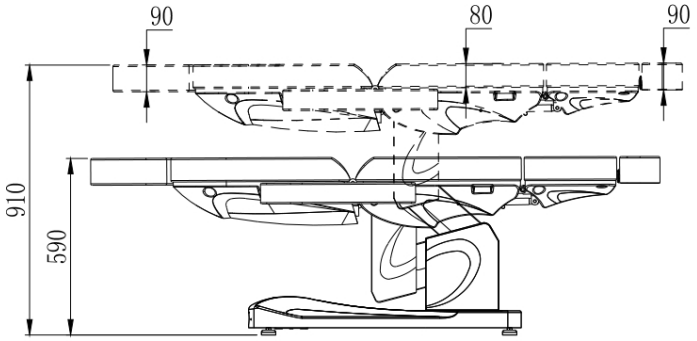

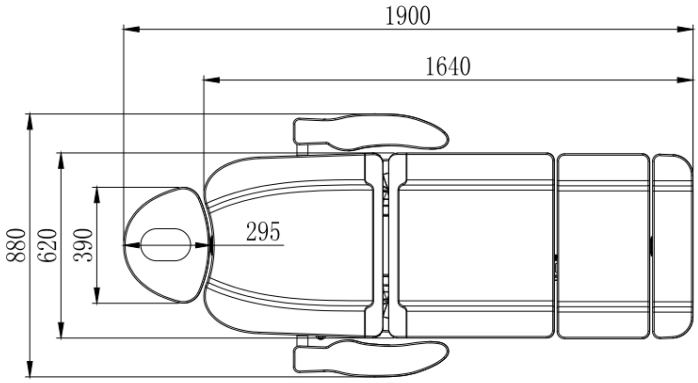

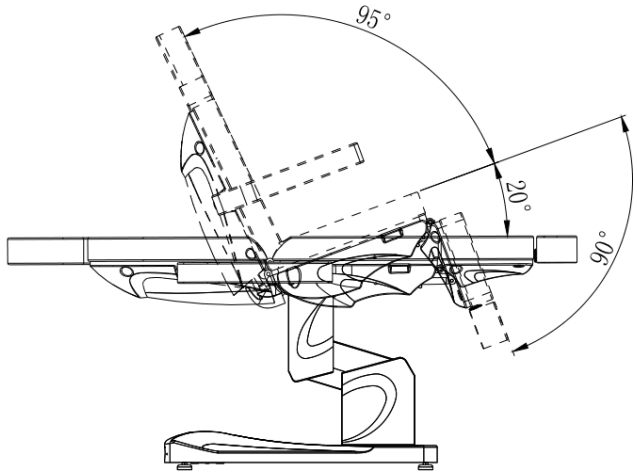

Največja obremenitev stola: Največja dovoljena obremenitev: 140 kg

Uporaba naprave:

S pomočjo daljinskega upravljalnika lahko nastavite višino stola, naklon naslonjala za hrbet in stopal ter nastavite sedež v položaj zibelke.

1. Napajalni kabel priključite na zunanji napajalnik 110 V ~ 240 V.

Namestitev naslona za glavo

Če želite namestiti naslon za glavo, ga potisnite v ustrezno režo na vrhu naslona za hrbet. Ko ste naslon za glavo namestili na ustrezno višino, zategnite gumb, da se naslon za glavo trdno drži. Če želite naslon za glavo spustiti, rahlo odvijete gumb, spustite naslon za glavo in zategnite gumb.

Namestitev naslona za roke

Naslonjalo za roke potisnite v odprtino na strani naslonjala. Naslon za roko mora biti varno pritrjen. Obrnite ga v desno ali levo, da bo pravilno nameščen.

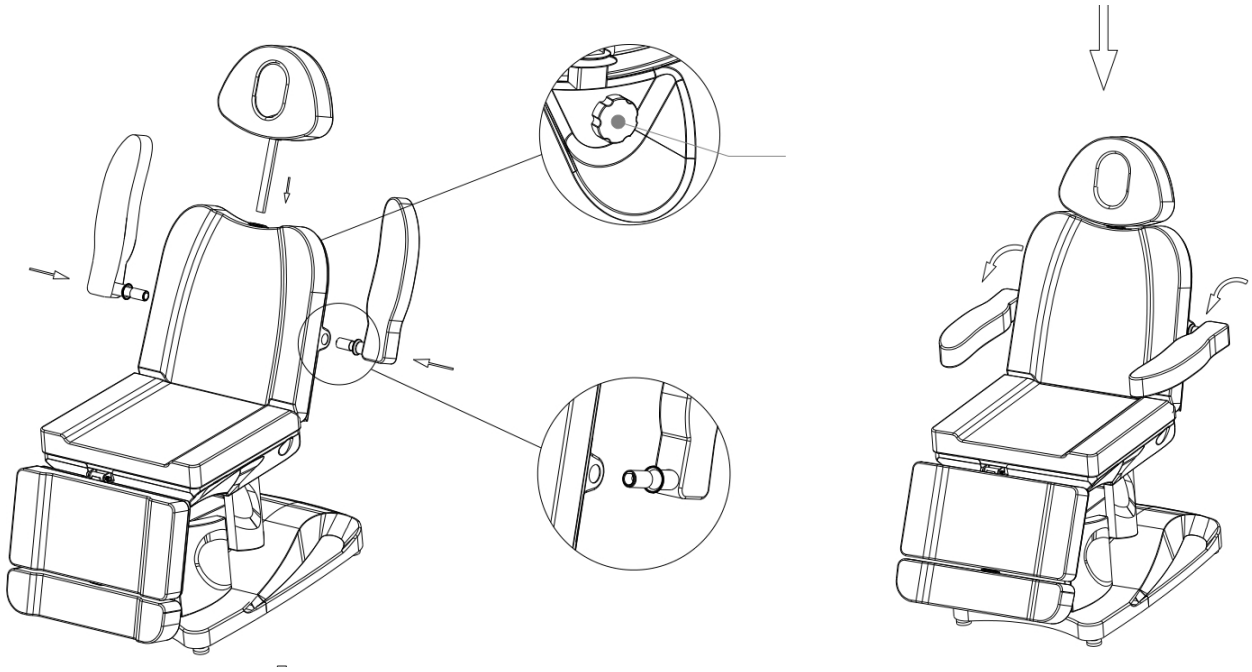

Funkcije daljinskega upravljalnika:

1. Stikalo za daljinski upravljalnik. Pritisnite , da vklopite daljinski upravljalnik. Za izklop ponovno pritisnite.
2. Pritisnite da dvignete sedež, ali , da ga spustite.
3. Pritisnite ali . za nastavitev naklona naslonjala.
4. Pritisnite ali za nastavitev naklona sedeža.
5. Pritisnite ali za nastavitev kota naslona za noge.

6 - 9 Funkcija pomnilnika: Najprej nastavite želeno višino, naslonjalo, položaj podnožja, pritisnite in držite gumb, da zaženete spominsko funkcijo. Nato pritisnite P1, P2 ali P3, da si nastavitev zapomnite. V spomin je mogoče shraniti 3 različne nastavitve.

10. Pritisnite za znižanje temperature ogrevanja ali za zvišanje.



1
2
3
4
5
6
7
8
9
10
11

Nastavitev naslona za noge:

Vmes se lahko nastavi dolžina podnožja, nato pa gumb zategnete.

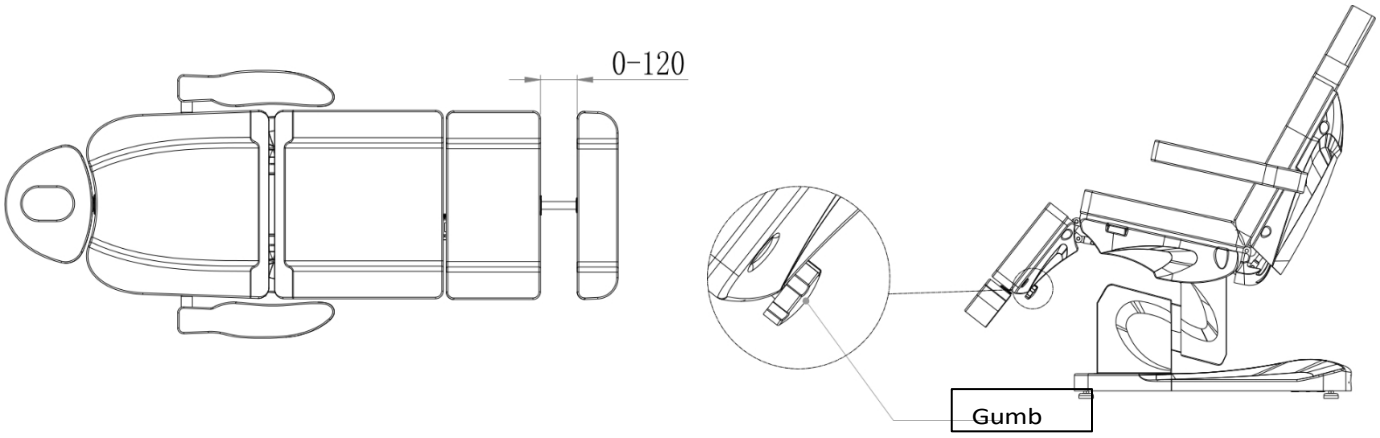

Čiščenje in razkuževanje enote:

- Pred čiščenjem izklopite enoto iz električnega omrežja.
- Da bi ohranili površino stola v dobrem stanju, jo je treba redno čistiti. Ne pozabite očistiti in razkužiti stola po vsaki uporabi. Priporočamo, da temeljito razkuževanje opravite enkrat na mesec.

I Kovinske in plastične površine

- Kovinske in plastične površine ter upravljalne elemente očistite tako, da jih obrišete z vlažno krpo. Za čiščenje težko dostopnih območij ali kotov se dobro obnese majhna krtača.

Za čiščenje naprave ne uporabljajte preveč tekočine. Nato aparat razkužite z ustrezno tekočino.

II Površine iz nerjavečega jekla

- Najbolje se obnese naslednje najbolje deluje. čiščenje z blago raztopino detergenta. Amoniak in večino topil lahko uporabite za odstranjevanje težkih madežev. Izogibajte se raztopinam na osnovi klora.

III Barvane ali kromirane kovinske površine

- Za čiščenje ne uporabljajte vodnih curkov (tušev, visokotlačnih vodnih topov).
- Enote ne čistite pri visokih temperaturah in visoki vlažnosti ter je ne izpostavljajte pogojem, ki bi lahko povzročili onesnaženje s tekočino.
- Za čiščenje ne uporabljajte topil ali kislin.

IV Površina stola

- Površino sedeža enakomerno obrišite s posebnim čistilom za usnje in jo nato obrišite s čisto, mehko krpo.

Vzdrževanje

Pred vzdrževanjem izklopite enoto iz električnega omrežja.

1. Popravila naj izvaja izkušeno in od proizvajalca pooblaščeno osebje. Popravila, ki jih izvaja nepooblaščeno osebje, lahko povzročijo poškodbe ali škodo na napravi, za katero proizvajalec ni odgovoren.
2. Uporabljajte samo originalne rezervne dele, ki jih je odobril proizvajalec.
3. Ne uporabljajte električnega kozmetičnega stola ali dodatne opreme, če ne delujejo pravilno.

Vsa vzdrževalna dela in popravila je treba dokumentirati.

Odpravljanje težav

Težava	Vzrok	Način rešitve
Gumbi na daljinskem upravljalniku se ne odzivajo.	1. Stikalo za upravljanje Napajalnik se ne sproži ali pa se ne sproži. 2. Sedež je morda že v najvišjem položaju. 3. Naprava ni priključena na električno omrežje.	1. Poskusite vklopiti in izklopiti. 2. Preverite, ali delujejo tudi drugi gumbi. 3. Preverite, ali je naprava priključena na električno omrežje. Če ni, jo priključite.
Naprava med dvigovanjem in spuščanjem povzroča čudne zvoke.	Sproščen vijak.	Preverite in zategnite vse vijake.
Lučka se ne prižge, čeprav je stikalo vklopljeno.	Pregorela varovalka.	Zamenjajte varovalko.

VARNOSTNI UKREPI

1. Naprava je profesionalna oprema za uporabo v kozmetičnih ordinacijah. Če napravo upravlja le usposobljeno kozmetično osebje, se izognete neželenim posledicam med zdravljenjem.

2. Naprave se ne sme razstavljati ali poskušati uporabljati za druge namene, kot so navedeni v teh navodilih za uporabo. Vsa vzdrževalna dela in popravila sme opravljati samo pooblaščeni serviser (podjetje ACTIVESHOP Sp. z o.o.).

3. Naprave ne nameščajte in ne uporabljajte v bližini tekočin, na mokrih mestih ali z mokrimi rokami - tako, da v napravo ne pridejo tekočine.

4. V naslednjih primerih napravo takoj izključite iz vtičnice in se obrnite na pooblaščeni servis, ki ga zagotavlja podjetje ACTIVESHOP Sp. z o.o:

(a) v napravo je vstopila tekočina, (b) naprava oddaja nenavaden vonj, dim ali nenavadne zvoke, c) je poškodovan napajalni kabel, d) se je naprava prevrnila ali je bilo poškodovano njeno ohišje.

5. Na kable ne postavljajte nobenih predmetov. Naprave ne nameščajte tako, da bi lahko kdo stopil na napajalni kabel.

6. Zaradi varnosti izvlecite napajalni kabel iz vtičnice vsakič, ko končate delo z napravo.

7. V odprtino aparata ne vstavljajte ničesar. Če v odprtino pride tujek, izvlecite kabel iz vtičnice in se obrnite na distributerja ali proizvajalca.

8. Naprave ne postavljajte na nestabilen voziček, polico ali vozilo. Naprava se lahko ob padcu poškoduje.

9. Da bi zagotovili fiksno življenjsko dobo naprave, je priporočljivo, da pred ponovnim pritiskom na gumb za vklop (med vklopom in izklopom ter obratno) ohranite interval ene minute.

10. Napajalnik mora ustrezati specifikacijam, navedenim na tipski ploščici. V nasprotnem primeru obstaja nevarnost, da se aparat pokvari, poškoduje ali celo pregoreli.

POZOR:

1. V primeru poškodbe napajalnega kabla ali drugih okvar se obrnite na pooblaščeni servisni center - tako se boste izognili nevarnosti.

2. To napravo lahko uporabljajo otroci, stari najmanj 8 let, in osebe z zmanjšanimi telesnimi in duševnimi sposobnostmi ter pomanjkljivimi izkušnjami in znanjem o opremi, če je zagotovljen nadzor ali navodila za varno uporabo opreme, da se razumejo s tem povezana tveganja.

3. Oprema ni namenjena igranju otrok. Otrokom ne dovolite, da se igrajo z napravo.

4. Naprave ne puščajte brez nadzora, kadar so v bližini otroci ali osebe brez zadostnega znanja o uporabi naprave.

5. Ta električni aparat ni igrača. Nepravilna uporaba ali stik z električnim aparatom lahko ogrozi zdravje ali povzroči smrt, zato je treba aparat uporabljati in shranjevati izven dosega otrok.

ODSTRANJEVANJE NAPRAVE



Uporabljene električne naprave, napeljave in embalažo odstranite v centrih za recikliranje v skladu z načeli varstva okolja. Električnih naprav ne smete odlagati v zabojnike za gospodinjske odpadke. Upoštevajte pravila za odstranjevanje tovrstne opreme. Zaradi varstva okolja v skladu z Direktivo 2012/19/ES o odpadni električni in elektronski opremi je treba izrabljeno električno opremo zbirati ločeno in jo oddati na naslednjih zbirnih mestih

zbiranje odpadne elektronske in električne opreme. Stare naprave po koncu življenjske dobe vsebujejo komponente, ki jih je mogoče v celoti reciklirati, zato jih je treba oddati v predelavo. Zato jih je treba oddati na ustreznih zbirnih mestih in družbi ACTIVESHOP Ltd.

SKLADIŠČENJE IN PREVOZ

Napravo je treba prevažati pri temperaturah med (-) 20 °C in (+) 50 °C samo v originalni embalaži. Napravo shranjujte v dobro prezračevanem prostoru z relativno vlažnostjo zraka največ 75 %. Delovna temperatura od (+) 10 °C do (+) 40 °C. Med skladiščenjem in prevozom naprave ne smete metati ali spuščati, izpostavljati mehanskim udarcem ali atmosferskim dejavnikom.