ACTIVESHOP®

GEBRUIKERSHANDLEIDING

Azzurro 708A 4 motorige verwarmde cosmetische stoel



Importeur:
ACTIVESHOP Sp. z o.o.
Ul. Graniczna 8b, bud. DC2A
54-610 Wrocław, Polen
www.activeshop.com.pl
Rev. A/05/2024

Lees de instructies en voer de volgende stappen uit voordat u de cosmeticastoel gebruikt:

1. Zorg ervoor dat al het verpakkingsmateriaal verwijderd is.
2. Controleer of de stoel in orde is.
3. Plaats de cosmeticastoel in de ruimte waar hij gebruikt gaat worden.
4. Steek de stekker in een geschikt stopcontact.

Let op! Kinderen en onervaren personen mogen dit apparaat niet gebruiken. Kinderen moeten onder toezicht staan en mogen niet in de buurt van de cosmeticastoel spelen.

Afmetingen van het apparaat:

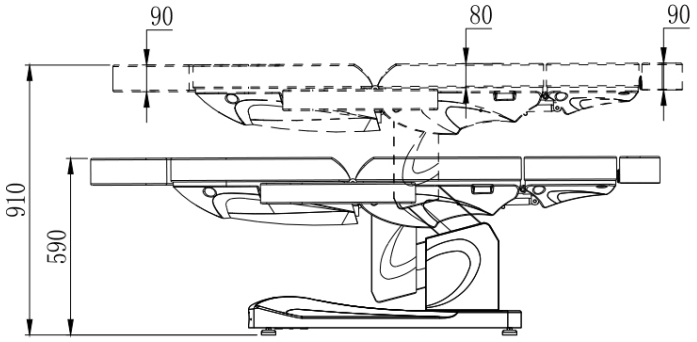

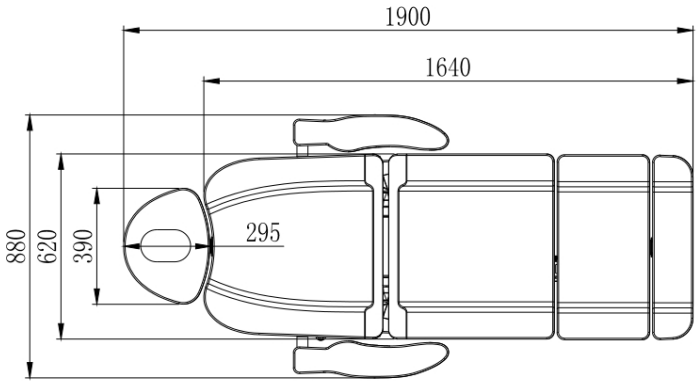

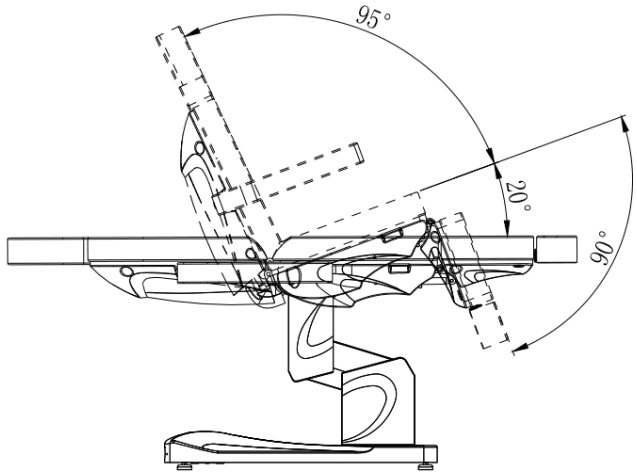

Maximale belasting van de stoel: 140 kg

Gebruik van het apparaat:

De stoel is verstelbaar met de afstandsbediening, waarmee je de hoogte van de stoel, de helling van de rugleuning en voetsteunen kunt instellen, evenals de stoel in de wiegstand kunt zetten.

1. Sluit het netsnoer aan op een externe 110V~240V voeding.

Hoofdsteun installeren

Om de hoofdsteun te installeren schuift u deze in de daarvoor bestemde opening bovenop de rugleuning. Als u de hoofdsteun op de juiste hoogte hebt geplaatst, draait u de knop vast zodat de hoofdsteun stevig vastzit. Om de hoofdsteun te laten zakken, draait u de knop iets los, laat u de hoofdsteun zakken en draait u de knop weer vast.

Armsteun installeren

Schuif de armsteun in het gat aan de zijkant van de rugleuning. De armsteun moet goed vastzitten. Draai hem naar rechts of links zodat hij goed vastzit.

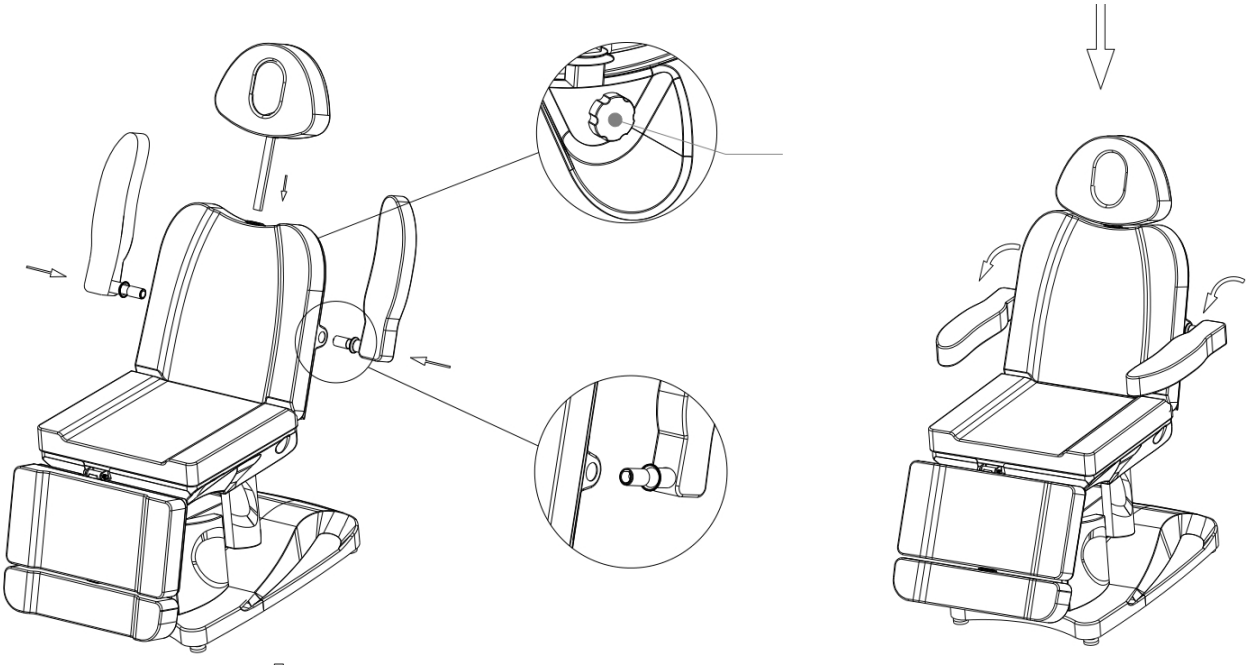

Functies van de afstandsbediening:

1. Schakelaar afstandsbediening. Druk op deze knop om de afstandsbediening in te schakelen. Druk nogmaals om uit te schakelen.
2. Druk op om de stoel omhoog te zetten of om de stoel omlaag te zetten.
3. Druk op of om de hoek van de rugleuning aan te passen.
4. Druk op of om de zithoek aan te passen.
5. Druk op of om de hoek van de voetsteun aan te passen.

6 - 9 Geheugenfunctie: Stel eerst de gewenste hoogte, rugleuning, voetsteunpositie in en houd ingedrukt om de geheugenfunctie te activeren. Druk vervolgens op P1, P2 of P3 om de instelling op te slaan. Het is mogelijk om 3 verschillende instellingen op te slaan.

10. Druk op om de verwarmingstemperatuur te verlagen of op om te verhogen.



De voetsteun verstellen:

Draai de knop aan de onderkant van de voetsteun los en verleng deze tot de gewenste lengte, draai de knop vervolgens vast.

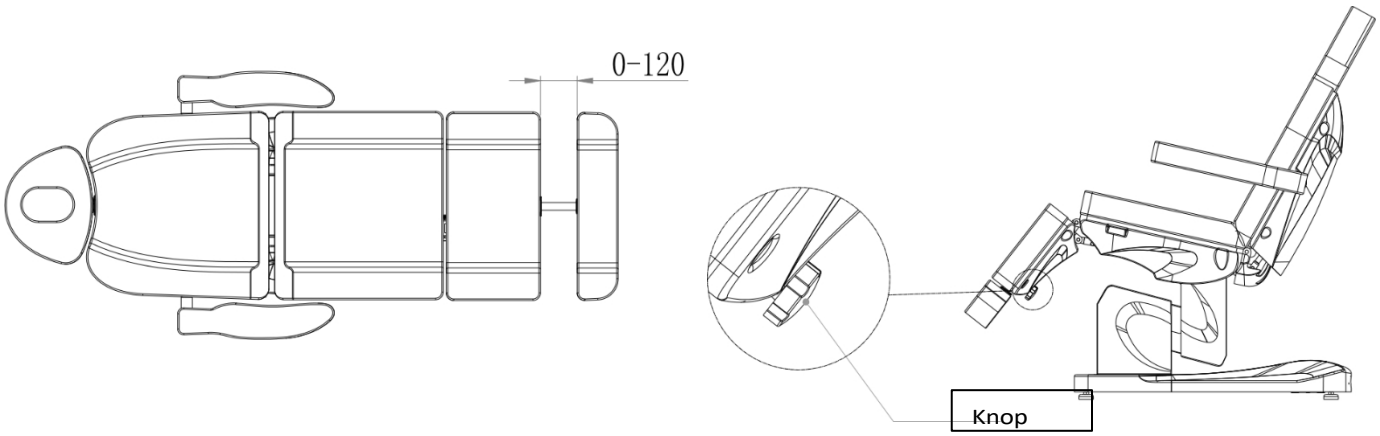

Het apparaat reinigen en desinfecteren

- Haal de stekker uit het stopcontact voordat u het apparaat schoonmaakt.
- Om het oppervlak van de stoel in goede conditie te houden, moet deze regelmatig worden gereinigd. Vergeet niet om de stoel na elk gebruik te reinigen en te desinfecteren. Wij raden aan de stoel één keer per maand grondig te desinfecteren.

I Metalen en kunststof oppervlakken

- Veeg metalen en kunststof oppervlakken en bedieningselementen schoon met een vochtige doek. Om moeilijk bereikbare plaatsen of hoeken schoon te maken, werkt een kleine borstel goed.

Gebruik niet te veel vloeistof om het apparaat schoon te maken. Desinfecteer het apparaat vervolgens met een geschikte vloeistof.

II Oppervlakken van roestvrij staal

- Het volgende werkt het beste werkt het beste. reinigen met een mild schoonmaakmiddel. Ammoniak en de meeste oplosmiddelen kunnen worden gebruikt om hardnekkige vlekken te verwijderen. Vermijd oplossingen op chloorbasis.

III Geverfde of verchroomde metalen oppervlakken

- Gebruik geen waterstralen (douches, hogedrukwaterkanonnen) voor het reinigen.
- Reinig het apparaat niet bij hoge temperaturen en een hoge luchtvochtigheid en stel het apparaat niet bloot aan omstandigheden die kunnen leiden tot verontreiniging door vloeistoffen.
- Gebruik geen oplosmiddelen of zuren voor het reinigen.

IV Stoeloppervlak

- Neem het stoeloppervlak gelijkmatig af met een speciale leerreiniger en veeg het vervolgens af met een schone, zachte doek.

Onderhoud

Haal de stekker uit het stopcontact voordat u onderhoud gaat plegen.

1. Reparaties moeten worden uitgevoerd door ervaren en door de fabrikant goedgekeurd personeel. Reparaties door onbevoegd personeel kunnen letsel of schade aan het apparaat veroorzaken waarvoor de fabrikant niet verantwoordelijk is.
2. Gebruik alleen originele reserveonderdelen die door de fabrikant zijn goedgekeurd.
3. Gebruik de elektrische schoonheidsstoel of accessoires niet als ze niet goed werken. Alle onderhouds- en reparatiewerkzaamheden moeten worden gedocumenteerd.

Problemen oplossen

Probleem	Oorzaak	Oplossing
De knoppen op de afstandsbediening reageren niet.	1. De bedieningsschakelaar De voeding werkt niet of niet. 2. De stoel kan al in de maximale stand staan. 3. De stekker van het apparaat zit niet in het stopcontact.	1. Probeer in en uit te schakelen. 2. Controleer of andere knoppen werken. 3. Controleer of de stekker van het apparaat in het stopcontact zit. Als dit niet het geval is, steek dan de stekker in het stopcontact.
Het apparaat maakt vreemde geluiden bij het omhoog en omlaag bewegen.	Losse schroef.	Controleer alle schroeven en draai ze vast.
Het licht gaat niet aan, ook al staat de schakelaar aan.	Doorgebrande zekering.	Vervang de zekering.

VEILIGHEIDSMAATREGELEN

1. Het apparaat is een professionele apparatuur voor gebruik bij cosmetische ingrepen. Bediening van het apparaat alleen door gekwalificeerd cosmetisch personeel voorkomt ongewenste gevolgen tijdens de behandeling.

2. Het apparaat mag niet worden gedemonteerd of worden gebruikt voor andere doeleinden dan aangegeven in deze gebruiksaanwijzing. Alle onderhoud en reparaties mogen uitsluitend worden uitgevoerd door een erkende servicetechnicus (bedrijf ACTIVESHOP Sp. z o.o.).

3. Installeer of gebruik het apparaat niet in de buurt van vloeistoffen, natte plaatsen of met natte handen - zodat er geen vloeistoffen in het apparaat terechtkomen.

4. Haal in de volgende gevallen onmiddellijk de stekker uit het stopcontact en neem contact op met de geautoriseerde service van ACTIVESHOP Ltd:

(a) er is vloeistof in het apparaat terechtgekomen, b) het apparaat verspreidt een vreemde geur, rook of maakt vreemde geluiden,
c) het netsnoer is beschadigd, d) het apparaat is omgestoten of de behuizing is beschadigd.

5. Plaats geen voorwerpen op de kabels. Installeer het apparaat niet op een plek waar iemand op het netsnoer kan trappen.

6. Haal voor de veiligheid de stekker uit het stopcontact als u klaar bent met het apparaat.

7. Steek niets in de opening van het apparaat. Als er een vreemd voorwerp in de opening komt, verwijder dan het snoer uit het stopcontact en neem contact op met de distributeur of de fabrikant.

8. Plaats het apparaat niet op een wankel karretje, plank of voertuig. Het apparaat kan beschadigd raken als het valt.

9. Om de vaste levensduur van het apparaat te garanderen, wordt aanbevolen een interval van een minuut aan te houden voordat de aan/uit-knop opnieuw wordt ingedrukt (tussen in- en uitschakelen en omgekeerd).

10. De voeding moet voldoen aan de specificaties op het typeplaatje. Anders bestaat het risico dat het apparaat niet goed werkt, beschadigd raakt of zelfs doorbrandt.

LET OP:

1. Neem in geval van schade aan het netsnoer of andere storingen contact op met een erkend servicecentrum - dit voorkomt gevaar.

2. Dit apparaat kan worden gebruikt door kinderen van ten minste 8 jaar oud en door personen met beperkte fysieke en mentale capaciteiten en gebrek aan ervaring met en kennis van de apparatuur, mits er toezicht wordt gehouden of instructies worden gegeven over het veilige gebruik van de apparatuur, zodat de bijbehorende risico's worden begrepen.

3. De uitrusting is niet bedoeld om mee te spelen door kinderen. Laat kinderen niet met het apparaat spelen.

4. Laat het apparaat niet onbeheerd achter wanneer kinderen of personen zonder voldoende kennis van het gebruik van het apparaat in de buurt zijn.

5. Dit elektrische apparaat is geen speelgoed. Verkeerd gebruik van of contact met het elektrische apparaat kan gezondheidsrisico's of de dood tot gevolg hebben, daarom moet het apparaat buiten het bereik van kinderen worden gebruikt en bewaard.

VERWIJDERING VAN HET APPARAAT



Gooi gebruikte elektrische apparaten, armaturen en verpakkingen weg naar recyclingcentra in overeenstemming met de milieubeschermingsprincipes. Elektrische apparaten mogen niet worden weggegooid bij het huishoudelijk afval. Volg de regels voor het weggooien van dit soort apparatuur. Om het milieu te beschermen in overeenstemming met Richtlijn 2012/19/EG betreffende afgedankte elektrische en elektronische apparatuur, moeten gebruikte elektrische apparaten apart worden ingezameld en worden afgegeven bij de volgende inzamelpunten
inzameling van afgedankte elektronische en elektrische apparatuur. Aan het einde van hun levensduur bevatten oude apparaten volledig recycleerbare onderdelen en moeten ze dus worden ingeleverd voor herverwerking. Daarom moeten ze worden ingeleverd bij de daarvoor bestemde inzamelpunten en bij ACTIVESHOP Ltd.

OPSLAG EN TRANSPORT

Het apparaat mag alleen in de originele verpakking worden vervoerd bij temperaturen tussen (-) 20 °C en (+) 50 °C. Bewaar het apparaat in een goed geventileerde ruimte met een relatieve vochtigheid van maximaal 75%. Bedrijfstemperatuur van (+) 10 °C tot (+) 40 °C. Tijdens opslag en transport mag het apparaat niet worden gegooid of vallen en mag het niet worden blootgesteld aan mechanische schokken of atmosferische invloeden.