ACTIVESHOP®

MANUEL DE L'UTILISATEUR

Fauteuil cosmétique chauffant Azzurro 708A 4 moteurs



Importateur :
ACTIVESHOP Sp. z o.o.
Ul. Graniczna 8b, bud. DC2A
54-610 Wrocław, Poland
www.activeshop.com.pl
Rev. A/05/2024

Avant d'utiliser le fauteuil cosmétique, lire les instructions et effectuer les étapes suivantes :

1. S'assurer que tous les matériaux d'emballage ont été retirés.
2. S'assurer que le fauteuil est en état de marche.
3. Placer le fauteuil cosmétique dans l'endroit où il sera utilisé.
4. Brancher la fiche d'alimentation dans une prise de courant appropriée.

Remarque ! Les enfants et les personnes inexpérimentées ne doivent pas utiliser cet appareil. Les enfants doivent être surveillés et ne doivent pas jouer à proximité du fauteuil cosmétique.

Dimensions de l'appareil :

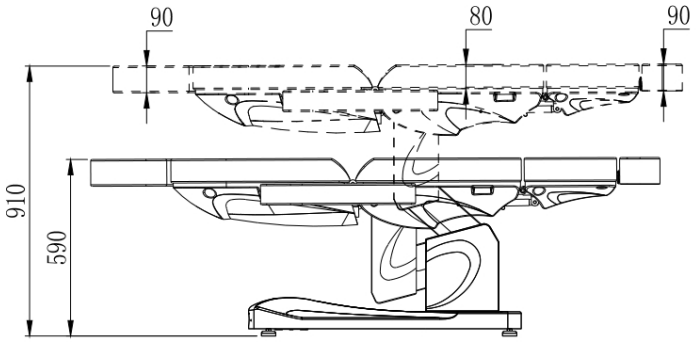

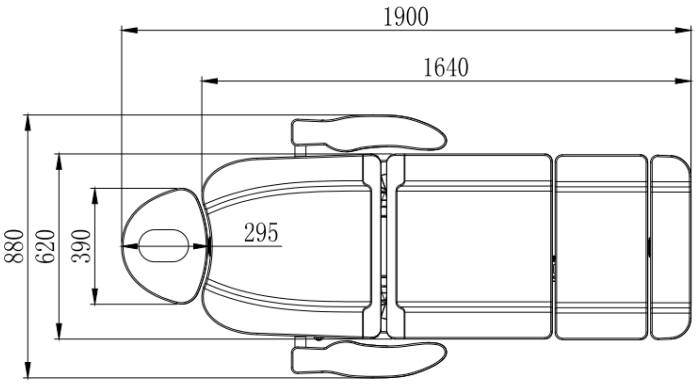

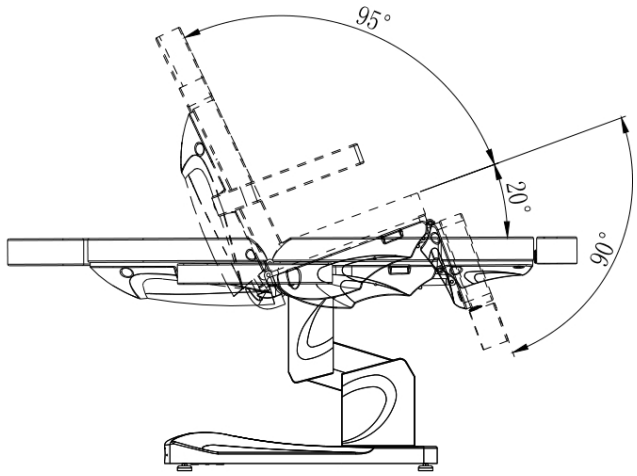

Charge maximale du fauteuil : 140 kg

Utilisation de l'appareil :

La chaise est réglable à l'aide de la télécommande, qui permet de régler la hauteur de la chaise, l'inclinaison du dossier et des repose-pieds, ainsi que de mettre le siège en position berceau.

1. Branchez le cordon d'alimentation sur une source d'alimentation externe de 110V~240V.

Installation de l'appui-tête

Pour installer l'appui-tête, faites-le glisser dans l'espace approprié en haut du dossier. Lorsque vous avez placé l'appui-tête à la bonne hauteur, serrez le bouton de manière à ce que l'appui-tête tienne fermement. Pour abaisser l'appui-tête, dévissez légèrement le bouton, abaissez l'appui-tête et resserrez le bouton.

Installation de l'accoudoir

Faites glisser l'accoudoir dans le trou situé sur le côté du dossier. L'accoudoir doit être solidement fixé. Tournez-le vers la droite ou la gauche pour qu'il entre correctement dans le siège.

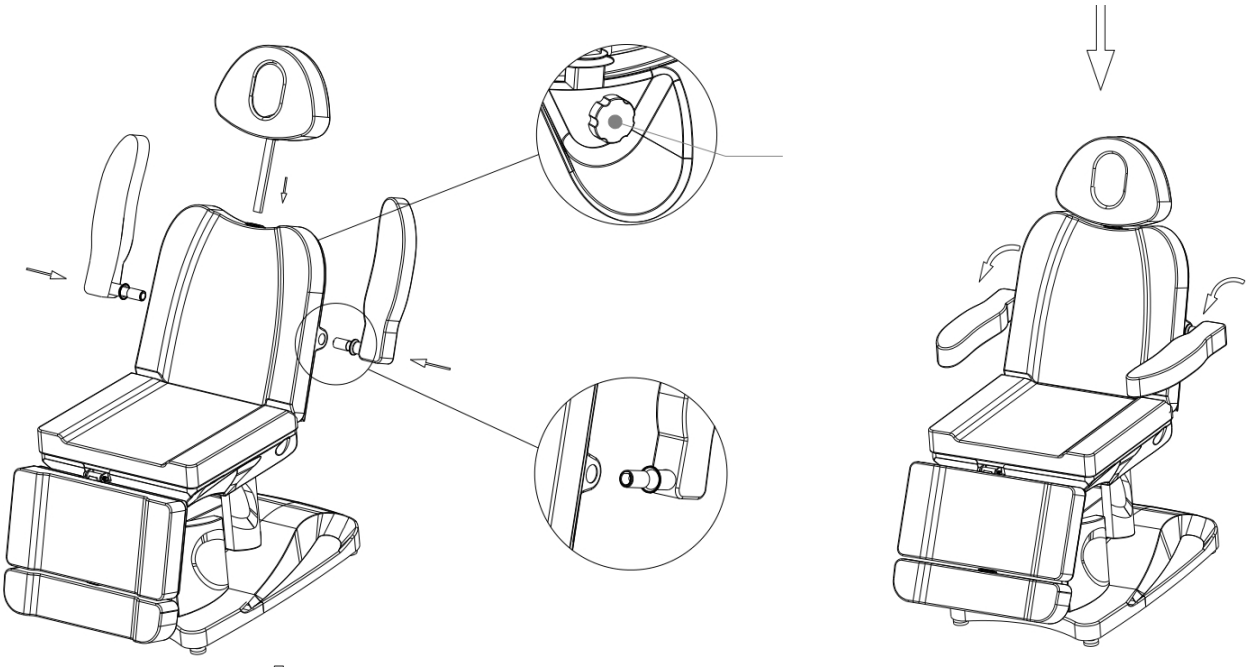

Fonctions de la télécommande :

1. Interrupteur de la télécommande. Appuyez sur ce bouton pour allumer la télécommande. Pour l'éteindre, appuyez à nouveau sur cette touche.
2. Appuyez sur pour relever le siège ou pour l'abaisser.
3. Appuyez sur ou pour régler l'angle du dossier.
4. Appuyez sur ou pour régler l'angle de l'assise.
5. Appuyez sur ou pour régler l'angle du repose-pieds.

6 - 9 Fonction mémoire : Réglez d'abord la hauteur, le dossier et le repose-pieds souhaités, puis appuyez sur le bouton et maintenez-le enfoncé pour lancer la fonction de mémorisation. Appuyez ensuite sur P1, P2 ou P3 pour mémoriser le réglage. Il est possible de mémoriser 3 réglages différents.

10. appuyez sur pour diminuer la température de chauffage ou sur pour l'augmenter.



1
2
3
4
5
6
7
8
9
10
11

Réglage du repose-pieds :

Desserrer le bouton situé au bas du repose-pieds et l'allonger à la longueur souhaitée, puis resserrer le bouton.

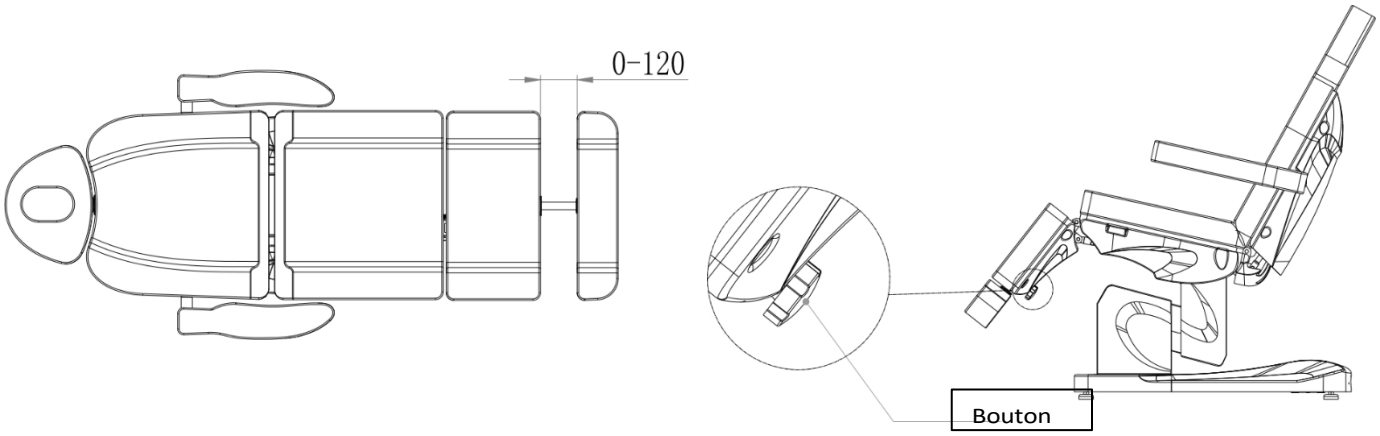

Nettoyage et désinfection de l'appareil :

- Débranchez l'appareil avant de le nettoyer.
- Pour maintenir la surface du siège en bon état, il faut la nettoyer régulièrement. N'oubliez pas de nettoyer et de désinfecter le fauteuil après chaque utilisation. Il est recommandé d'effectuer une désinfection complète une fois par mois.

I Surfaces métalliques et plastiques

- Pour nettoyer les surfaces et les commandes en métal et en plastique, essuyez-les avec un chiffon humide. Pour nettoyer les zones ou les coins difficiles à atteindre, une petite brosse fera l'affaire.

N'utilisez pas trop de liquide pour nettoyer l'appareil. Désinfectez ensuite l'appareil avec un liquide approprié.

II Surfaces en acier inoxydable

- Les méthodes suivantes sont les plus efficaces Le nettoyage à l'aide d'une solution détergente douce est le plus efficace. nettoyage avec une solution détergente douce. L'ammoniaque et la la plupart des solvants peuvent être utilisés pour éliminer les taches tenaces. Évitez les solutions à base de chlore.

III Surfaces métalliques peintes ou chromées

- Ne pas utiliser de jets d'eau (douches, canons à eau à haute pression) pour le nettoyage.
- Ne pas nettoyer à des températures et à des taux d'humidité élevés, et ne pas exposer l'appareil à des conditions susceptibles d'entraîner une contamination par des liquides.
- Ne pas utiliser de solvants ou d'acides pour le nettoyage.

IV Surface du siège

- Essuyez uniformément la surface du siège avec un nettoyant spécial pour le cuir, puis essuyez-la avec un chiffon propre et doux.

Entretien

Débranchez l'appareil avant toute opération d'entretien.

1. Les réparations doivent être effectuées par du personnel expérimenté et autorisé par le fabricant. Les réparations effectuées par du personnel non autorisé peuvent entraîner des blessures ou des dommages à l'appareil pour lesquels le fabricant n'est pas responsable.
2. N'utilisez que des pièces de rechange d'origine approuvées par le fabricant.
3. N'utilisez pas le fauteuil esthétique électrique ou les accessoires s'ils ne fonctionnent pas correctement.

Tous les travaux d'entretien et de réparation doivent être documentés.

Recherche de pannes

Problème	Cause du problème	Méthode de résolution
Les touches de la télécommande ne répondent pas.	1. L'interrupteur de commande L'alimentation électrique s'active ou non. 2. Le siège est peut-être déjà en position maximale. 3. L'appareil n'est pas branché.	1. Essayez de l'allumer et de l'éteindre. 2. Vérifiez que les autres boutons fonctionnent. 3. Vérifiez que l'appareil est branché. Si ce n'est pas le cas, branchez-le, branchez-le.
L'appareil émet des bruits étranges lorsqu'il monte et descend.	Vis desserrée.	Vérifier et serrer toutes les vis.
La lumière ne s'allume pas bien que l'interrupteur soit activé.	Fusible brûlé.	Remplacer le fusible.

MESURES DE SÉCURITÉ

1. L'appareil est un équipement professionnel destiné à être utilisé en chirurgie esthétique. L'utilisation de l'appareil uniquement par du personnel qualifié en chirurgie esthétique permet d'éviter des conséquences indésirables pendant le traitement.

2. L'appareil ne doit pas être démonté ou utilisé à d'autres fins que celles indiquées dans le présent mode d'emploi. Tous les travaux d'entretien et de réparation doivent être effectués uniquement par un technicien agréé (société ACTIVESHOP Sp. z o.o.).

3. N'installez pas et n'utilisez pas l'appareil à proximité de liquides, d'endroits humides ou avec des mains mouillées - de sorte qu'aucun liquide ne pénètre dans l'appareil.

4. Débranchez immédiatement l'appareil de la prise de courant et contactez le service agréé d'ACTIVESHOP Ltd. dans les cas suivants :

(a) du liquide a pénétré dans l'appareil, b) l'appareil dégage une odeur étrange, dégage de la fumée ou émet des sons bizarres,
c) le cordon d'alimentation a été endommagé, d) l'appareil a été renversé ou son boîtier a été endommagé.

5. Ne placez aucun objet sur les câbles. N'installez pas l'appareil dans un endroit où quelqu'un pourrait marcher sur le cordon d'alimentation.

6. Pour des raisons de sécurité, débranchez le cordon d'alimentation de la prise chaque fois que vous avez fini de travailler avec l'appareil.

7. N'insérez rien dans l'ouverture de l'appareil. Si un objet étranger pénètre dans l'ouverture, débranchez le câble de la prise et contactez le distributeur ou le fabricant.

8. Ne placez pas l'appareil sur un chariot, une étagère ou un véhicule instable. L'appareil peut être endommagé en cas de chute.

9. Afin de garantir la durée de vie fixe de l'appareil, il est recommandé de respecter un intervalle d'une minute avant d'appuyer à nouveau sur le bouton d'alimentation (entre la mise en marche et l'arrêt et vice versa).

10. L'alimentation électrique doit être conforme aux spécifications de la plaque signalétique. Dans le cas contraire, l'appareil risque de mal fonctionner, d'être endommagé ou même de brûler.

ATTENTION :

1. En cas d'endommagement du cordon d'alimentation ou d'autres dysfonctionnements, contactez un centre de service agréé - vous éviterez ainsi tout danger.

2. Cet appareil peut être utilisé par des enfants âgés d'au moins 8 ans et par des personnes dont les capacités physiques et mentales sont réduites et qui manquent d'expérience et de connaissance de l'appareil, à condition qu'une surveillance ou des instructions soient fournies sur la manière d'utiliser l'appareil en toute sécurité et que les risques associés soient compris.

3. L'équipement n'est pas destiné à être utilisé par des enfants. Ne laissez pas les enfants jouer avec l'appareil.

4. Ne laissez pas l'appareil sans surveillance lorsque des enfants ou des personnes n'ayant pas une connaissance suffisante de l'utilisation de l'appareil se trouvent à proximité.

5. Cet appareil électrique n'est pas un jouet. Une utilisation incorrecte ou un contact avec l'appareil électrique peut présenter un risque pour la santé ou entraîner la mort. L'appareil doit donc être utilisé et rangé hors de portée des enfants.

ÉLIMINATION DE L'APPAREIL



Les appareils électriques usagés, les accessoires et l'emballage doivent être déposés dans des centres de recyclage conformément aux principes de protection de l'environnement. Les appareils électriques ne doivent pas être jetés dans les conteneurs d'ordures ménagères. Respectez les règles de mise au rebut de ce type d'équipement. Afin de protéger l'environnement conformément à la directive 2012/19/CE relative aux déchets d'équipements électriques et électroniques, les équipements électriques usagés doivent être collectés séparément et remis aux points de collecte suivants
la collecte des déchets d'équipements électroniques et électriques. À la fin de leur vie utile, les vieux appareils contiennent des composants entièrement recyclables et doivent donc être remis à des fins de retraitement. Ils doivent donc être remis aux points de collecte appropriés, ainsi qu'à ACTIVESHOP Ltd.

STOCKAGE ET TRANSPORT

L'appareil doit être transporté à des températures comprises entre (-) 20 °C et (+) 50 °C, uniquement dans son emballage d'origine. L'appareil doit être stocké dans un endroit bien ventilé, avec une humidité relative ne dépassant pas 75 %. Température de fonctionnement comprise entre (+) 10 °C et (+) 40 °C. Pendant les opérations de stockage et de transport, l'appareil ne doit pas être jeté ou échappé, ni exposé à des chocs mécaniques ou à des agents atmosphériques.