ACTIVESHOP®

NAVODILA ZA UPORABO

Električni kozmetični stol Azzurro 706 1 motor



Uvoznik:
z o.o.
Ul. Graniczna 8b, bud. DC2A
54-610 Wrocław, Poljska
www.activeshop.com.pl
Rev. A/05/2024

Pred uporabo kozmetičnega stola preberite navodila in izvedite naslednje korake:

1. Prepričajte se, da ste odstranili vse embalažne materiale.
2. Prepričajte se, da je stol v brezhibnem stanju.
3. Kozmetični stol postavite v prostor, kjer ga boste uporabljali.
4. Vtaknite omrežni vtič v ustrezno vtičnico.

Opomba! Otroci in neizkušene osebe tega aparata ne smejo uporabljati. Otroci morajo biti pod nadzorom in se ne smejo igrati v bližini kozmetičnega stola.

Dimenzije naprave:

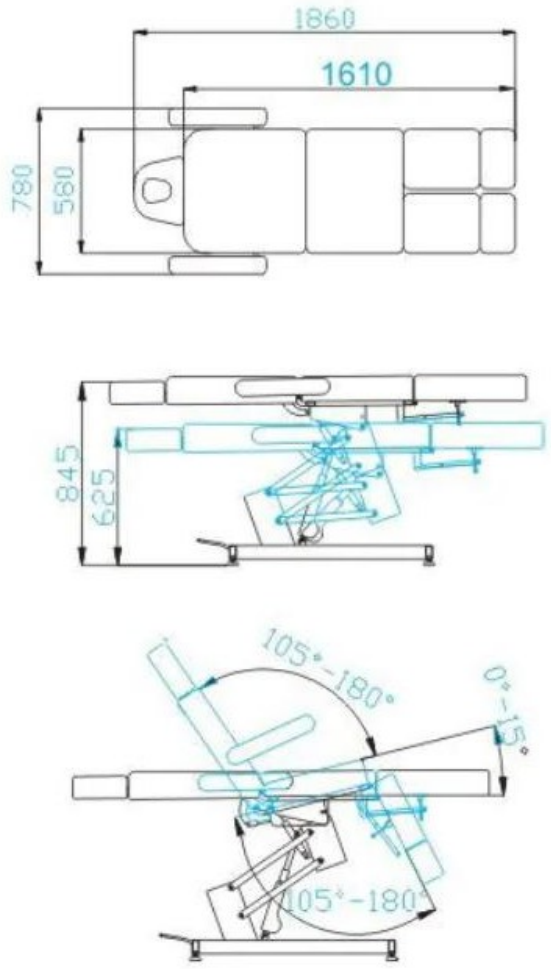

Največja obremenitev stola: 140 kg.

Konstrukcija naprave:

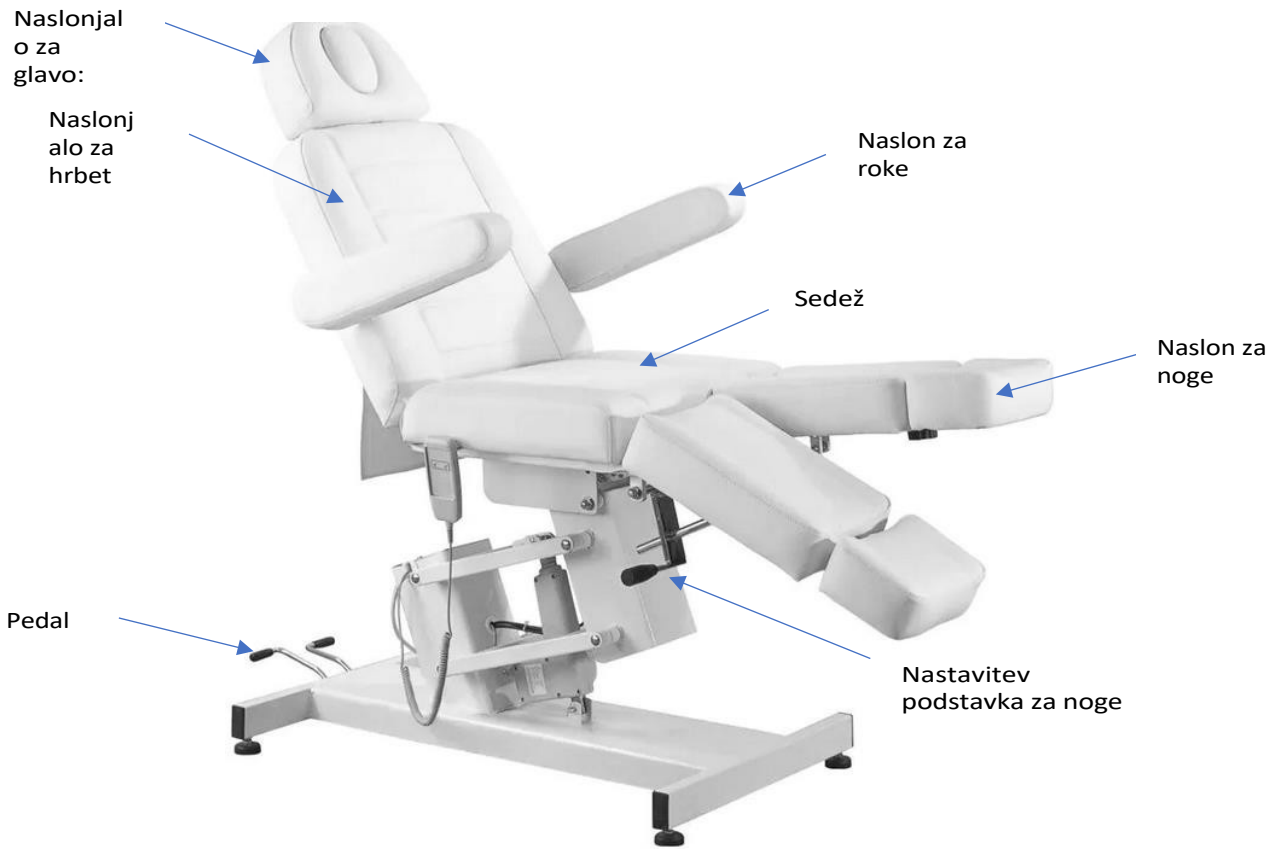

Uporaba naprave:

Sedež se z daljinskim upravljalnikom nastavlja navzgor in navzdol. Na hrbtni strani stola sta dve pedali za nastavitev nagiba naslona za hrbet in zibelke.

Ročno nastavljiv naslon za noge.

1. Priključite napajalni kabel na zunanji napajalnik 110V~240V.

Namestitev naslona za glavo

Če želite namestiti naslon za glavo, ga potisnite v ustrezno režo na vrhu naslona. Ko ste naslon za glavo namestili na ustrezno višino, zategnite gumb, da se naslon za glavo trdno drži. Če želite naslon za glavo spustiti, rahlo odvijte gumb, spustite naslon za glavo in zategnite gumb.

Namestitev naslona za roke

Naslonjalo za roke potisnite v odprtino na strani naslona za roke. Naslon za roko mora biti trdno pritrjen. Obračajte ga v smeri urinega kazalca ali proti njemu, da bo pravilno nameščen.

Položaj sedeža lahko nastavite z daljinskim upravljalnikom. Če želite prilagoditi višino sedeža, ko je v položaju za ležanje, pritisnite  ali  , da dvignete ali spustite sedež.

Prilagajanje naslonjala za hrbet:

Pritisnite pedal, ki upravlja naslonjalo, in hkrati pritisnite na naslonjalo, da ga nagnete v ustrezen položaj.

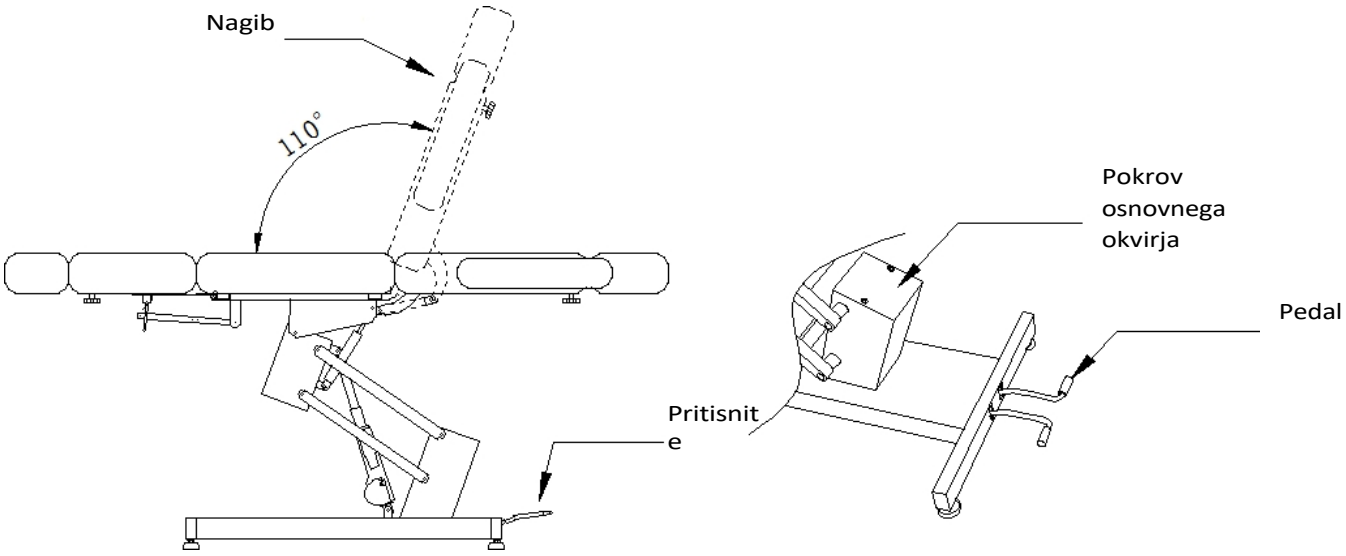

Nastavitev sedeža:

Pritisnite pedal, ki uravnava nagib ležišča, in potisnite naslonjalo nazaj v pravilen položaj ter sprostite pedal. S ponovnim pritiskom na pedal se naslonjalo vrne v prvotni položaj.

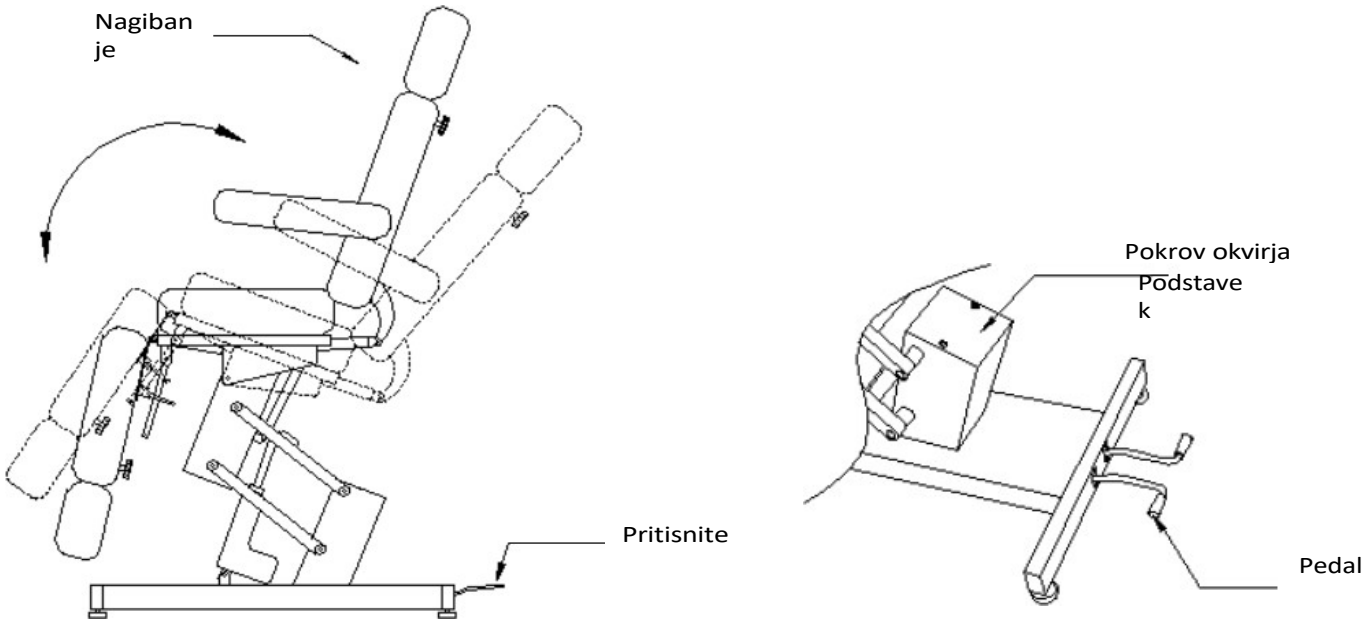

Nastavitev podstavka za noge:

Pri dvigovanju ali spuščanju naslona za noge povlecite ročaj, ki se nahaja pod naslonom za noge. Nastavite naslon za noge v želeni položaj in spustite ročaj.

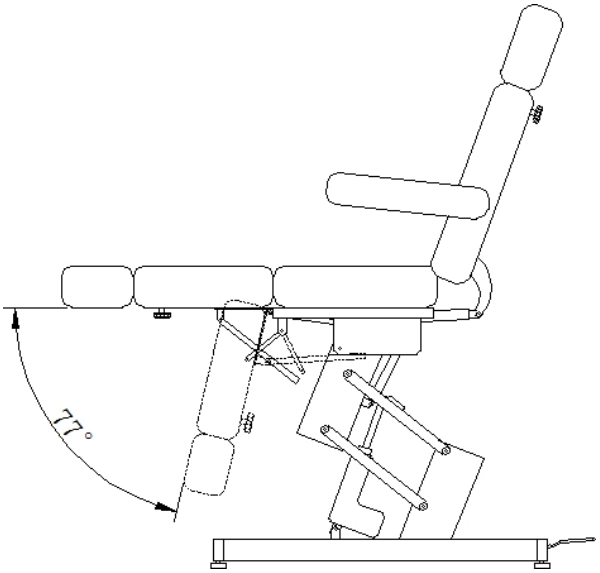

Nastavitev naslona za roke:

Naslonjala za roke lahko obrnete za 104° nazaj, kar lahko olajša vstopanje in izstopanje iz sedeža.

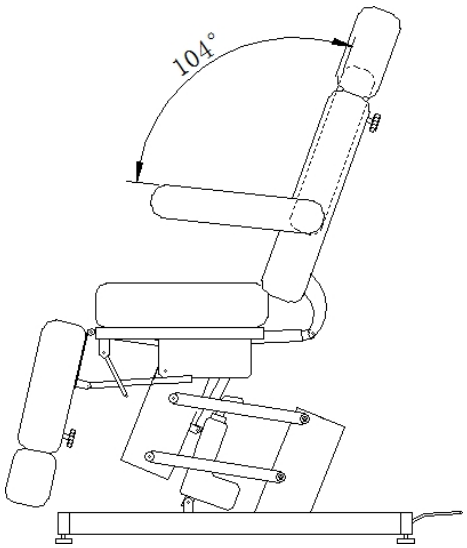

Nastavitev naslona za glavo:

Odvijte in sprostite gumb ter potisnite naslonjalo za glavo ven. Nastavite naslon za glavo na ustrezno višino in zategnite gumb.

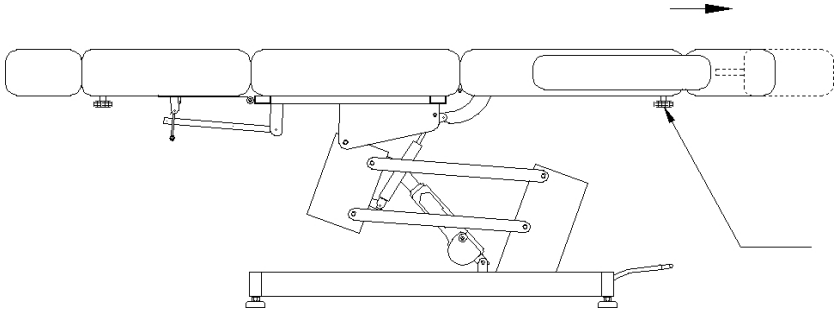

Nastavitev naslona za noge:

Odvijte in sprostite gumb, nato pa raztegnite naslon za noge. Nastavite naslon za noge na ustrezno dolžino in zategnite gumb.

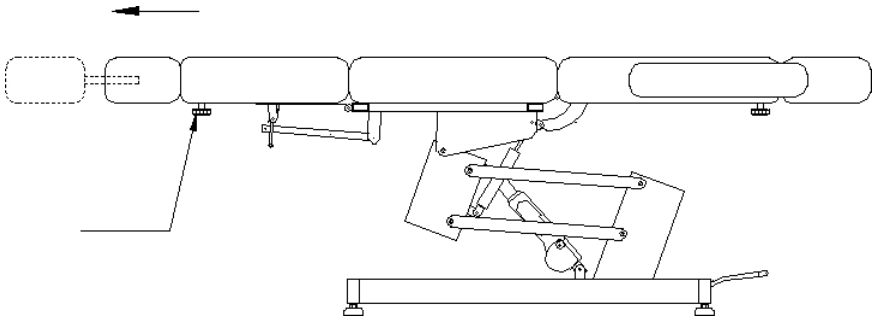

Čiščenje in razkuževanje enote:

- Pred čiščenjem izklopite enoto iz električnega omrežja.
- Če želite ohraniti površino stola v dobrem stanju, jo redno čistite. Ne pozabite očistiti in razkužiti stola po vsaki uporabi. Priporočamo, da temeljito razkuževanje opravite enkrat na mesec.

I Kovinske in plastične površine

- Kovinske in plastične površine ter upravljalne elemente očistite tako, da jih obrišete z vlažno krpo. Za čiščenje težko dostopnih območij ali kotov se dobro obnese majhna krtačka. Za čiščenje naprave ne uporabljajte preveč tekočine. Nato aparat razkužite z ustrezno tekočino.

II Površine iz nerjavečega jekla

- Najbolje se obnese čiščenje z blago raztopino detergenta. Za odstranjevanje težkih madežev lahko uporabite amoniak in večino topil. Izogibajte se raztopinam na osnovi klora.

III Lakirane ali kromirane kovinske površine

- Za čiščenje ne uporabljajte vodnih curkov (prhe, visokotlačni vodni topovi).
- Enote ne čistite pri visokih temperaturah in visoki vlažnosti ter je ne izpostavljajte pogojem, ki bi lahko povzročili onesnaženje s tekočino.
- Za čiščenje ne uporabljajte topil ali kislin.

IV Površina stola

- Površino sedeža enakomerno obrišite s posebnim čistilom za usnje in jo nato obrišite s čisto, mehko krpo.

Vzdrževanje

Pred vzdrževanjem izklopite enoto iz električnega omrežja.

1. Popravila naj izvaja izkušeno in od proizvajalca pooblaščeno osebje. Popravila, ki jih izvaja nepooblaščeno osebje, lahko povzročijo poškodbe ali škodo na napravi, za katero proizvajalec ni odgovoren.
2. Uporabljajte samo originalne nadomestne dele, ki jih je odobril proizvajalec.
3. Ne uporabljajte električnega kozmetičnega stola ali dodatkov, če ne delujejo pravilno. Vsa

vzdrževalna dela in popravila je treba dokumentirati.

VARNOSTNI UKREPI

1. Naprava je profesionalna oprema za uporabo v kozmetičnih ordinacijah. Z uporabo aparata samo s strani usposobljenega kozmetičnega osebja se izognete neželenim posledicam med zdravljenjem.

2. Naprave se ne sme razstavljati ali poskušati uporabljati za druge namene, kot so navedeni v teh navodilih za uporabo. Vsa vzdrževalna dela in popravila sme opravljati samo pooblaščeni serviser (podjetje ACTIVESHOP Sp. z o.o.).

3. Naprave ne nameščajte in ne uporabljajte v bližini tekočin, na mokrih mestih ali z mokrimi rokami - tako, da v napravo ne pride tekočina.

4. V naslednjih primerih napravo takoj izključite iz vtičnice in se obrnite na pooblaščeni servis, ki ga zagotavlja podjetje ACTIVESHOP Sp. z o.o:
a) v napravo je vstopila tekočina, b) naprava oddaja čuden vonj, dim ali povzroča čudne zvoke,
c) je bil poškodovan napajalni kabel, d) je bil aparat prevrnjen ali je bilo poškodovano njegovo ohišje.

5. Na kable ne postavljajte nobenih predmetov. Naprave ne nameščajte tako, da bi lahko kdo stopil na napajalni kabel.

6. Zaradi varnosti izvlecite napajalni kabel iz vtičnice vsakič, ko končate delo z napravo.

7. V odprtino naprave ne vstavljajte nobenih predmetov. Če v odprtino pride tujek, odstranite kabel iz vtičnice in se obrnite na distributerja ali proizvajalca.

8. Naprave ne postavljajte na nestabilne vozičke, police ali vozila. Če enota pade, se lahko poškoduje.

9. Da bi zagotovili fiksno življenjsko dobo naprave, je priporočljivo, da pred ponovnim pritiskom na gumb za vklop (med vklopom in izklopom ter obratno) upoštevate interval ene minute.

10. Napajalnik mora ustrezati specifikacijam, navedenim na napisni ploščici. V nasprotnem primeru obstaja nevarnost, da se naprava pokvari, poškoduje ali celo pregoreva.

POZOR:

1. V primeru poškodbe napajalnega kabla ali drugih okvar se obrnite na pooblaščeni servisni center - tako se boste izognili morebitni nevarnosti.

2. To napravo lahko uporabljajo otroci, stari najmanj 8 let, in osebe z zmanjšanimi fizičnimi in duševnimi sposobnostmi ter brez izkušenj in poznavanja opreme, če je zagotovljen nadzor ali navodila za varno uporabo opreme, da se razumejo s tem povezana tveganja.

3. Oprema ni namenjena igranju otrok. Otrokom ne dovolite, da se igrajo z napravo.

4. Naprave ne puščajte brez nadzora, kadar so v bližini otroci ali osebe, ki nimajo zadostnega znanja o uporabi naprave.

5. Ta električni aparat ni igrača. Nepravilna uporaba ali stik z električnim aparatom lahko predstavlja tveganje za zdravje ali povzroči smrt, zato je treba aparat uporabljati in shranjevati izven dosega otrok.

ODSTRANJEVANJE APARATA



Izrabljene električne naprave, napeljave in embalažo oddajte v centrih za recikliranje v skladu s predpisi o varstvu okolja. Električnih naprav ne smete odlagati v zabojnik za gospodinjske odpadke. Upoštevajte pravila za odstranjevanje tovrstne opreme. Zaradi varstva okolja v skladu z Direktivo 2012/19/ES o odpadni električni in elektronski opremi je treba izrabljeno električno opremo zbirati ločeno in jo oddati na naslednjih zbirnih mestih
zbiralnice za odpadno električno in elektronsko opremo. Izrabljene in stare naprave vsebujejo komponente, ki jih je mogoče v celoti reciklirati, zato jih je treba poslati v ponovno predelavo. Zato jih je treba oddati na ustreznih zbirnih mestih in družbi ACTIVESHOP Ltd.

SKLADIŠČENJE IN PREVOZ

Napravo lahko prevažate pri temperaturah med (-) 20 °C in (+) 50 °C samo v originalni embalaži. Napravo je treba hraniti v dobro prezračevanem prostoru z relativno vlažnostjo do največ 75 %. Delovna temperatura od (+) 10 °C do (+) 40 °C. Med postopki skladiščenja in prevoza naprave ne smete metati ali spuščati, izpostavljati mehanskim udarcem ali atmosferskim dejavnikom.