ACTIVESHOP®

INSTRUCȚIUNI DE UTILIZARE

Scaun cosmetic electric Azzurro 706 1 motor



Importator:
ACTIVESHOP Sp. z o.o.
Ul. Graniczna 8b, bud. DC2A
54-610 Wrocław, Polonia
www.activeshop.com.pl
Rev. A/05/2024

Înainte de a utiliza fotoliul cosmetic, citiți instrucțiunile și efectuați următorii pași:

1. Asigurați-vă că toate materialele de ambalare au fost îndepărtate.
2. Asigurați-vă că scaunul este în stare de funcționare.
3. Așezați scaunul cosmetic în zona în care va fi utilizat.
4. Conectați ștecherul la o priză adecvată.

Notă! Copiii și persoanele neexperimentate nu trebuie să utilizeze acest aparat. Copiii trebuie supravegheați și nu trebuie să se joace în apropierea scaunului cosmetic.

Dimensiunile aparatului:

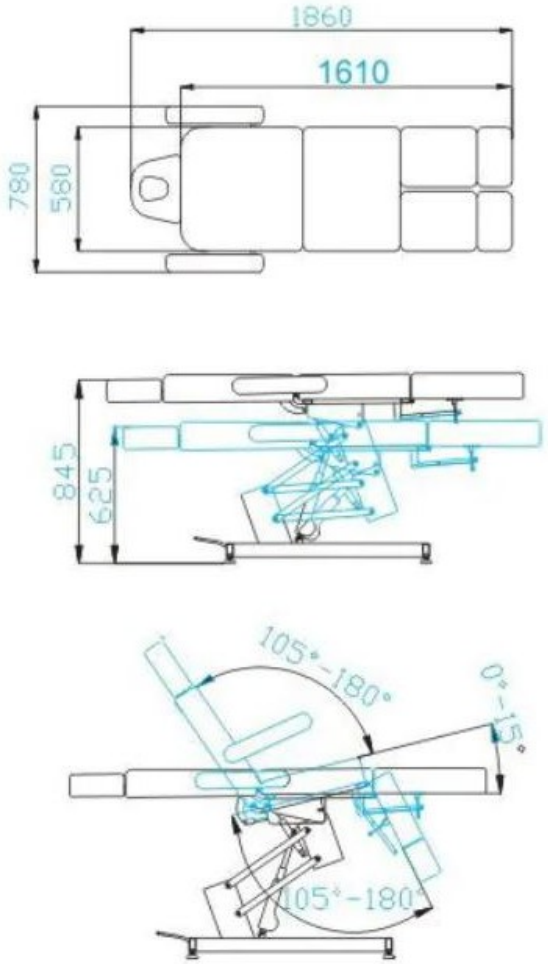

Sarcina maximă a scaunului: 140 kg.

Construcția aparatului:

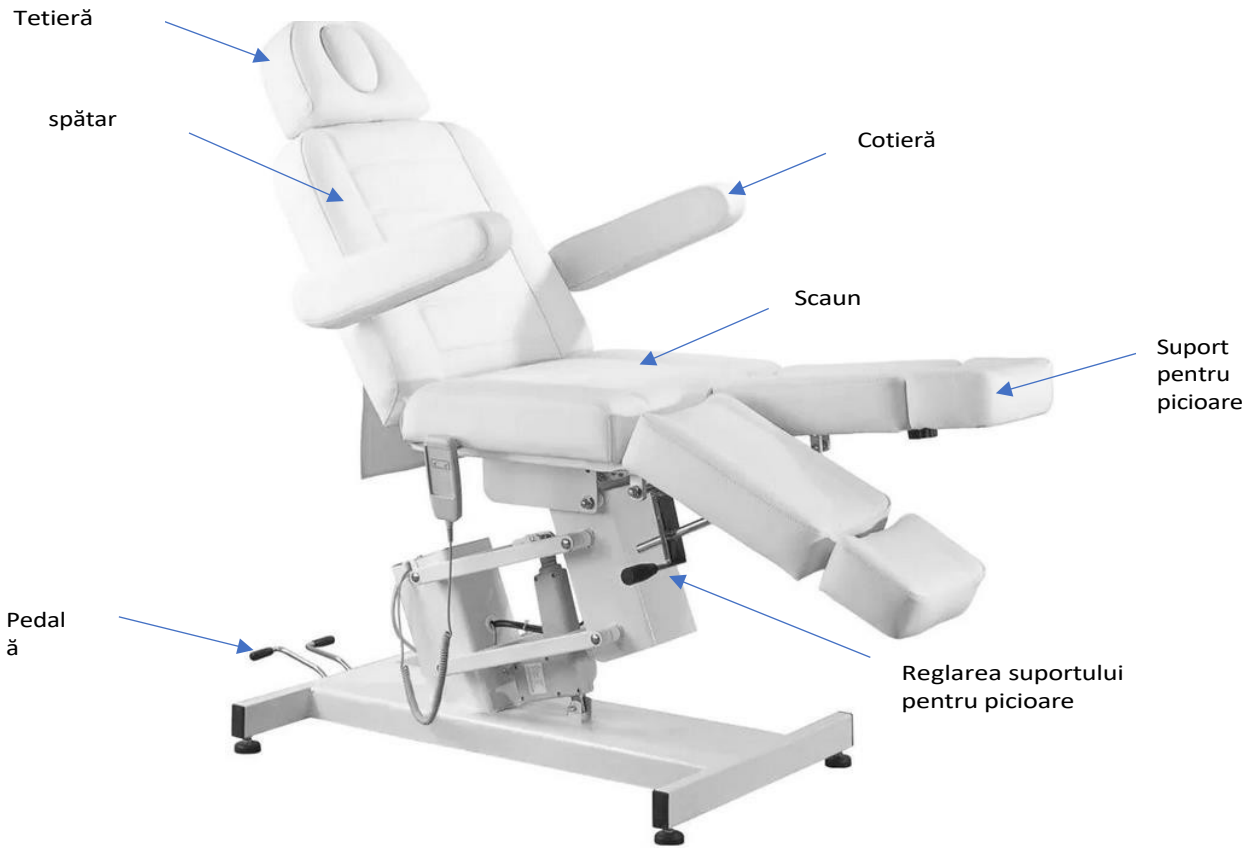

Utilizarea dispozitivului:

Scaunul este reglabil în plan ascendent și descendent cu ajutorul unei telecomenzi. Există două pedale în partea din spate a scaunului pentru a regla înclinarea spătarului și a leagănului.

Suportul pentru picioare se reglează manual.

1. Conectați cablul de alimentare la sursa de alimentare externă 110V~240V.

Instalarea tetierei

Pentru a monta tetiera, glisați-o în spațiul corespunzător din partea superioară a spătarului. După ce ați plasat tetiera la înălțimea corectă, strângeți butonul astfel încât tetiera să se mențină ferm. Pentru a coborî tetiera, deșurubați ușor butonul, coborâți tetiera și strângeți butonul.

Instalarea cotierei

Glisați cotiera în orificiul situat pe partea laterală a spătarului. Cotiera trebuie să fie bine fixată. Rotiți-l în sensul acelor de ceasornic sau în sens invers acelor de ceasornic, astfel încât să intre corect în poziție.

Pozițiile scaunului pot fi reglate cu ajutorul telecomenzii. Pentru a regla înălțimea scaunului atunci când se află în poziția de relaxare, apăsați  sau  , pentru a ridica sau a coborî scaunul.

Reglarea spătarului:

Apăsați pedala care controlează spătarul, în timp ce apăsați în jos pe spătar pentru a-l înclina în poziția corectă.

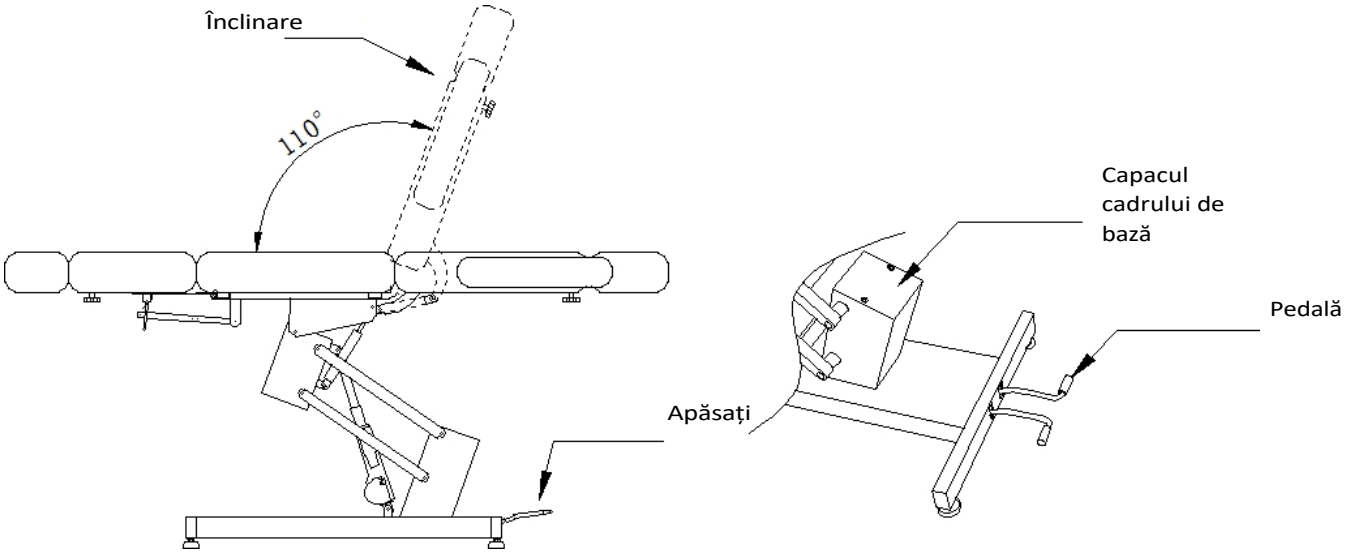

Reglarea scaunului:

Apăsați pedala care reglează înclinarea leagănului și împingeți spătarul înapoi până la poziția corectă și eliberați pedala. Apăsând din nou pedala, spătarul va reveni la poziția inițială.

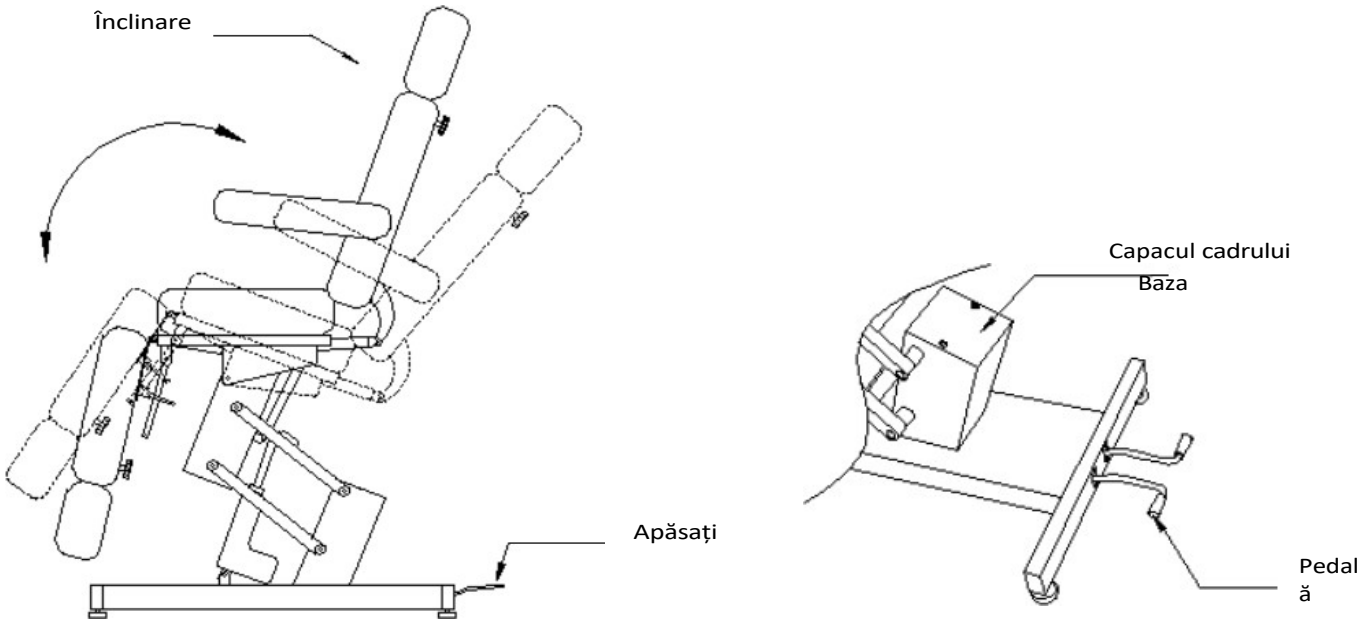

Reglarea suportului pentru picioare:

Trageți de mânerul situat sub suportul pentru picioare în timp ce ridicați sau coborâți suportul pentru picioare. Reglați rezemătoarea pentru picioare în poziția dorită și eliberați mânerul.

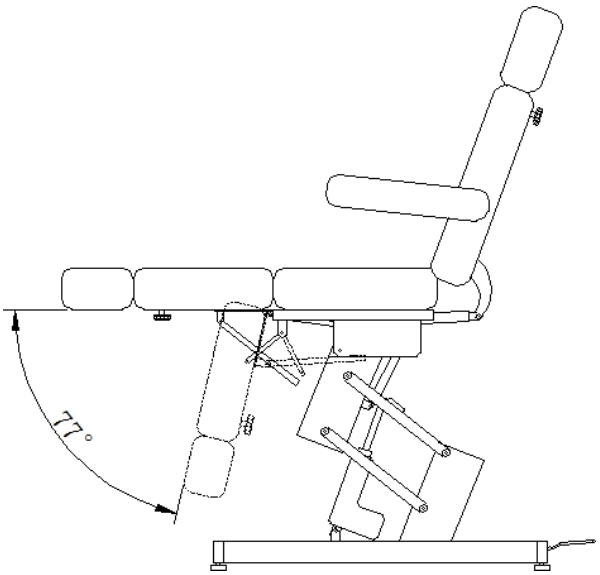

Reglarea cotierelor:

Cotierele pot fi rotite înapoi cu 104°, ceea ce poate facilita urcarea și coborârea de pe scaun.

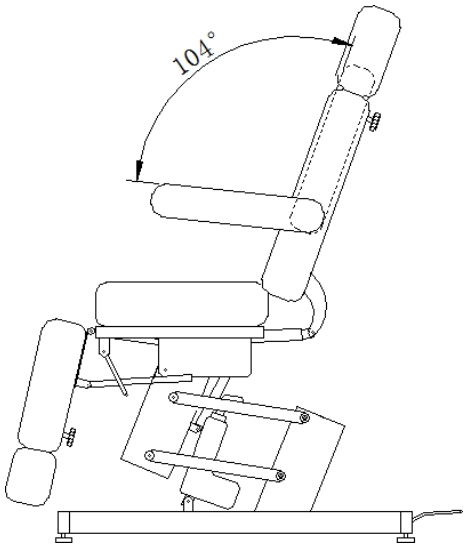

Reglarea tetierei:

Deșurubați și slăbiți butonul, apoi scoateți tetiera. Reglați tetiera la înălțimea corectă și strângeți butonul.

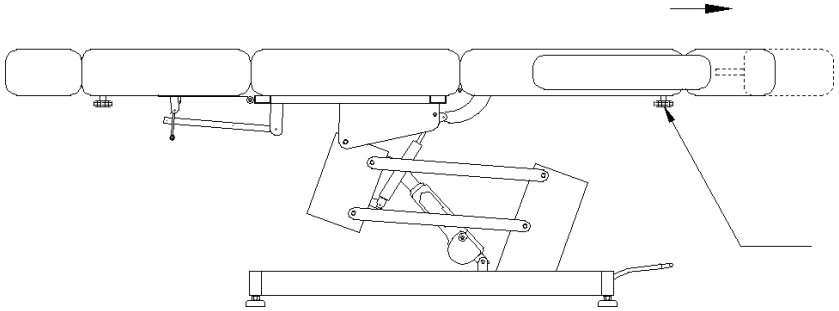

Reglarea suportului pentru picioare:

Deșurubați și slăbiți butonul, apoi extindeți suportul pentru picioare. Reglați suportul pentru picioare la lungimea corectă și strângeți butonul.

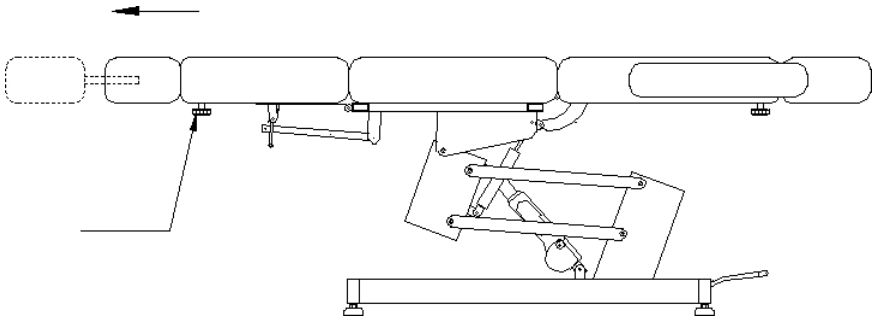

Curățarea și dezinfectarea unității:

- Deconectați unitatea înainte de curățare.
- Pentru a menține suprafața scaunului în stare bună, curățați-o în mod regulat. Nu uitați să curățați și să dezinfectați scaunul după fiecare utilizare. Vă recomandăm să efectuați o dezinfecție completă o dată pe lună.

I Suprafețe metalice și din plastic

- Pentru a curăța suprafețele și comenzile din metal și plastic, ștergeți-le cu o cârpă umedă. Pentru a curăța zonele greu accesibile sau colțurile, o perie mică va funcționa bine. Nu utilizați prea mult lichid pentru a curăța aparatul. Apoi dezinfectați aparatul cu un lichid adecvat.

II Suprafețe din oțel inoxidabil

- Curățarea cu o soluție ușoară de detergent funcționează cel mai bine. Amoniacul și majoritatea solvenților pot fi utilizați pentru a îndepărta petele dificile. Evitați soluțiile pe bază de clor.

III Suprafețe metalice vopsite sau cromate

- Nu utilizați jeturi de apă (dușuri, tunuri de apă de înaltă presiune) pentru curățare.
- Nu curățați la temperaturi ridicate și umiditate ridicată și nu expuneți unitatea la condiții care pot duce la contaminarea cu lichide.
- Nu utilizați solvenți sau acizi pentru curățare.

IV Suprafața scaunului

- Ștergeți uniform suprafața scaunului cu un detergent special pentru piele și apoi ștergeți-o cu o cârpă curată și moale.

Întreținere

Deconectați unitatea înainte de întreținere.

1. Reparațiile trebuie să fie efectuate de personal experimentat și autorizat de producător. Reparațiile efectuate de personal neautorizat pot cauza răniri sau deteriorări ale aparatului pentru care producătorul nu este responsabil.
2. Utilizați numai piese de schimb originale aprobate de producător.
3. Nu utilizați scaunul cosmetic electric sau accesoriile dacă acestea nu funcționează corect. Toate

lucrările de întreținere și reparații trebuie să fie documentate.

MĂSURI DE SIGURANȚĂ

1. Aparatul este un echipament profesional destinat utilizării în chirurgia cosmetică. Operarea aparatului numai de către personal cosmetic calificat evită consecințele nedorite în timpul tratamentului.

2. Aparatul nu trebuie dezasamblat și nu trebuie încercat să fie utilizat în alte scopuri decât cele indicate în aceste instrucțiuni de utilizare. Toate întreținerea și reparațiile trebuie efectuate numai de către un tehnician de service autorizat (societatea ACTIVESHOP Sp. z o.o.).

3. Nu instalați și nu folosiți aparatul în apropierea lichidelor, în locuri umede sau cu mâinile ude - astfel încât să nu pătrundă lichide în aparat.

4. Deconectați imediat aparatul de la priză și contactați service-ul autorizat furnizat de compania ACTIVESHOP Sp. z o.o. în următoarele cazuri:
a) a pătruns lichid în aparat, b) aparatul emană un miros ciudat, fum sau face zgomote ciudate,
c) cablul de alimentare a fost deteriorat, d) aparatul a fost răsturnat sau carcasa acestuia a fost deteriorată.

5. Nu așezați niciun obiect pe cabluri. Nu instalați aparatul într-un loc în care cineva poate călca pe cablul de alimentare.

6. Din motive de siguranță, scoateți cablul de alimentare din priză de fiecare dată când terminați de lucrat cu aparatul.

7. Nu introduceți nimic în orificiul aparatului. Dacă un obiect străin intră în deschidere, scoateți cablul din priză și contactați distribuitorul sau producătorul.

8. Nu așezați unitatea pe un cărucior, raft sau vehicul instabil. Aparatul poate fi deteriorat dacă cade.

9. Pentru a garanta durata de viață fixă a aparatului, se recomandă respectarea unui interval de un minut înainte de a apăsa din nou butonul de alimentare (între pornire și oprire și viceversa).

10. Alimentarea cu energie electrică trebuie să respecte specificațiile de pe placa de caracteristici. În caz contrar, există riscul ca aparatul să funcționeze defectuos, să fie deteriorat sau chiar ars.

ATENȚIE:

1. În cazul deteriorării cablului de alimentare sau al altor defecțiuni, contactați un centru de service autorizat - astfel veți evita orice pericol.

2. Acest aparat poate fi utilizat de copii în vârstă de cel puțin 8 ani și de persoane cu capacități fizice și mentale reduse și cu lipsă de experiență și familiaritate cu echipamentul, dacă se asigură supravegherea sau instruirea cu privire la modul de utilizare în siguranță a echipamentului, astfel încât riscurile asociate să fie înțelese.

3. Echipamentul nu este destinat copiilor pentru a se juca cu el. Nu permiteți copiilor să se joace cu aparatul.

4. Nu lăsați aparatul nesupravegheat atunci când în apropiere se află copii sau persoane care nu cunosc suficient utilizarea aparatului.

5. Acest aparat electric nu este o jucărie. Utilizarea incorectă sau contactul cu aparatul electric poate constitui un risc pentru sănătate sau poate duce la deces, prin urmare aparatul trebuie utilizat și depozitat departe de îndemâna copiilor.

ELIMINAREA APARATULUI



Aruncați aparatele electrice uzate, accesoriile și ambalajele la centrele de reciclare în conformitate cu normele de protecție a mediului. Aparatele electrice nu trebuie aruncate în coșul de gunoi menajer. Respectați normele de eliminare a acestui tip de echipamente. Pentru a proteja mediul în conformitate cu Directiva 2012/19/CE privind deșeurile de echipamente electrice și electronice, echipamentele electrice uzate trebuie colectate separat și predate la următoarele puncte de colectare
puncte de colectare pentru echipamente electrice și electronice uzate. Aparatele scoase din uz și cele vechi conțin componente complet reciclabile și, prin urmare, ar trebui să fie trimise pentru reprelucrare. Prin urmare, acestea trebuie predate la punctele de colectare corespunzătoare, precum și la ACTIVESHOP Ltd.

DEPOZITARE ȘI TRANSPORT

Dispozitivul trebuie transportat la temperaturi cuprinse între (-) 20 °C și (+) 50 °C numai în ambalajul său original. Aparatul trebuie depozitat într-o zonă bine ventilată, cu o umiditate relativă de cel mult 75 %. Temperatura de funcționare cuprinsă între (+) 10 °C și (+) 40 °C. În timpul proceselor de depozitare și transport, dispozitivul nu trebuie să fie aruncat sau scăpat, expus la șocuri mecanice sau agenți atmosferici.