ACTIVESHOP®

GEBRUIKSAANWIJZING

Azzurro 706 elektrische cosmetische stoel 1 motor



Importeur:
ACTIVESHOP Sp. z o.o.
Ul. Graniczna 8b, bud. DC2A
54-610 Wrocław, Polen
www.activeshop.com.pl
Rev. A/05/2024

Lees de instructies en voer de volgende stappen uit voordat u de cosmeticastoel in gebruik neemt:

1. Zorg ervoor dat al het verpakkingsmateriaal verwijderd is.
2. Controleer of de stoel in orde is.
3. Plaats de cosmeticastoel in de ruimte waar hij gebruikt gaat worden.
4. Steek de stekker in een geschikt stopcontact.

Let op! Kinderen en onervaren personen mogen dit apparaat niet gebruiken. Kinderen moeten onder toezicht staan en mogen niet in de buurt van de cosmeticastoel spelen.

Afmetingen van het apparaat:

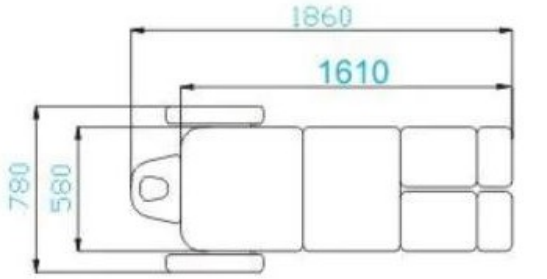

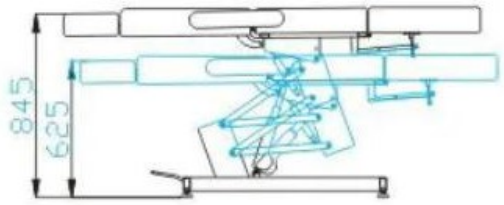

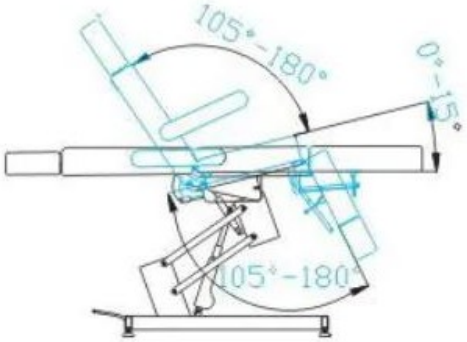

Maximale belasting van de stoel: 140kg.

Constructie van het apparaat:

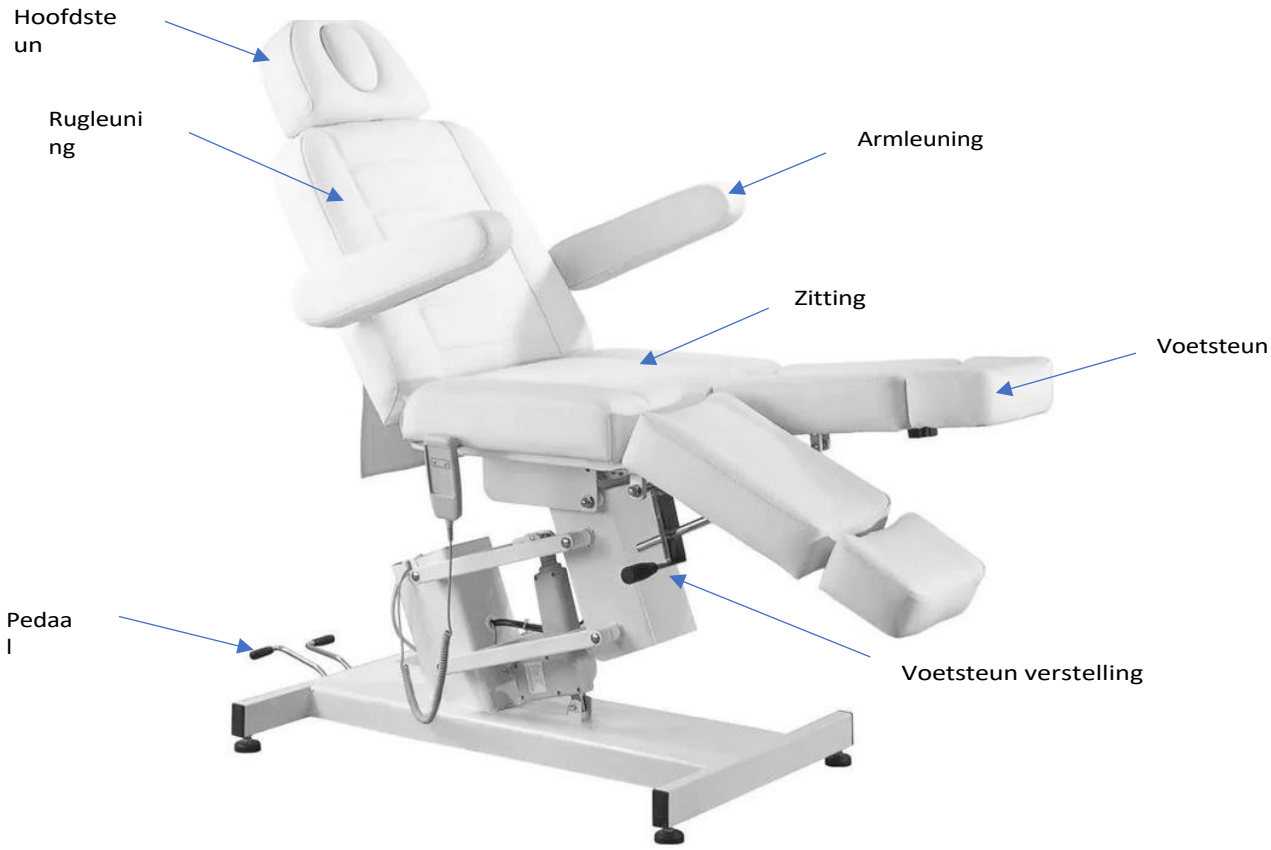

Gebruik van het apparaat:

De stoel is met behulp van een afstandsbediening omhoog en omlaag verstelbaar. Er zijn twee pedalen aan de achterkant van de stoel om de kanteling van de rugleuning en de wieg te verstellen.

Voetsteun handmatig verstelbaar.

1. Sluit het netsnoer aan op de externe voeding 110V~240V.

Installatie hoofdsteun

Schuif de hoofdsteun in de daarvoor bestemde opening bovenaan de rugleuning. Als u de hoofdsteun op de juiste hoogte hebt geplaatst, draait u de knop vast zodat de hoofdsteun stevig vastzit. Om de hoofdsteun te laten zakken, draait u de knop iets los, laat u de hoofdsteun zakken en draait u de knop weer vast.

Armsteun installeren

Schuif de armsteun in het gat aan de zijkant van de rugleuning. De armsteun moet stevig vastzitten. Draai hem naar rechts of links zodat hij goed in de zitting past.

De posities van de stoel kunnen worden aangepast met de afstandsbediening. Om de hoogte van de stoel in de ligstand te verstellen, drukt u op  of  om de stoel hoger of lager te zetten.

De rugleuning verstellen:

Druk op het pedaal waarmee de rugleuning wordt bediend, terwijl u de rugleuning omlaag duwt om deze in de juiste stand te kantelen.

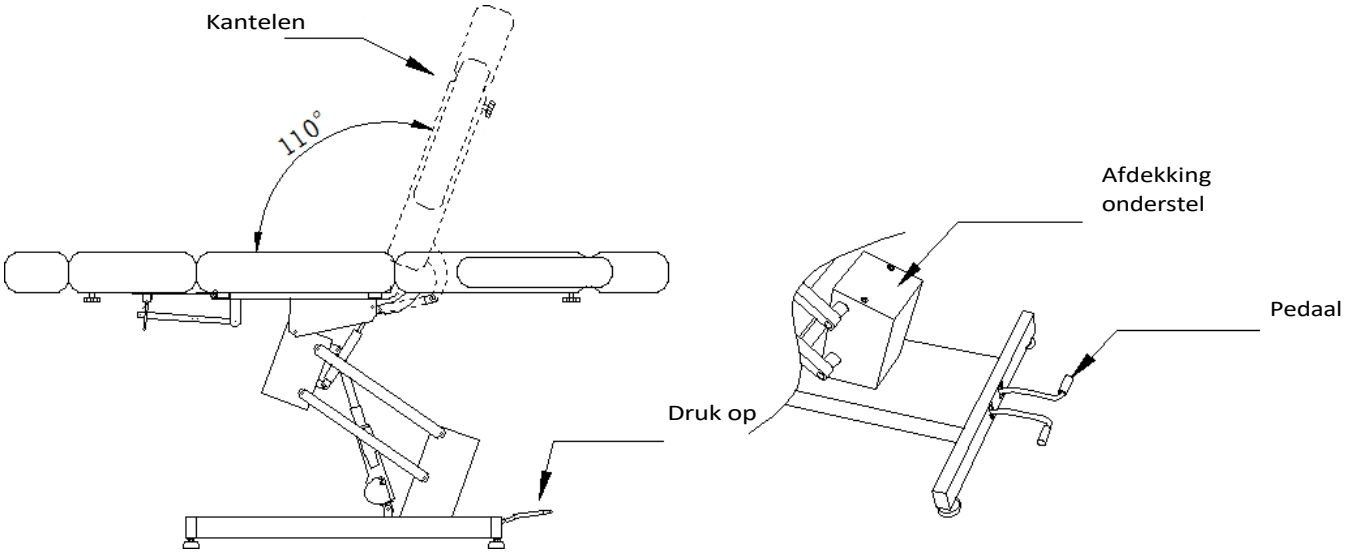

Zitting aanpassen:

Druk op het pedaal waarmee u de kanteling van de wieg aanpast en duw de rugleuning naar achteren in de juiste stand en laat het pedaal los. Als u nogmaals op het pedaal drukt, keert de rugleuning terug naar de oorspronkelijke positie.

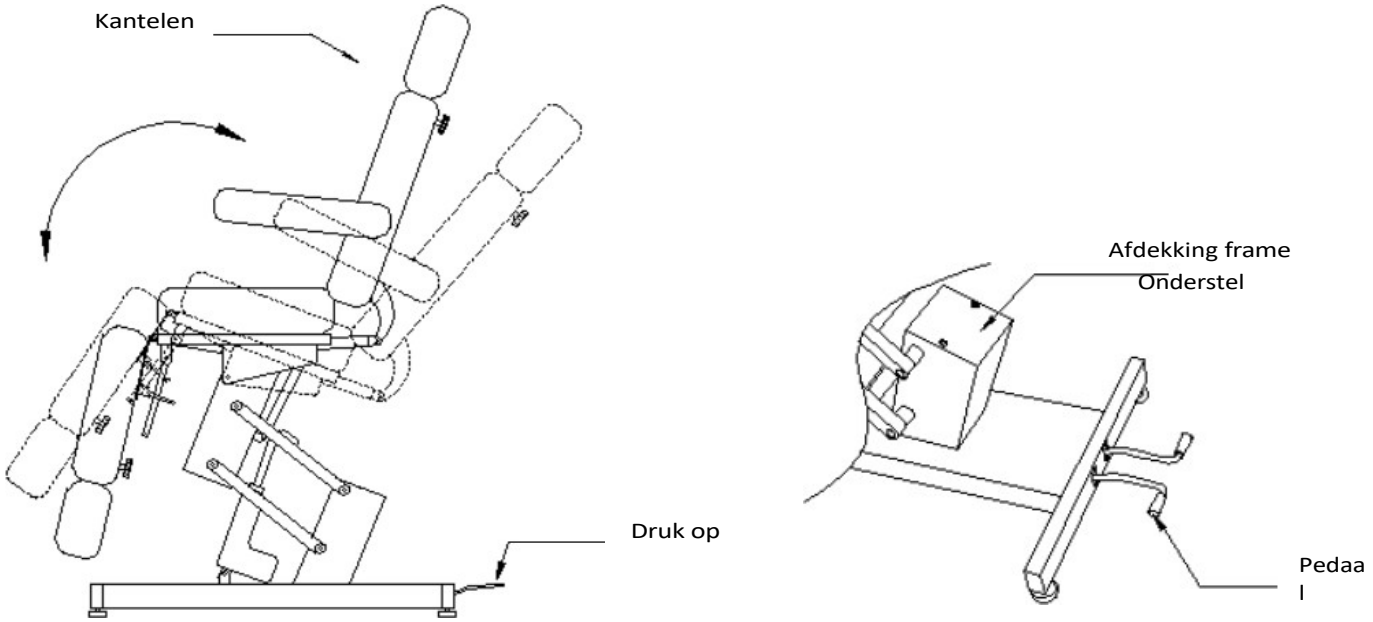

De voetsteun verstellen:

Trek aan de hendel onder de voetsteun terwijl je de voetsteun omhoog of omlaag zet. Stel de voetsteun in op de gewenste positie en laat de hendel los.

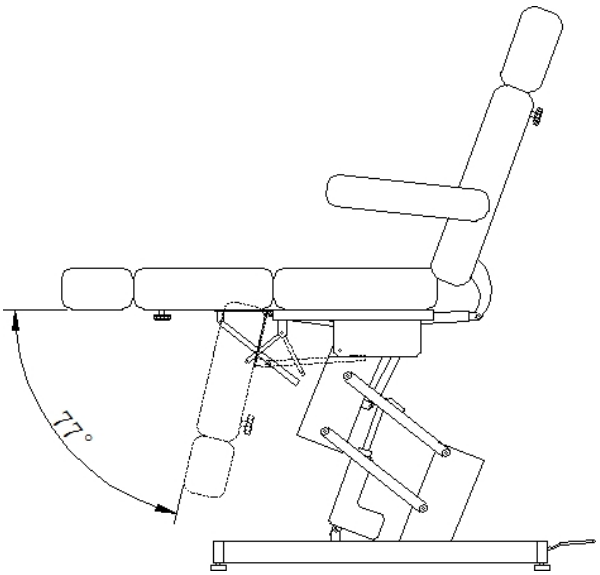

Armleuning verstellen:

De armleuningen kunnen 104° naar achteren worden gedraaid, wat het op- en afstappen van de stoel kan vergemakkelijken.

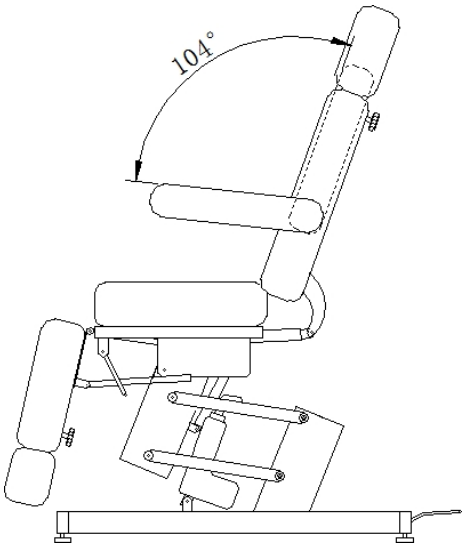

Hoofdsteun verstellen:

Draai de knop los en schuif de hoofdsteun naar buiten. Stel de hoofdsteun in op de juiste hoogte en draai de knop vast.

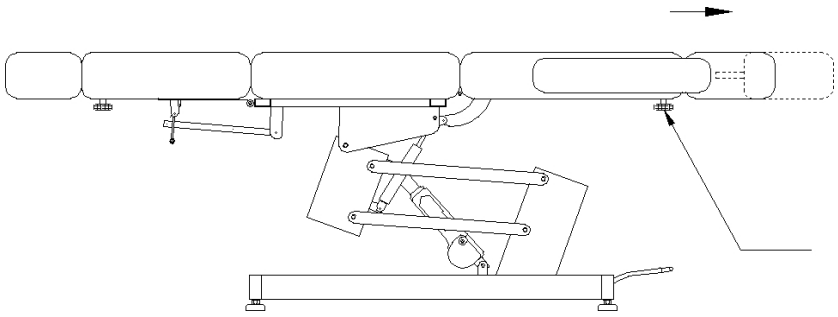

De voetsteun aanpassen:

Schroef de knop los en draai deze los, schuif vervolgens de voetensteun uit. Stel de voetsteun in op de juiste lengte en draai de knop vast.

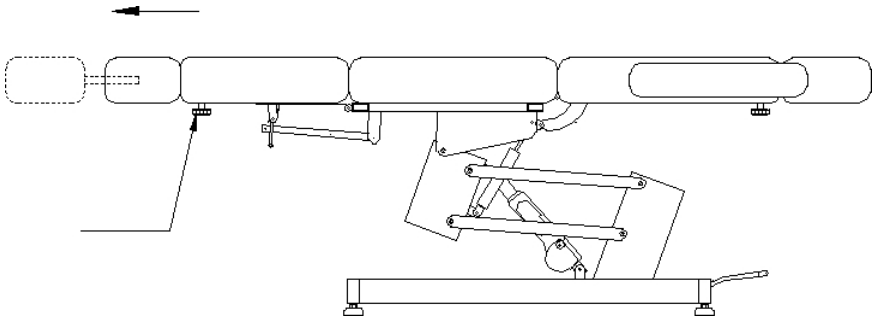

Het apparaat reinigen en desinfecteren

- Haal de stekker uit het stopcontact voordat u het apparaat schoonmaakt.
- Maak de stoel regelmatig schoon om hem in goede conditie te houden. Vergeet niet om de stoel na elk gebruik te reinigen en te desinfecteren. Wij raden aan de stoel één keer per maand grondig te desinfecteren.

I Metalen en kunststof oppervlakken

- Veeg metalen en kunststof oppervlakken en bedieningselementen schoon met een vochtige doek. Om moeilijk bereikbare plaatsen of hoeken schoon te maken, werkt een kleine borstel goed. Gebruik niet te veel vloeistof om het apparaat schoon te maken. Desinfecteer het apparaat vervolgens met een geschikte vloeistof.

II Oppervlakken van roestvrij staal

- Schoonmaken met een mild schoonmaakmiddel werkt het beste. Ammoniak en de meeste oplosmiddelen kunnen worden gebruikt om hardnekkige vlekken te verwijderen. Vermijd chloorhoudende oplossingen.

III Geverfde of verchroomde metalen oppervlakken

- Gebruik geen waterstralen (douches, hogedrukwaterkanonnen) voor het reinigen.
- Reinig het apparaat niet bij hoge temperaturen en hoge luchtvochtigheid en stel het niet bloot aan omstandigheden die kunnen leiden tot verontreiniging met vloeistoffen.
- Gebruik geen oplosmiddelen of zuren voor het reinigen.

IV Stoeloppervlak

- Neem het stoeloppervlak gelijkmatig af met een speciale leerreiniger en veeg het vervolgens af met een schone, zachte doek.

Onderhoud

Haal de stekker uit het stopcontact voordat u onderhoud gaat plegen.

1. Reparaties moeten worden uitgevoerd door ervaren en door de fabrikant goedgekeurd personeel. Reparaties door onbevoegd personeel kunnen letsel of schade aan het apparaat veroorzaken waarvoor de fabrikant niet verantwoordelijk is.
2. Gebruik alleen originele reserveonderdelen die door de fabrikant zijn goedgekeurd.
3. Gebruik de elektrische cosmetische stoel of accessoires niet als ze niet goed werken. Alle

onderhouds- en reparatiewerkzaamheden moeten worden gedocumenteerd.

VEILIGHEIDSMAATREGELEN

1. Het apparaat is professionele apparatuur voor gebruik bij cosmetische ingrepen. Bediening van het apparaat alleen door gekwalificeerd cosmetisch personeel voorkomt ongewenste gevolgen tijdens de behandeling.

2. Het apparaat mag niet worden gedemonteerd of worden gebruikt voor andere doeleinden dan aangegeven in deze gebruiksaanwijzing. Alle onderhoud en reparaties mogen uitsluitend worden uitgevoerd door een bevoegd servicetechnicus (bedrijf ACTIVESHOP Sp. z o.o.).

3. Installeer of gebruik het apparaat niet in de buurt van vloeistoffen, natte plaatsen of met natte handen - zodat er geen vloeistoffen in het apparaat terechtkomen.

4. Haal in de volgende gevallen onmiddellijk de stekker uit het stopcontact en neem contact op met de erkende servicedienst van ACTIVESHOP Sp. z o.o:
a) vloeistof in het apparaat is terechtgekomen, b) het apparaat een vreemde geur of rook afgeeft of vreemde geluiden maakt,
c) het netsnoer is beschadigd, d) het apparaat is omgestoten of de behuizing is beschadigd.

5. Plaats geen voorwerpen op de kabels. Installeer het apparaat niet op een plek waar iemand op het netsnoer kan trappen.

6. Haal om veiligheidsredenen het netsnoer uit het stopcontact telkens wanneer u klaar bent met het apparaat.

7. Steek niets in de opening van het apparaat. Als er een vreemd voorwerp in de opening komt, verwijder dan het snoer uit het stopcontact en neem contact op met de distributeur of de fabrikant.

8. Plaats het apparaat niet op een onstabiele trolley, plank of voertuig. Het apparaat kan beschadigd raken als het valt.

9. Om de vaste levensduur van het apparaat te garanderen, wordt aanbevolen om een interval van een minuut in acht te nemen voordat u opnieuw op de aan/uit-knop drukt (tussen in- en uitschakelen en omgekeerd).

10. De voeding moet voldoen aan de specificaties op het typeplaatje. Anders bestaat het risico dat het apparaat niet goed werkt, beschadigd raakt of zelfs doorbrandt.

LET OP:

1. Neem in geval van schade aan het netsnoer of andere storingen contact op met een erkend servicecentrum - zo voorkomt u elk gevaar.

2. Dit apparaat mag worden gebruikt door kinderen van ten minste 8 jaar oud en door personen met beperkte fysieke en mentale capaciteiten en gebrek aan ervaring en vertrouwdheid met de apparatuur, mits er toezicht of instructie wordt gegeven over het veilige gebruik van de apparatuur zodat de bijbehorende risico's worden begrepen.

3. De uitrusting is niet bedoeld om mee te spelen door kinderen. Laat kinderen niet met het apparaat spelen.

4. Laat het apparaat niet onbeheerd achter wanneer er kinderen of personen zonder voldoende kennis van het gebruik van het apparaat in de buurt zijn.

5. Dit elektrische apparaat is geen speelgoed. Verkeerd gebruik of contact met het elektrische apparaat kan gezondheidsrisico's inhouden of de dood tot gevolg hebben.

VERWIJDERING VAN HET APPARAAT



Gooi gebruikte elektrische apparaten, armaturen en verpakkingen weg naar recyclingcentra in overeenstemming met de milieubeschermingsregels. Elektrische apparaten mogen niet bij het huisvuil. Volg de regels voor het weggooien van dit soort apparatuur. Om het milieu te beschermen in overeenstemming met Richtlijn 2012/19/EG betreffende afgedankte elektrische en elektronische apparatuur, moet gebruikte elektrische apparatuur apart worden ingezameld en worden afgegeven bij de volgende inzamelpunten
inzamelvoorzieningen voor gebruikte elektrische en elektronische apparatuur. Afgedankte en oude apparaten bevatten volledig recyclebare onderdelen en moeten daarom worden ingezonden voor herverwerking. Daarom moeten ze worden ingeleverd bij de aangewezen inzamelpunten en bij ACTIVESHOP Ltd.

OPSLAG EN TRANSPORT

Het apparaat mag alleen in de originele verpakking worden vervoerd bij temperaturen tussen (-) 20 °C en (+) 50 °C. Het apparaat moet worden opgeslagen in een goed geventileerde ruimte met een relatieve vochtigheid van niet meer dan 75%. Bedrijfstemperatuur van (+) 10 °C tot (+) 40 °C. Tijdens opslag en transport mag het apparaat niet worden gegooid of vallen en mag het niet worden blootgesteld aan mechanische schokken of atmosferische invloeden.