ACTIVESHOP®

HASZNÁLATI UTASÍTÁS

Azzurro 706 elektromos kozmetikai szék 1 motorral



Importőr:
z o.o.
Ul. Graniczna 8b, bud. DC2A
54-610 Wrocław,
Lengyelország
www.activeshop.com.pl
Rev. A/05/2024

A kozmetikai szék használata előtt olvassa el a használati utasítást, és végezze el a következő lépéseket:

1. Győződjön meg róla, hogy minden csomagolóanyagot eltávolított.
2. Győződjön meg arról, hogy a szék működőképes.
3. Helyezze a kozmetikai széket arra a helyre, ahol használni fogja.
4. Csatlakoztassa a hálózati csatlakozót egy megfelelő konnektorba.

Megjegyzés! Gyermekek és tapasztalatlan személyek nem használhatják ezt a készüléket. A gyermekeket felügyelni kell, és nem szabad a kozmetikai szék közelében játszani.

A készülék méretei:

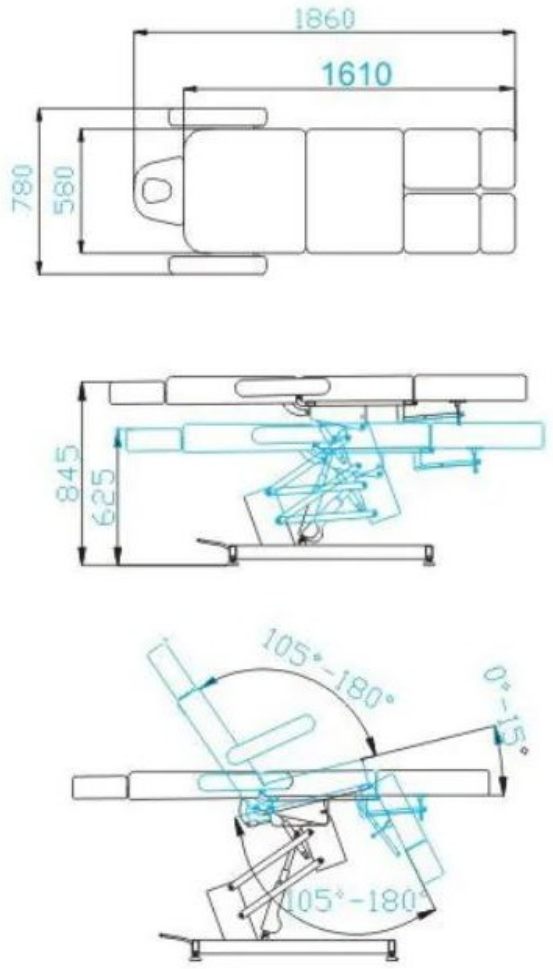

A szék maximális terhelhetősége: 140 kg.

A készülék felépítése:

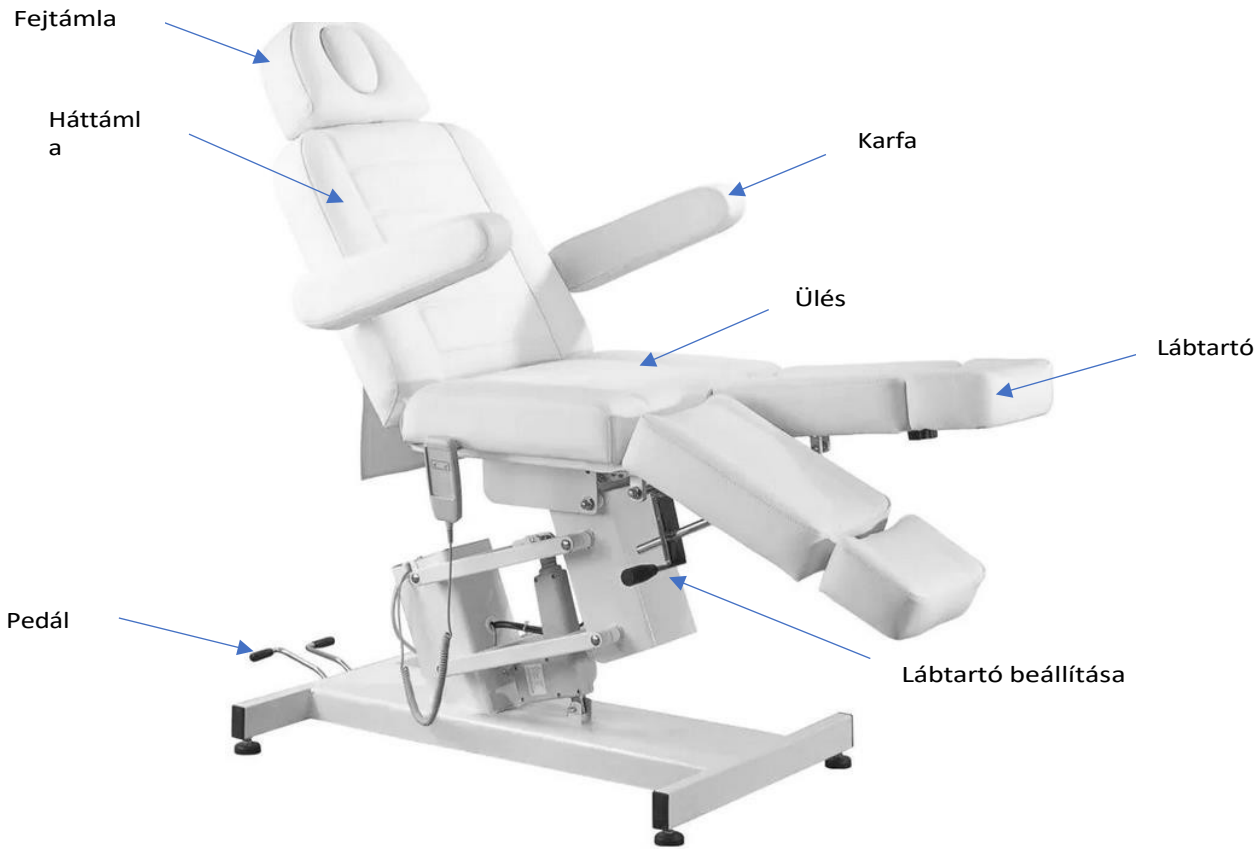

A készülék használata:

Az ülés felfelé és lefelé állítható egy távirányító segítségével. A szék hátulján két pedál található a háttámla és a bölcső dőlésszögének beállításához.

A lábtartó kézzel állítható.

1. Csatlakoztassa a tápkábelt a 110V~240V-os külső tápegységhez.

A fejtámla felszerelése

A fejtámla felszereléséhez csúsztassa be a háttámla tetején lévő megfelelő résbe. Ha a fejtámlát a megfelelő magasságba helyezte, húzza meg a gombot, hogy a fejtámla szilárdan tartson. A fejtámla leengedéséhez csavarja ki kissé a gombot, engedje le a fejtámlát, majd húzza meg a gombot.

A kartámasz felszerelése

Csúsztassa a kartámaszt a háttámla oldalán található furatba. A kartámasznak szilárdan kell rögzülnie. Fordítsa el az óramutató járásával megegyező vagy ellentétes irányban, hogy megfelelően a helyére kerüljön.

Az üléshelyzeteket a távirányítóval lehet beállítani. Az ülés magasságának beállításához, amikor az ülés háttámla pozícióban van, nyomja meg a  vagy a  gombot, az ülés megemeléséhez vagy leengedéséhez.

A háttámla beállítása:

Nyomja meg a háttámlát vezérlő pedált, miközben lenyomja a háttámlát, hogy a megfelelő pozícióba döntse.

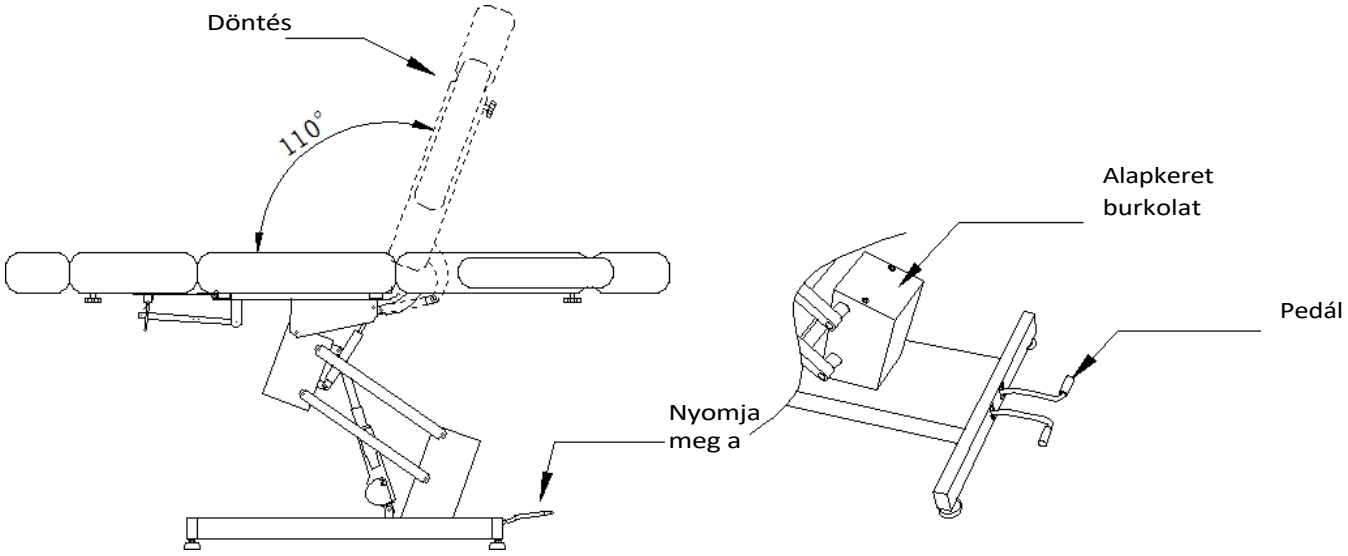

Ülés beállítása:

Nyomja meg a bölcső dőlését szabályozó pedált, majd tolja a háttámlát hátrafelé a megfelelő pozícióba, és engedje fel a pedált. A pedál ismételt megnyomásával a háttámla visszaáll az eredeti helyzetbe.

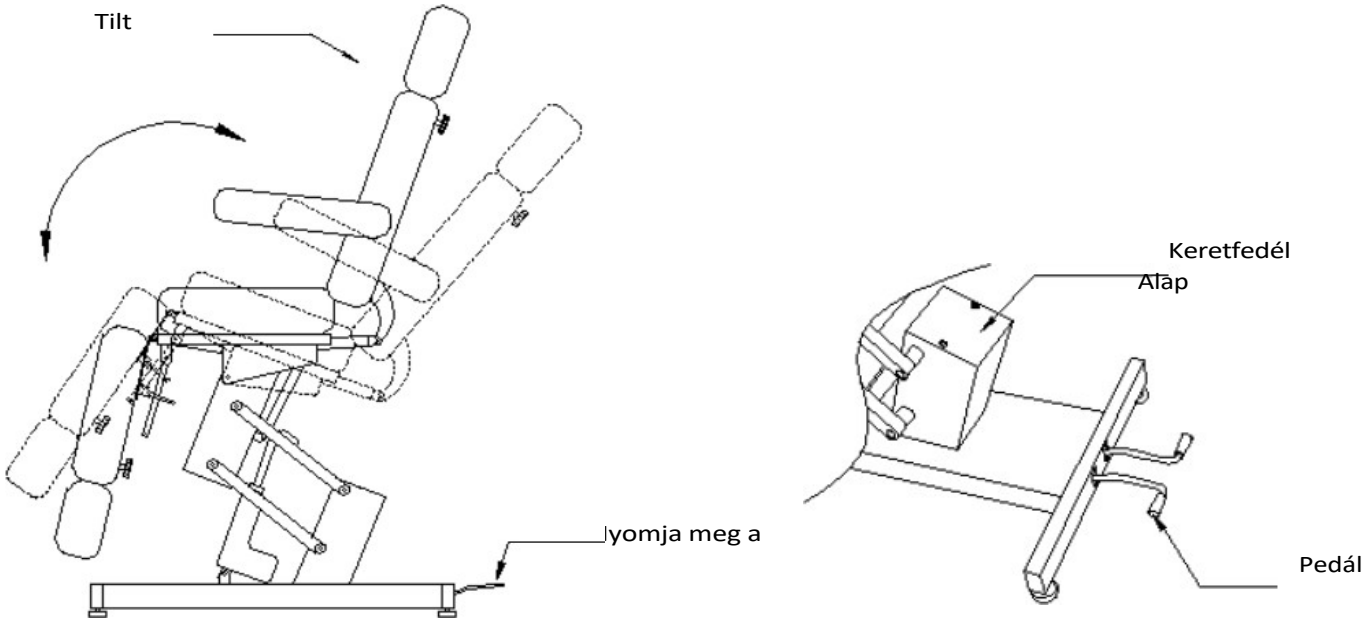

A lábtartó beállítása:

Húzza meg a lábtartó alatt található fogantyút, miközben a lábtartót emeli vagy süllyeszti. Állítsa a lábtartót a kívánt pozícióba, majd engedje el a fogantyút.

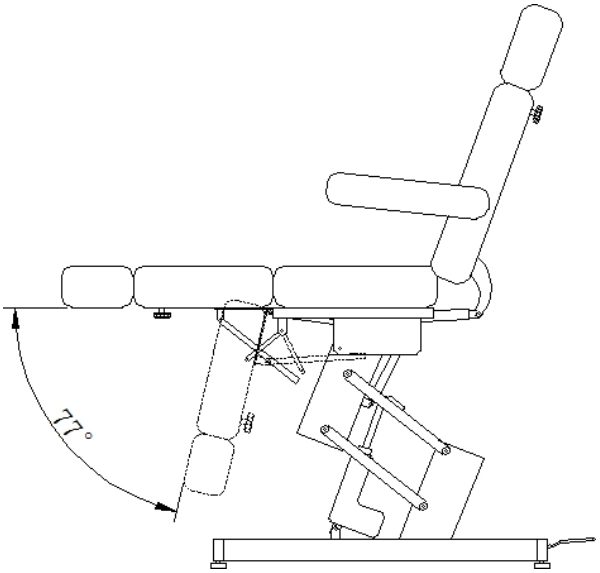

A kartámasz beállítása:

A kartámaszok 104°-kal hátrafelé elforgathatók, ami megkönnyítheti az ülésre való fel- és leszállást.

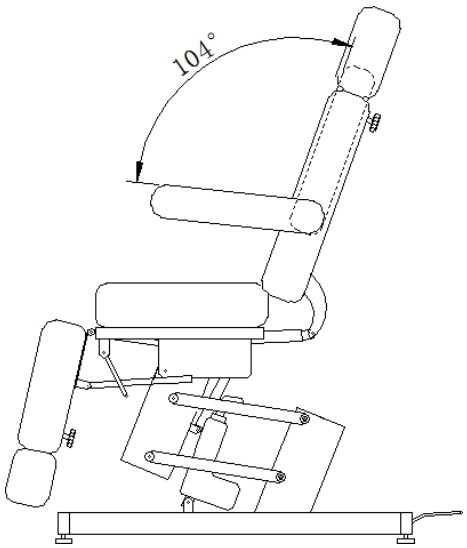

A fejtámla beállítása:

Csavarja ki és lazítsa meg a gombot, majd csúsztassa ki a fejtámlát. Állítsa a fejtámlát a megfelelő magasságba, és húzza meg a gombot.

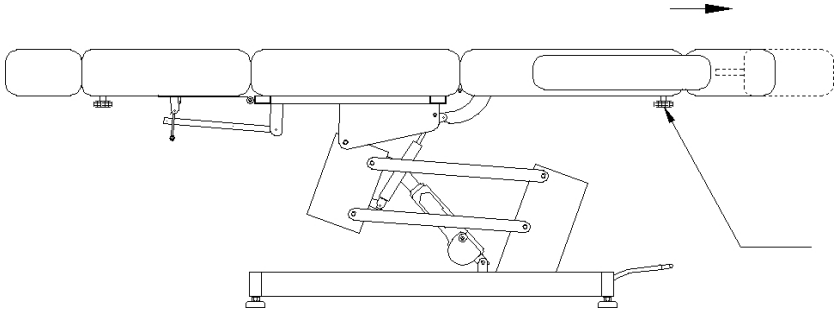

A lábtartó beállítása:

Csavarja ki és lazítsa meg a gombot, majd húzza ki a lábtartót. Állítsa a lábtartót a megfelelő hosszúságúra, majd húzza meg a gombot.

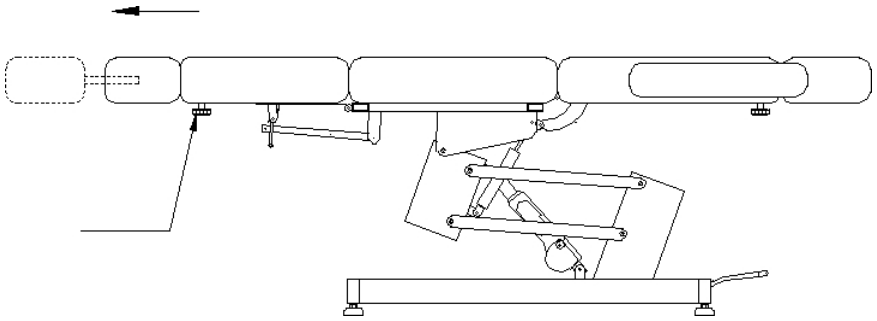

A készülék tisztítása és fertőtlenítése:

- Tisztítás előtt húzza ki a készüléket a hálózatból.
- A szék felületének jó állapotban tartása érdekében rendszeresen tisztítsa meg. Ne feledje, hogy minden használat után tisztítsa és fertőtlenítse a széket. Javasoljuk, hogy havonta egyszer végezzen alapos fertőtlenítést.

I Fém és műanyag felületek

- A fém- és műanyag felületek, valamint a kezelőszervek tisztításához törölje le őket nedves ruhával. A nehezen hozzáférhető területek vagy sarkok tisztításához egy kis kefe is jól használható. Ne használjon túl sok folyadékot a készülék tisztításához. Ezután fertőtlenítse a készüléket megfelelő folyadékkal.

II Rozsdamentes acél felületek

- A tisztítás enyhe mosószeroldattal működik a legjobban. A kemény foltok eltávolítására ammónia és a legtöbb oldószer használható. Kerülje a klór alapú oldatokat.

III Festett vagy krómozott fémfelületek

- Ne használjon vízsugarakat (zuhany, nagynyomású vízágyú) a tisztításhoz.
- Ne tisztítsa magas hőmérsékleten és magas páratartalom mellett, és ne tegye ki a készüléket olyan körülményeknek, amelyek folyadékszennyezéshez vezethetnek.
- Ne használjon oldószereket vagy savakat a tisztításhoz.

IV A szék felülete

- Törölje át egyenletesen az ülés felületét speciális bőrtisztítóval, majd tiszta, puha ruhával törölje át.

Karbantartás

Karbantartás előtt húzza ki a készüléket a hálózatból.

1. A javításokat tapasztalt és a gyártó által felhatalmazott személyzetnek kell elvégeznie. Az illetéktelen személyek által végzett javítások sérülést vagy a készülékben olyan károkat okozhatnak, amelyekért a gyártó nem vállal felelősséget.
2. Csak a gyártó által jóváhagyott eredeti pótalkatrészeket használjon.
3. Ne használja az elektromos kozmetikai széket vagy a tartozékokat, ha azok nem működnek

megfelelően. Minden karbantartási és javítási munkát dokumentálni kell.

BIZTONSÁGI INTÉZKEDÉSEK

1. A készülék kozmetikai rendelőkben való használatra szolgáló professzionális berendezés. A készülék kizárólag szakképzett kozmetikus személyzet általi működtetésével elkerülhetők a kezelés során a nemkívánatos következmények.

2. A készüléket nem szabad szétszedni, és nem szabad megkísérelni a jelen használati utasításban megadott célokon kívül más célra használni. Minden szervizelést és javítást kizárólag erre felhatalmazott szerviztechnikus (ACTIVESHOP Sp. z o.o. cég) végezhet.

3. A készüléket nem szabad folyadékok közelében, nedves helyen vagy nedves kézzel felszerelni vagy működtetni - úgy, hogy folyadékok ne kerüljenek a k é s z ü l é k b e .

4. Az alábbi esetekben azonnal húzza ki a készüléket a konnektorból, és forduljon az ACTIVESHOP Sp. z o.o. által biztosított hivatalos szervizhez:
a) folyadék került a készülékbe, b) a készülék furcsa szagot, füstöt vagy furcsa hangokat ad ki,
c) a tápkábel megsérült, d) a készüléket felborították vagy a burkolata megsérült.

5. Ne helyezzen semmilyen tárgyat a kábelekre. Ne helyezze a készüléket olyan helyre, ahol valaki ráléphet a tápkábelre.

6. Biztonsági okokból húzza ki a tápkábelt a konnektorból minden alkalommal, amikor befejezi a készülékkel való munkát.

7. Ne dugjon semmit a készülék nyílásába. Ha idegen tárgy kerül a nyílásba, húzza ki a kábelt az aljzatból, és lépjen kapcsolatba a forgalmazóval vagy a gyártóval.

8. Ne helyezze a készüléket instabil kocsira, polcra vagy járműre. A készülék leejtés esetén megsérülhet.

9. A készülék rögzített élettartamának biztosítása érdekében ajánlott a bekapcsológomb újbóli megnyomása előtt (a be- és kikapcsolás és fordítva) egy perces szünetet tartani.

10. A tápegységnek meg kell felelnie a teljesítménytáblán szereplő előírásoknak. Ellenkező esetben fennáll a készülék meghibásodásának, sérülésének vagy akár kiégésének veszélye.

VIGYÁZAT!

1. A tápkábel sérülése vagy egyéb meghibásodás esetén forduljon hivatalos szervizhez - így elkerülhető minden veszély.

2. Ezt a készüléket legalább 8 éves gyermekek, valamint csökkent fizikai és szellemi képességű, illetve a berendezéssel kapcsolatos tapasztalat és ismeret hiánya miatt korlátozottan képzett személyek is használhatják, ha felügyeletet vagy oktatást biztosítanak a berendezés biztonságos használatáról, és megértik a kapcsolódó kockázatokat.

3. A felszereléssel nem szabad játszaniuk a gyermekeknek. Ne engedje, hogy gyermekek játsszanak a készülékkel.

4. Ne hagyja a készüléket felügyelet nélkül, ha a közelében gyermekek vagy a készülék használatáról nem kellő ismeretekkel rendelkező személyek tartózkodnak.

5. Ez az elektromos készülék nem játék. Az elektromos készülék helytelen használata vagy az elektromos készülékkel való érintkezés egészségügyi kockázatot jelenthet vagy halálhoz vezethet, ezért a készüléket gyermekek számára elérhetetlen helyen kell használni és tárolni.

A KÉSZÜLÉK ÁRTALMATLANÍTÁSA



A használt elektromos készülékeket, berendezési tárgyakat és csomagolásokat a környezetvédelmi szabályoknak megfelelően újrahasznosító központokban kell ártalmatlanítani. Az elektromos készülékeket nem szabad a háztartási hulladékgyűjtőbe dobni. Tartsa be az ilyen típusú berendezések ártalmatlanítására vonatkozó szabályokat. A környezet védelme érdekében az elektromos és elektronikus berendezések hulladékairól szóló 2012/19/EK irányelvvel összhangban a használt elektromos berendezéseket elkülönítve kell gyűjteni és a következő gyűjtőhelyeken kell leadni használt elektromos és elektronikus berendezések gyűjtőhelyei. Az elhasználódott és a régi készülékek teljes mértékben újrahasznosítható alkatrészeket tartalmaznak, ezért azokat újrafeldolgozásra kell küldeni. Ezért azokat a megfelelő gyűjtőhelyeken, valamint az ACTIVESHOP Kft.

TÁROLÁS ÉS SZÁLLÍTÁS

A készüléket kizárólag eredeti csomagolásában, (-) 20 °C és (+) 50 °C közötti hőmérsékleten szabad szállítani. A készüléket jól szellőző helyen, legfeljebb 75%-os relatív páratartalom mellett kell tárolni. Az üzemi hőmérséklet (+) 10 °C és (+) 40 °C között van. A tárolási és szállítási folyamatok során a készüléket nem szabad eldobni vagy leejteni, mechanikai ütéseknek vagy légköri hatásoknak kitenni.