ACTIVESHOP®

MODE D'EMPLOI

Fauteuil cosmétique électrique Azzurro 706 1 moteur



Importateur :
ACTIVESHOP Sp. z o.o.
Ul. Graniczna 8b, bud. DC2A
54-610 Wrocław, Poland
www.activeshop.com.pl
Rev. A/05/2024

Avant d'utiliser le fauteuil cosmétique, lire les instructions et effectuer les étapes suivantes :

1. S'assurer que tous les matériaux d'emballage ont été retirés.
2. S'assurer que le fauteuil est en état de marche.
3. Placer le fauteuil cosmétique dans l'endroit où il sera utilisé.
4. Brancher la fiche d'alimentation dans une prise de courant appropriée.

Remarque ! Les enfants et les personnes inexpérimentées ne doivent pas utiliser cet appareil. Les enfants doivent être surveillés et ne doivent pas jouer à proximité du fauteuil cosmétique.

Dimensions de l'appareil :

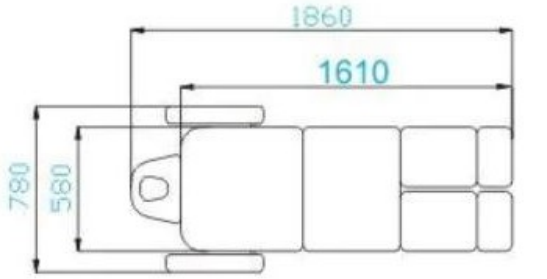

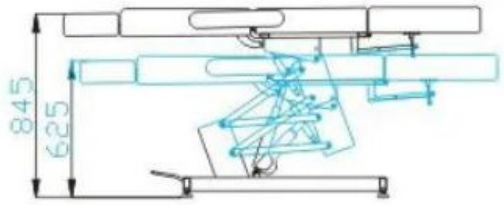

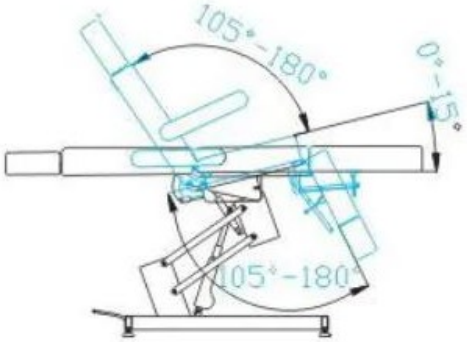

Charge maximale du fauteuil : 140 kg.

Construction de l'appareil :

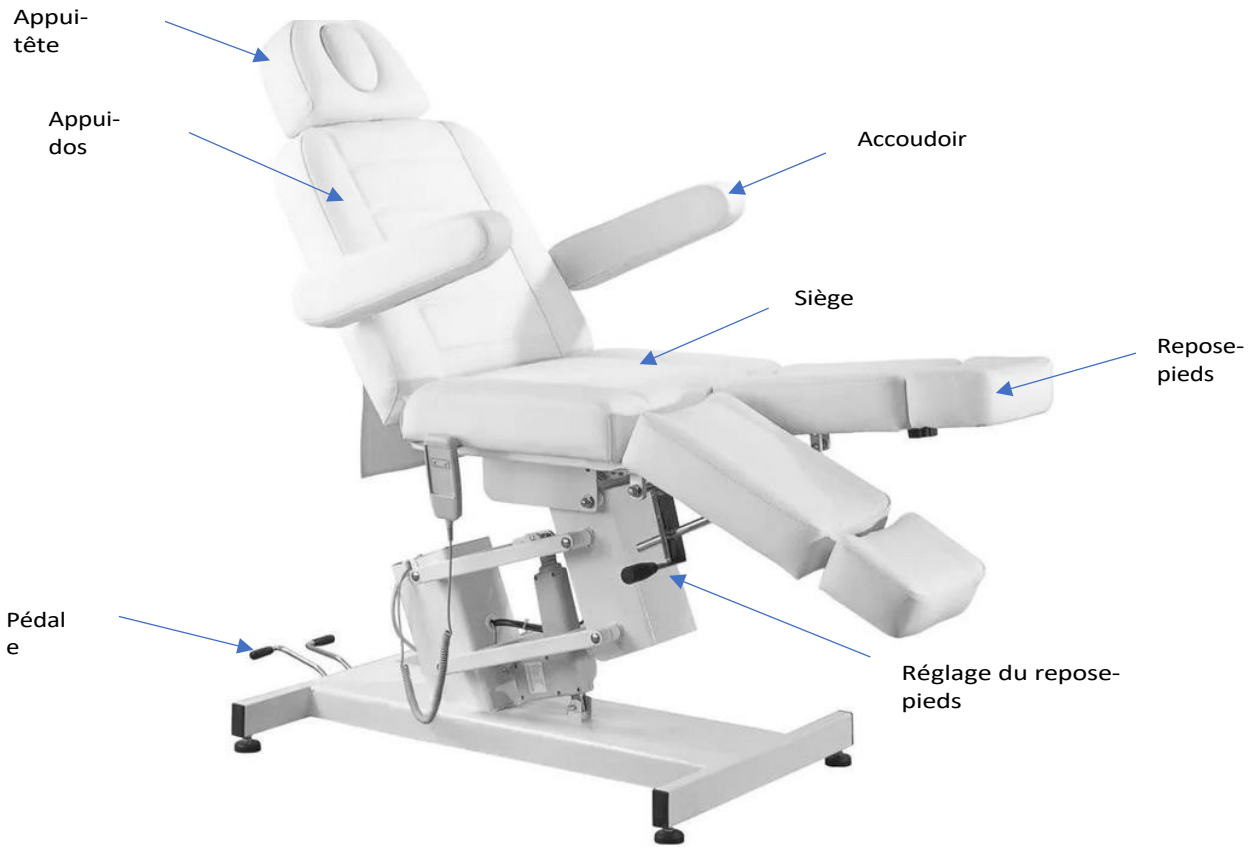

Utilisation du dispositif :

Le siège est réglable de haut en bas à l'aide d'une télécommande. Deux pédales situées à l'arrière du fauteuil permettent de régler l'inclinaison du dossier et du berceau.

Le repose-pieds est réglable manuellement.

1. Branchez le cordon d'alimentation sur une source d'alimentation externe 110V~240V.

Installation de l'appui-tête

Pour mettre en place l'appui-tête, faites-le glisser dans l'espace approprié en haut du dossier. Lorsque vous avez placé l'appui-tête à la bonne hauteur, serrez la molette de manière à ce que l'appui-tête tienne fermement. Pour abaisser l'appui-tête, dévissez légèrement la molette, abaissez l'appui-tête et resserrez la molette.

Installation de l'accoudoir

Faites glisser l'accoudoir dans le trou situé sur le côté du dossier. L'accoudoir doit être fermement fixé. Tournez-le vers la droite ou la gauche pour qu'il entre correctement dans le siège.

Les positions du siège peuvent être réglées à l'aide de la télécommande. Pour régler la hauteur du siège en position inclinée, appuyez sur  ou , pour élever ou abaisser le siège.

Réglage du dossier :

Appuyez sur la pédale qui commande le dossier, tout en poussant le dossier vers le bas pour l'incliner dans la bonne position.

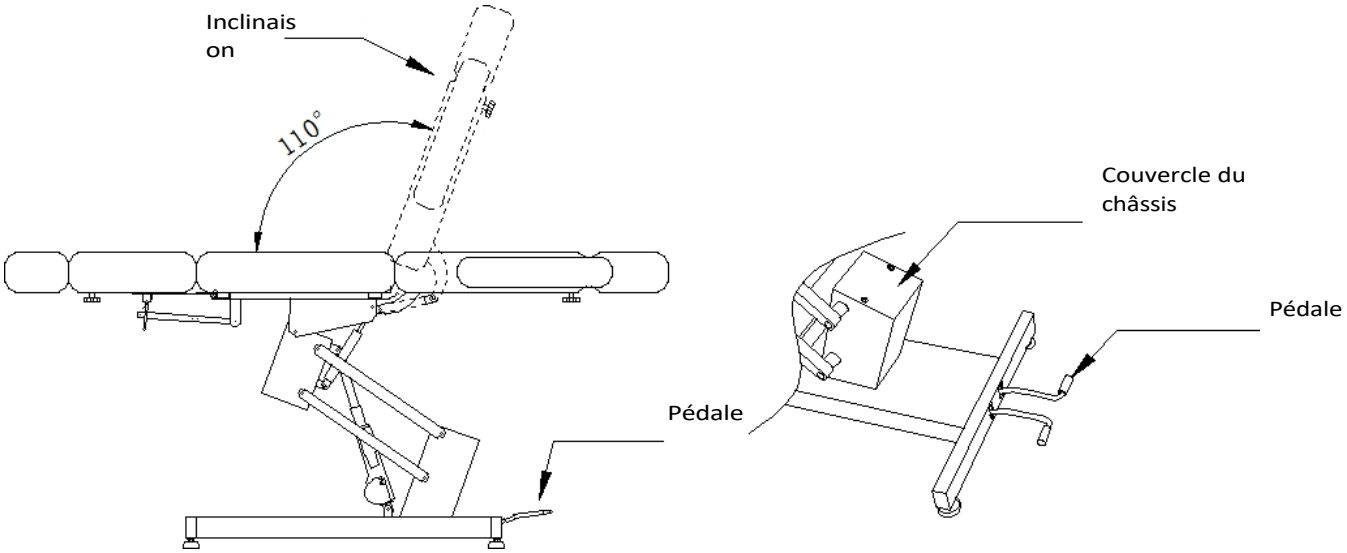

Réglage de l'assise :

Appuyez sur la pédale qui règle l'inclinaison du berceau et poussez le dossier vers l'arrière jusqu'à la position correcte, puis relâchez la pédale. Une nouvelle pression sur la pédale ramène le dossier dans sa position initiale.

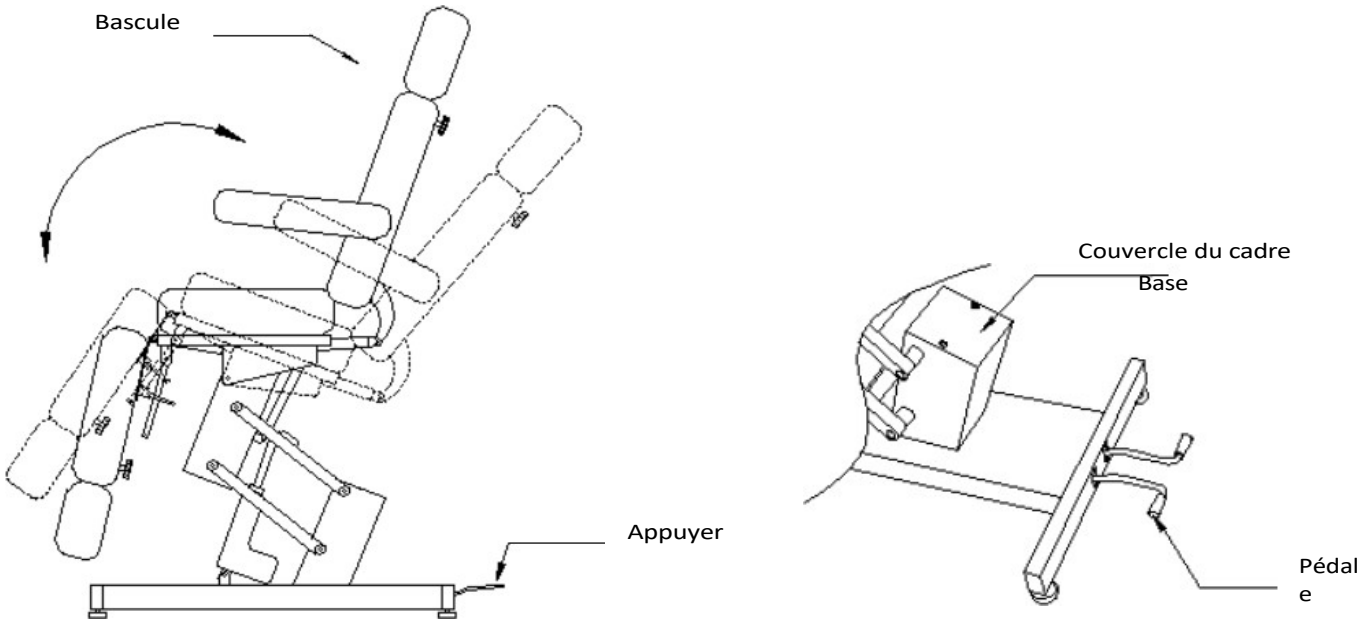

Réglage du repose-pieds :

Tirez la poignée située sous le repose-pieds tout en le relevant ou en l'abaissant. Réglez le repose-pieds dans la position souhaitée et relâchez la poignée.

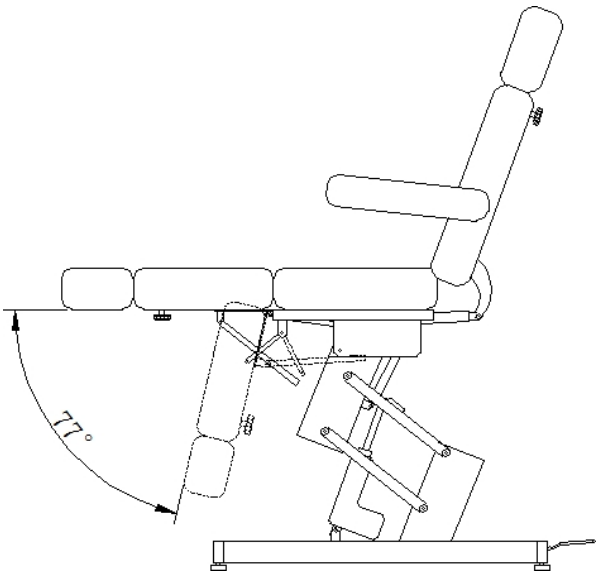

Réglage des accoudoirs :

Les accoudoirs peuvent être tournés vers l'arrière de 104°, ce qui peut faciliter l'accès au siège.

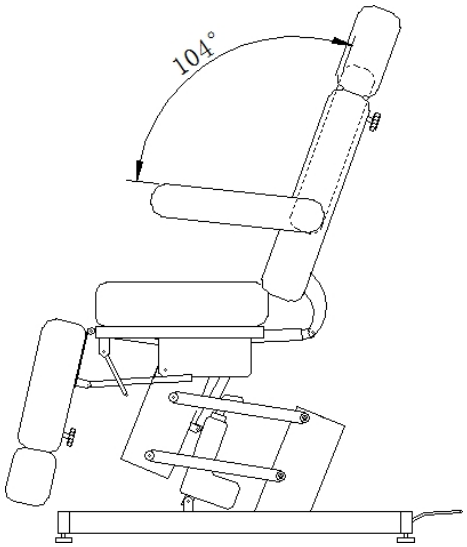

Réglage de l'appui-tête :

Dévisser et desserrer le bouton, puis faire glisser l'appui-tête. Réglez l'appui-tête à la bonne hauteur et resserrez le bouton.

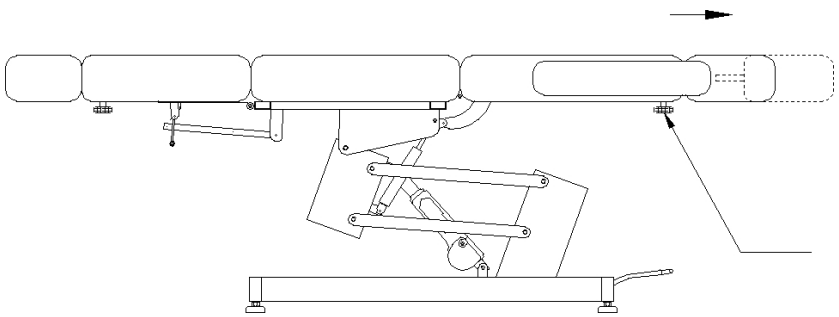

Réglage du repose-pieds :

Dévisser et desserrer la molette, puis déployer le repose-pieds. Réglez le repose-pieds à la bonne longueur et resserrez le bouton.

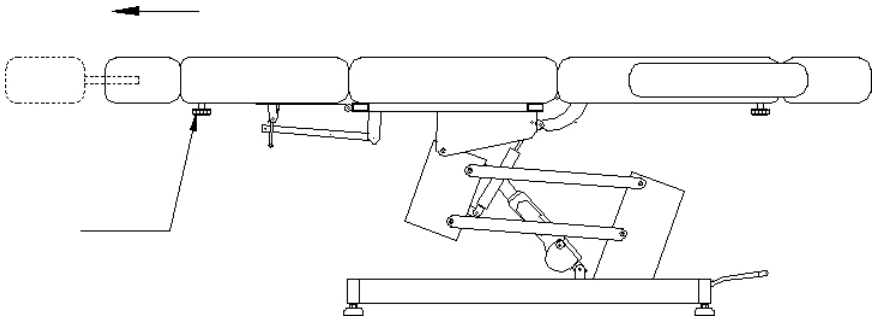

Nettoyage et désinfection de l'appareil :

- Débranchez l'appareil avant de le nettoyer.

- Pour maintenir la surface du fauteuil en bon état, nettoyez-la régulièrement. N'oubliez pas de nettoyer et de désinfecter le fauteuil après chaque utilisation. Il est recommandé d'effectuer une désinfection complète une fois par mois.

I Surfaces métalliques et plastiques

- Pour nettoyer les surfaces et les commandes en métal et en plastique, il suffit de les essuyer avec un chiffon humide. Pour nettoyer les zones ou les coins difficiles à atteindre, une petite brosse fera l'affaire. N'utilisez pas trop de liquide pour nettoyer l'appareil. Désinfectez ensuite l'appareil avec un liquide approprié.

II Surfaces en acier inoxydable

- Le nettoyage à l'aide d'une solution détergente douce est le plus efficace. L'ammoniaque et la plupart des solvants peuvent être utilisés pour éliminer les taches tenaces. Évitez les solutions à base de chlore.

III Surfaces métalliques peintes ou chromées

- Ne pas utiliser de jets d'eau (douches, canons à eau à haute pression) pour le nettoyage.

- Ne pas nettoyer à des températures ou à des taux d'humidité élevés, et ne pas exposer l'appareil à des conditions susceptibles d'entraîner une contamination par des liquides.

- Ne pas utiliser de solvants ou d'acides pour le nettoyage.

IV Surface du siège

- Essuyez uniformément la surface du siège avec un nettoyant spécial pour le cuir, puis essuyez-la avec un chiffon propre et doux.

Entretien

Débranchez l'appareil avant toute opération d'entretien.

1. Les réparations doivent être effectuées par du personnel expérimenté et autorisé par le fabricant. Les réparations effectuées par du personnel non autorisé peuvent entraîner des blessures ou des dommages à l'appareil pour lesquels le fabricant n'est pas responsable.

2. N'utilisez que des pièces de rechange d'origine approuvées par le fabricant.

3. N'utilisez pas le fauteuil esthétique électrique ou ses accessoires s'ils ne fonctionnent pas correctement. Tous les travaux d'entretien et de réparation doivent être documentés.

MESURES DE SÉCURITÉ

1. L'appareil est un équipement professionnel destiné à être utilisé en chirurgie esthétique. L'utilisation de l'appareil uniquement par du personnel qualifié en esthétique permet d'éviter des conséquences indésirables pendant le traitement.

2. L'appareil ne doit pas être démonté ou utilisé à d'autres fins que celles indiquées dans le présent mode d'emploi. Tous les travaux d'entretien et de réparation doivent être effectués par un technicien agréé (société ACTIVESHOP Ltd.).

3. N'installez pas et n'utilisez pas l'appareil à proximité de liquides, d'endroits humides ou avec des mains mouillées - afin qu'aucun liquide ne pénètre dans l'appareil.

4. Débranchez immédiatement l'appareil de la prise de courant et contactez le service agréé par ACTIVESHOP Sp. z o.o. dans les cas suivants :
a) du liquide a pénétré dans l'appareil, b) l'appareil dégage une odeur étrange, fume ou émet des bruits bizarres,
c) le cordon d'alimentation a été endommagé, d) l'appareil a été renversé ou son boîtier a été endommagé.

5. Ne placez aucun objet sur les câbles. N'installez pas l'appareil dans un endroit où quelqu'un pourrait marcher sur le cordon d'alimentation.

6. Pour des raisons de sécurité, débranchez le cordon d'alimentation de la prise chaque fois que vous avez fini de travailler avec l'appareil.

7. N'introduisez rien dans l'ouverture de l'appareil. Si un corps étranger pénètre dans l'ouverture, retirez le câble de la prise et contactez le distributeur ou le fabricant.

8. Ne pas placer l'appareil sur un chariot, une étagère ou un véhicule instable. L'appareil pourrait être endommagé en cas de chute.

9. Afin de garantir la durée de vie de l'appareil, il est recommandé de respecter un intervalle d'une minute avant d'appuyer à nouveau sur le bouton d'alimentation (entre la mise en marche et l'arrêt et vice versa).

10. L'alimentation électrique doit être conforme aux spécifications de la plaque signalétique. Dans le cas contraire, l'appareil risque de mal fonctionner, d'être endommagé ou même de brûler.

ATTENTION :

1. En cas d'endommagement du cordon d'alimentation ou d'autres dysfonctionnements, contactez un centre de service agréé afin d'éviter tout danger.

2. Cet appareil peut être utilisé par des enfants âgés d'au moins 8 ans et par des personnes dont les capacités physiques et mentales sont réduites et qui manquent d'expérience et de familiarité avec l'équipement, à condition qu'une surveillance ou des instructions soient fournies sur la manière d'utiliser l'équipement en toute sécurité et que les risques associés soient compris.

3. L'équipement n'est pas destiné à être utilisé par des enfants. Ne laissez pas les enfants jouer avec l'appareil.

4. Ne laissez pas l'appareil sans surveillance lorsque des enfants ou des personnes n'ayant pas une connaissance suffisante de l'utilisation de l'appareil se trouvent à proximité.

5. Cet appareil électrique n'est pas un jouet. Une utilisation incorrecte ou un contact avec l'appareil électrique peut constituer un risque pour la santé ou entraîner la mort, c'est pourquoi l'appareil doit être utilisé et stocké hors de portée des enfants.

ÉLIMINATION DE L'APPAREIL



Les appareils électriques usagés, les accessoires et les emballages doivent être déposés dans des centres de recyclage conformément aux règles de protection de l'environnement. Les appareils électriques ne doivent pas être jetés dans la poubelle des ordures ménagères. Respectez les règles de mise au rebut de ce type d'équipement. Afin de protéger l'environnement conformément à la directive 2012/19/CE relative aux déchets d'équipements électriques et électroniques, les équipements électriques usagés doivent être collectés séparément et remis aux points de collecte suivants
centres de collecte des équipements électriques et électroniques usagés. Les appareils usagés et en fin de vie contiennent des composants entièrement recyclables et doivent donc être envoyés au retraitement. Ils doivent donc être remis aux points de collecte appropriés, ainsi qu'à ACTIVESHOP Ltd.

STOCKAGE ET TRANSPORT

L'appareil doit être transporté à des températures comprises entre (-) 20 °C et (+) 50 °C, uniquement dans son emballage d'origine. L'appareil doit être stocké dans un endroit bien ventilé, avec une humidité relative ne dépassant pas 75 %. Température de fonctionnement comprise entre (+) 10 °C et (+) 40 °C. Pendant les opérations de stockage et de transport, l'appareil ne doit pas être jeté ou échappé, ni exposé à des chocs mécaniques ou à des agents atmosphériques.