ACTIVESHOP®

KASUTUSJUHEND

Azzurro 706 elektriline kosmeetikatool 1 mootor



Importija:
ACTIVESHOP Sp. z o.o.
Ul. Graniczna 8b, bud. DC2A
54-610 Wrocław, Poola
www.activeshop.com.pl
Rev. A/05/2024

Enne kosmeetikatooli kasutamist lugege kasutusjuhendit ja tehke järgmised toimingud:

1. Veenduge, et kõik pakkematerjalid on eemaldatud.
2. Veenduge, et tool on töökorras.
3. Asetage kosmeetikatool kohale, kus seda kasutatakse.
4. Ühendage võrgupistik sobivasse pistikupessa.

Märkus! Lapsed ja kogenematud isikud ei tohi seda seadet kasutada. Laste üle tuleb teostada järelevalvet ja nad ei tohi kosmeetikatooli läheduses mängida.

Seadme mõõtmed:

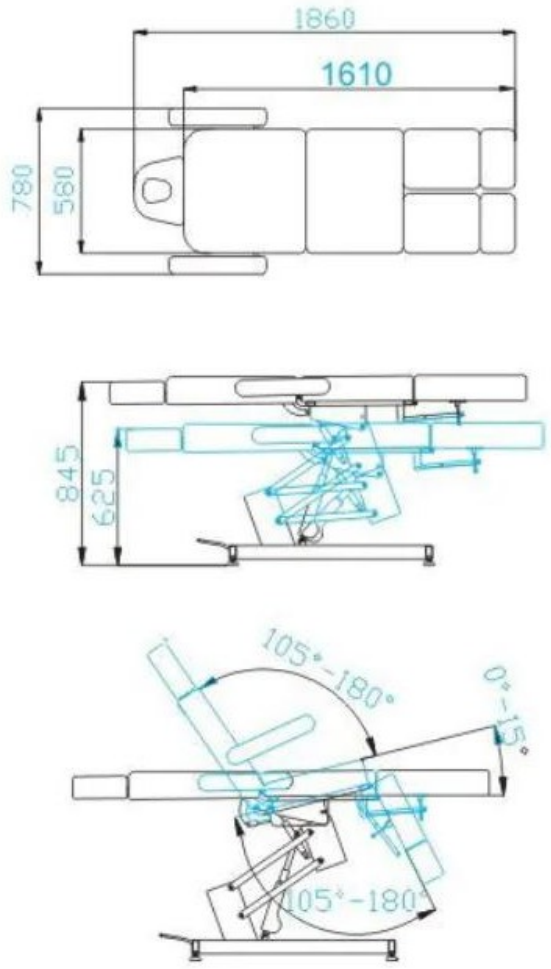

Tooli maksimaalne koormus: 140 kg.

Seadme konstruktsioon:

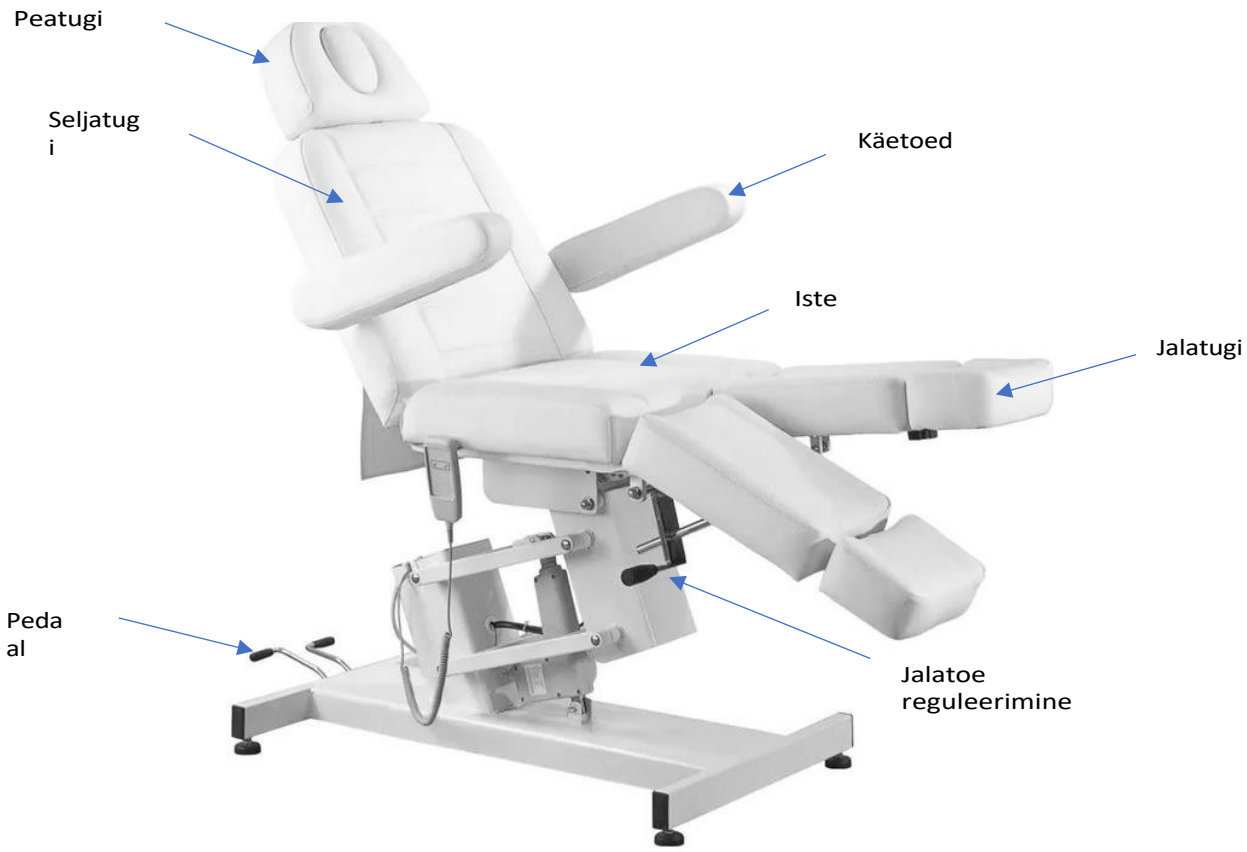

Seadme kasutamine:

Iste on reguleeritav üles- ja allapoole puldi abil. Tooli tagaküljel on kaks pedaali, millega saab reguleerida seljatoe ja hälli kallet.

Jalatugi käsitsi reguleeritav.

1. Ühendage toitejuhe välise toiteallikaga 110V~240V.

Peatoe paigaldamine

Peatoe paigaldamiseks lükake see sobiva lõhega seljatoe ülemisse ossa. Kui olete peatoe õigele kõrgusele paigutanud, pingutage nuppu nii, et peatugi hoiaks kindlalt kinni. Peatoe alandamiseks keerake nuppu veidi lahti, laske peatugi alla ja pingutage nuppu.

Käetoe paigaldamine

Lükake käetugi seljatoe küljel asuvasse auku. Käetugi peab olema kindlalt kinnitatud. Keerake seda päripäeva või vastupäeva, nii et see läheks õigesti paika.

Istme asendeid saab reguleerida kaugjuhtimispuldi abil. Istme kõrguse reguleerimiseks lamamisasendis vajutage  või  , et istet tõsta või langetada.

Seljatoe reguleerimine:

Vajutage pedaali, mis juhib seljatuge, samal ajal vajutades seljatoele, et see õigesse asendisse kallutada.

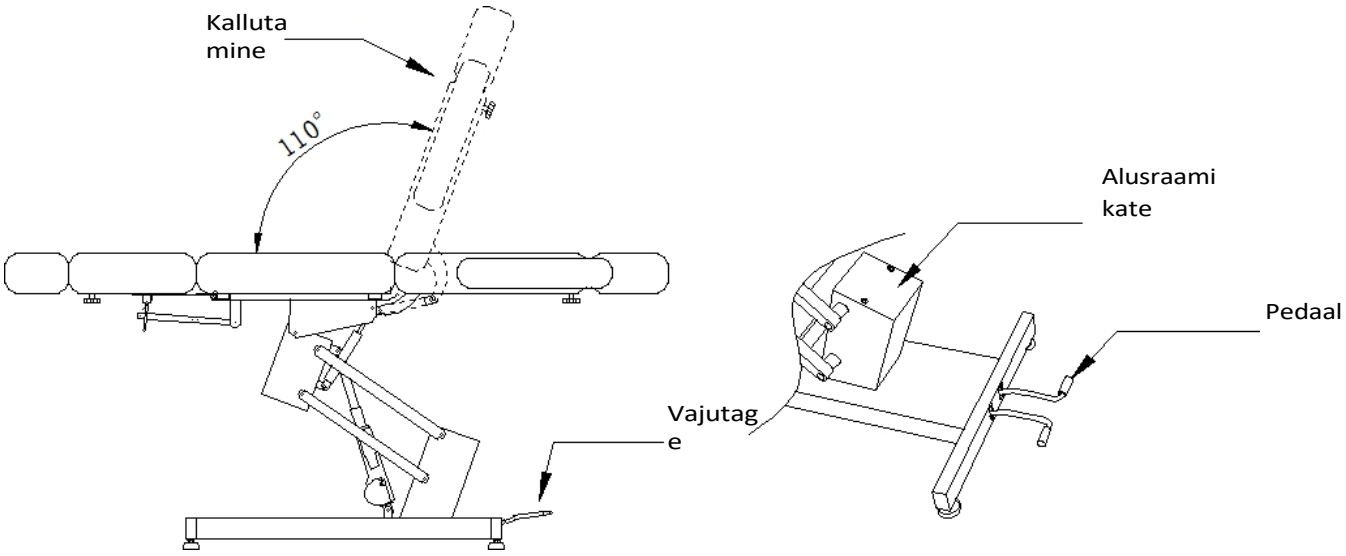

Istme reguleerimine:

Vajutage pedaali, mis reguleerib hälli kallet, ja lükake seljatugi tagasi õigesse asendisse ning vabastage pedaal. Pedaali uuesti vajutades viiakse seljatugi tagasi algasendisse.

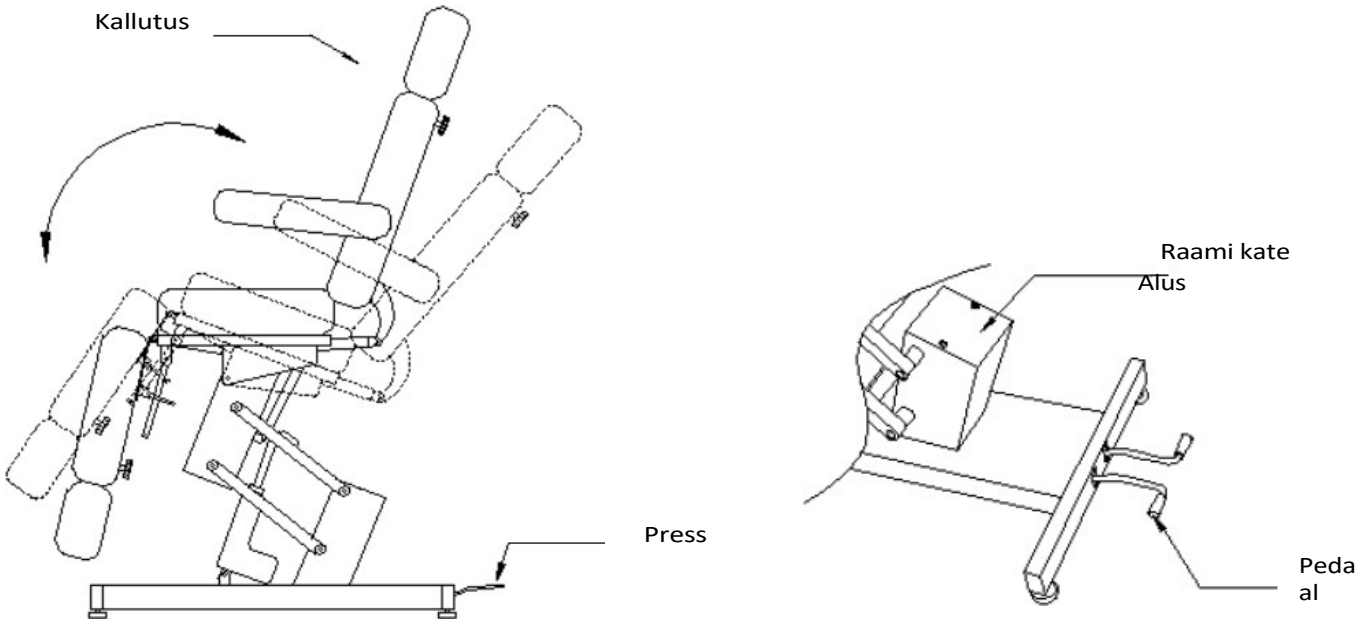

Jalatoe reguleerimine:

Tõmmake jalatoe all asuvast käepidemest jalatoe tõstmise või langetamise ajal. Reguleerige jalatugi soovitud asendisse ja laske käepide lahti.

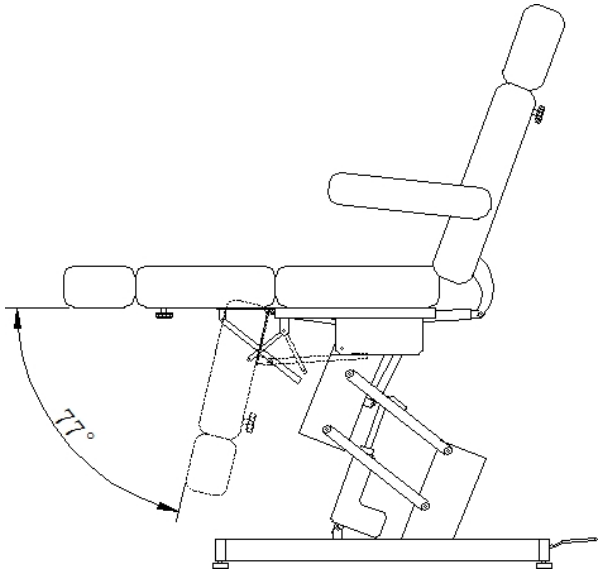

Käetoe reguleerimine:

Käetoed saab pöörata 104° võrra tahapoole, mis võib hõlbustada istmele ja istmelt maha minekut.

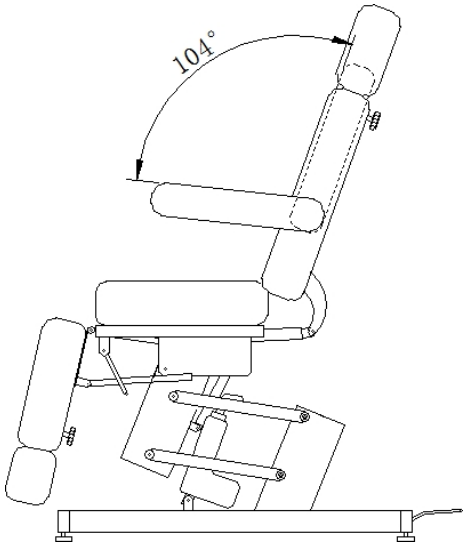

Peatoe reguleerimine:

Keerake nupp lahti ja vabastage see, seejärel lükake peatugi välja. Reguleerige peatugi õigele kõrgusele ja pingutage nuppu.

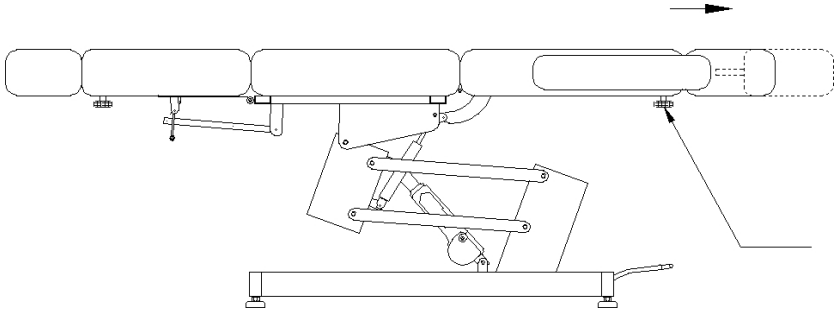

Jalatoe reguleerimine:

Keerake nupp lahti ja lõdvendage seda, seejärel pikendage jalatuge. Reguleerige jalatugi õigesse pikkusesse ja pingutage nuppu.

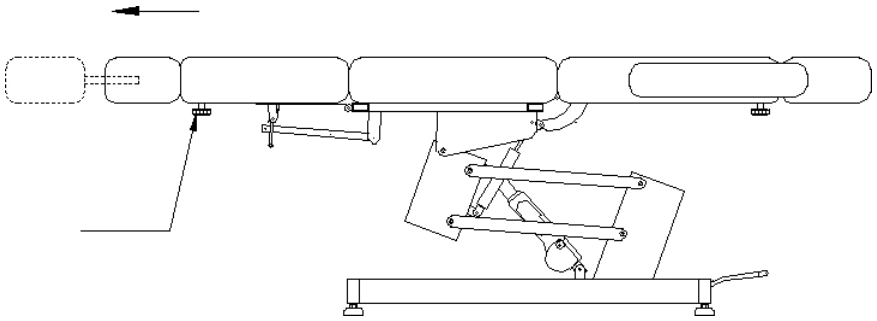

Seadme puhastamine ja desinfitseerimine:

- Enne puhastamist tõmmake seade vooluvõrgust välja.
- Tooli pinna heas seisukorras hoidmiseks puhastage seda regulaarselt. Ärge unustage puhastada ja desinfitseerida tooli pärast iga kasutamist. Soovitame põhjalikku desinfitseerimist teostada kord kuus.

I Metallist ja plastist pinnad

- Metallist ja plastikust pindade ja juhtelementide puhastamiseks pühkige neid niiske lapiga. Raskesti ligipääsetavate kohtade või nurkade puhastamiseks sobib hästi väike harja. Ärge kasutage seadme puhastamiseks liiga palju vedelikku. Seejärel desinfitseerige seade sobiva vedelikuga.

II Roostevabast terasest pinnad

- Puhastamine maheda pesuvahendi lahusega toimib kõige paremini. Tugevate plekkide eemaldamiseks võib kasutada ammoniaaki ja enamikku lahusteid. Vältige klooripõhiseid lahuseid.

III Värvitud või kroomitud metallpinnad

- Ärge kasutage puhastamiseks veepihustit (duššid, kõrgsurvevee pihustid).
- Ärge puhastage seadet kõrge temperatuuri ja kõrge niiskuse korral ning ärge pange seadet kokku tingimustega, mis võivad põhjustada vedeliku saastumist.
- Ärge kasutage puhastamiseks lahusteid ega happeid.

IV Tooli pind

- Pühkige istmepinda ühtlaselt spetsiaalse nahapuhastusvahendiga ja seejärel pühkige seda puhta pehme lapiga.

Hooldus

Enne hooldust tõmmake seade vooluvõrgust välja.

1. Remonditöid peaksid tegema kogenud ja tootja poolt volitatud töötajad. Autoriseerimata töötajate teostatud remonditööd võivad põhjustada vigastusi või seadme kahjustusi, mille eest tootja ei vastuta.
2. Kasutage ainult tootja poolt heakskiidetud originaalvaruosasid.
3. Ärge kasutage elektrilist kosmeetikatooli või lisaseadmeid, kui need ei tööta korralikult. Kõik

hooldus- ja remonditööd tuleb dokumenteerida.

OHUTUSMEETMED

1. Seade on professionaalne seade, mis on mõeldud kasutamiseks kosmeetikakirurgias. Seadme kasutamine ainult kvalifitseeritud kosmeetikapersonali poolt väldib soovimatuid tagajärgi ravi ajal.

2. Seadet ei tohi lahti võtta ega kasutada muul eesmärgil kui käesolevas kasutusjuhendis märgitud. Kõiki hooldus- ja remonditöid peab tegema ainult volitatud hooldustehnik (firma ACTIVESHOP Ltd.).

3. Ärge paigaldage ega kasutage seadet vedelike läheduses, märgades kohtades või märgade kätega - nii, et seadmesse ei satuks vedelikke.

4. Järgnevatel juhtudel tõmmake seade kohe pistikupesast välja ja võtke ühendust ACTIVESHOP Sp. z o.o. poolt pakutava volitatud teenindusega:
a) seadmesse on sattunud vedelikku, b) seade eraldab kummalist lõhna, suitsu või teeb kummalist müra,
c) toitejuhe on kahjustatud, d) seade on ümber kukkunud või selle korpus on kahjustatud.

5. Ärge asetage juhtmetele mingeid esemeid. Ärge paigaldage seadet sellisele kohale, kus keegi võib toitejuhtme peale astuda.

6. Turvalisuse huvides eemaldage toitejuhe pistikupesast iga kord, kui lõpetate seadmega töötamise.

7. Ärge sisestage midagi seadme avausse. Kui avausse satub võõrkeha, eemaldage juhe pistikupesast ja võtke ühendust edasimüüja või tootjaga.

8. Ärge asetage seadet ebastabiilsele kärule, riiulile või sõidukile. Seade võib kukkumisel kahjustada.

9. Seadme püsiva eluea tagamiseks on soovitatav enne toitenupu uuesti vajutamist (sisse- ja väljalülitamise ja vastupidi) järgida üheminutilist intervalli.

10. Toiteallikas peab vastama andmesildil olevatele spetsifikatsioonidele. Vastasel juhul on oht, et seade ei tööta korralikult, saab kahjustada või isegi põleb läbi.

ETTEVAATUST:

1. Toitejuhtme kahjustuste või muude rikete korral pöörduge volitatud teeninduskeskuse poole - nii väldite igasugust ohtu.

2. Seda seadet võivad kasutada vähemalt 8-aastased lapsed ja isikud, kelle füüsilised ja vaimsed võimed on vähenenud ning kellel puuduvad kogemused ja teadmised seadme kasutamisel, kui nad saavad järelevalvet või juhiseid seadme ohutu kasutamise kohta, et nad mõistaksid sellega seotud riske.

3. Seadmed ei ole mõeldud lastele mängimiseks. Ärge lubage lastel seadmega mängida.

4. Ärge jätke seadet järelevalveta, kui selle läheduses viibivad lapsed või isikud, kes ei ole piisavalt teadlikud seadme kasutamisest.

5. See elektriline seade ei ole mänguasi. Ebaõige kasutamine või kokkupuude elektriseadmega võib kujutada endast ohtu tervisele või põhjustada surma, seetõttu tuleb seadet kasutada ja hoida l a s t e l e kättesaamatus kohas.

SEADME KÕRVALDAMINE



Hävitage kasutatud elektriseadmed, valgustid ja pakendid ringlussevõtukeskustes vastavalt keskkonnakaitse eeskirjadele. Elektriseadmeid ei tohi visata olmejäätmete prügikasti. Järgige seda tüüpi seadmete kõrvaldamise eeskirju. Keskkonna kaitsmiseks vastavalt elektri- ja elektroonikaseadmete jäätmeid käsitlevale direktiivile 2012/19/EÜ tuleb kasutatud elektriseadmed eraldi koguda ja üle anda järgmistes kogumispunktides kasutatud elektri- ja elektroonikaseadmete kogumispunktid. Kasutuselt kõrvaldatud ja vanad seadmed sisaldavad täielikult ringlussevõetavaid komponente ja seetõttu tuleks need saata ümbertöötlemisele. Seetõttu tuleb need üle anda asjakohastes kogumispunktides ja ka ACTIVESHOP Ltd-le.

LADUSTAMINE JA TRANSPORT

Seadet tuleb transportida temperatuuril (-) 20 °C kuni (+) 50 °C ainult originaalpakendis. Seadet tuleb hoida hästi ventileeritud ruumis, kus suhteline õhuniiskus ei ületa 75%. Töötemperatuur on (+) 10 °C kuni (+) 40 °C. Ladustamise ja transportimise ajal ei tohi seadet visata ega lasta maha, mitte puutuda kokku mehaaniliste löökide või ilmastikutingimustega.