# ACTIVESHOP®

# INSTRUCCIONES DE USO

Sillón de estética eléctrico Azzurro 706 1 motor



**Importador:**
ACTIVESHOP Sp. z o.o.
Ul. Graniczna 8b, bud. DC2A
54-610 Wrocław, Polonia
www.activeshop.com.pl
Rev. A/05/2024

Antes de utilizar el sillón cosmético, lea las instrucciones y realice los siguientes pasos:

1. Asegúrese de haber retirado todos los materiales de embalaje.
2. Asegúrese de que el sillón funciona correctamente.
3. Coloque el sillón cosmético en el lugar donde vaya a utilizarlo.
4. Conecte el enchufe a una toma de corriente adecuada.

**Nota.** Los niños y las personas inexpertas no deben utilizar este aparato. Los niños deben estar vigilados y no deben jugar cerca del sillón cosmético.

**Dimensiones del aparato:**

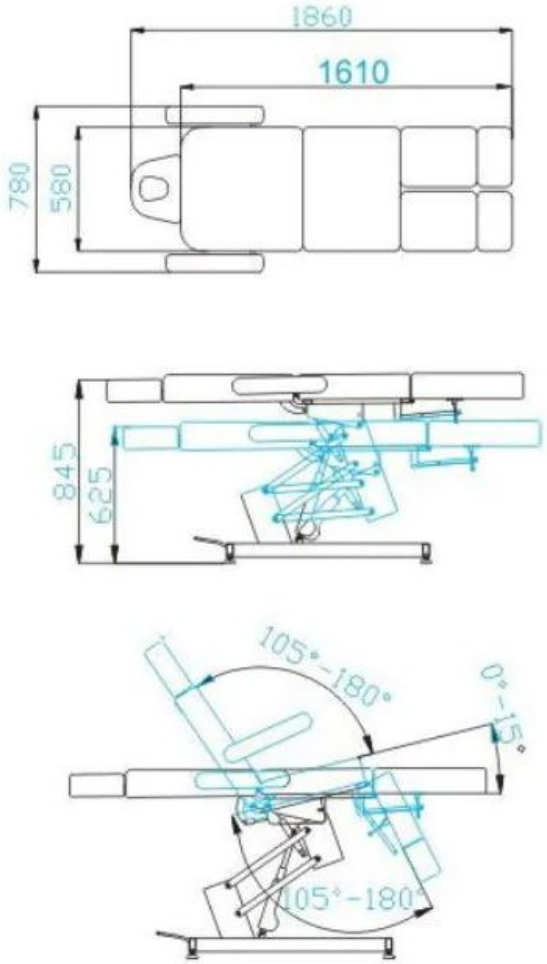


Carga máxima del sillón: 140 kg.

**Construcción del aparato:**

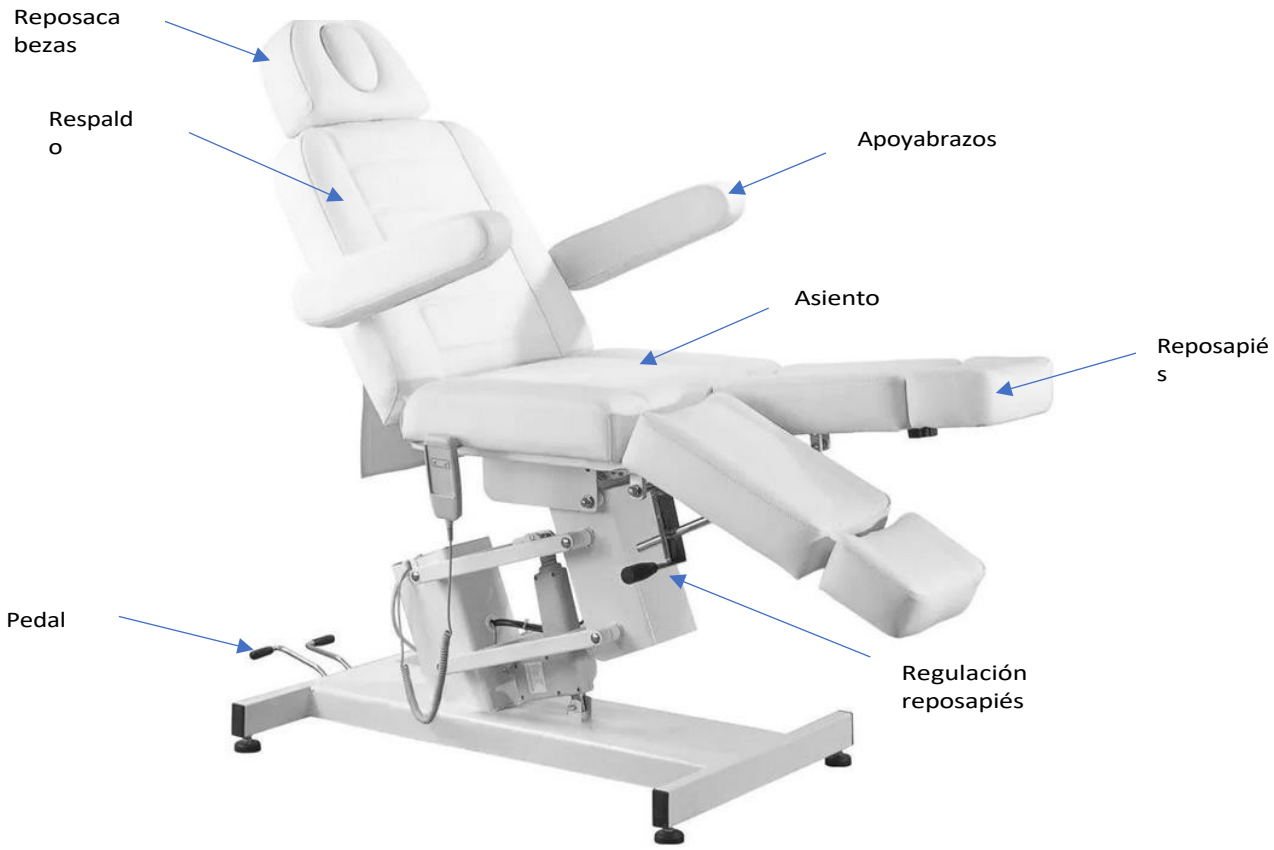


**Utilización del dispositivo:**

El asiento se regula en el plano superior e inferior mediante un mando a distancia. Hay dos pedales en la parte posterior de la silla para ajustar la inclinación del respaldo y la cuna.

Reposapiés ajustable manualmente.

1. Conecte el cable de alimentación a la fuente de alimentación externa 110V~240V.

**Instalación del reposacabezas**

Para colocar el reposacabezas, deslícelo en el hueco correspondiente de la parte superior del respaldo. Cuando haya colocado el reposacabezas a la altura correcta, apriete el pomo para que el reposacabezas quede bien sujeto. Para bajar el reposacabezas, desenrosque ligeramente el pomo, baje el reposacabezas y apriete el pomo.

**Instalación del reposabrazos**

Deslice el reposabrazos en el orificio situado en el lateral del respaldo. El reposabrazos debe quedar firmemente sujeto. Gírelo en el sentido de las agujas del reloj o en sentido contrario para que encaje correctamente.

Las posiciones del asiento pueden ajustarse con el mando a distancia. Para ajustar la altura del asiento cuando está en posición reclinada, pulse  o  , para subir o bajar el asiento.

**Ajuste del respaldo:**

Presione el pedal que controla el r e s p a l d o , mientras empuja hacia abajo el respaldo para inclinarlo a la posición correcta.

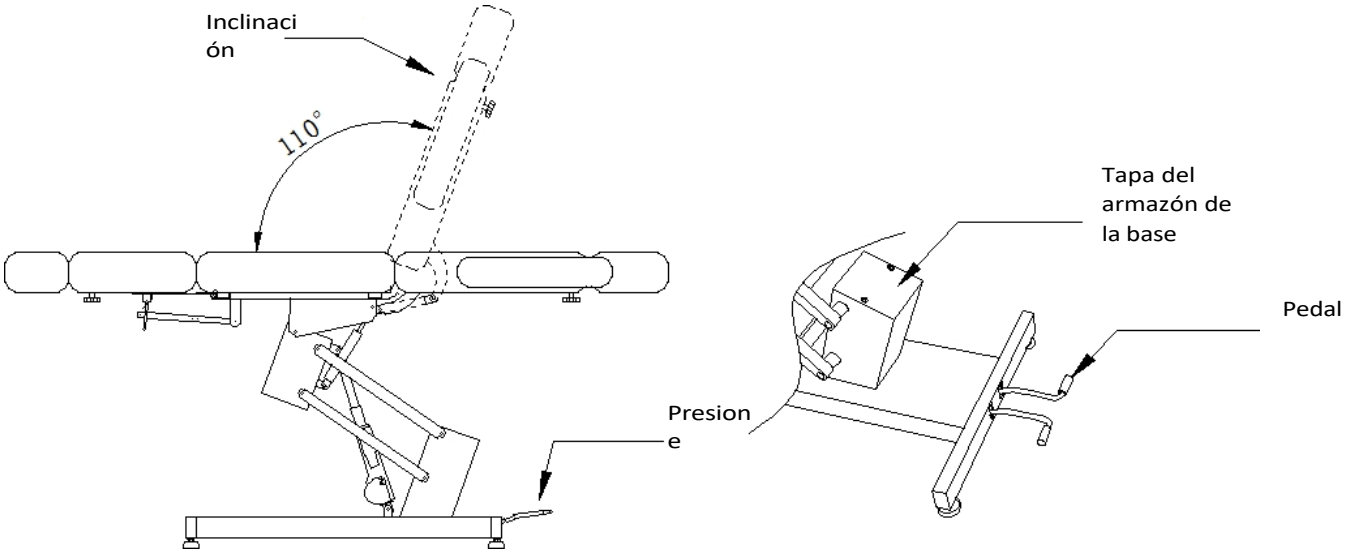


**Ajuste del asiento:**

Pise el pedal que ajusta la inclinación de la cuna y empuje el respaldo hacia atrás hasta la posición correcta y suelte el pedal. Si vuelve a pisar el pedal, el respaldo volverá a su posición original.

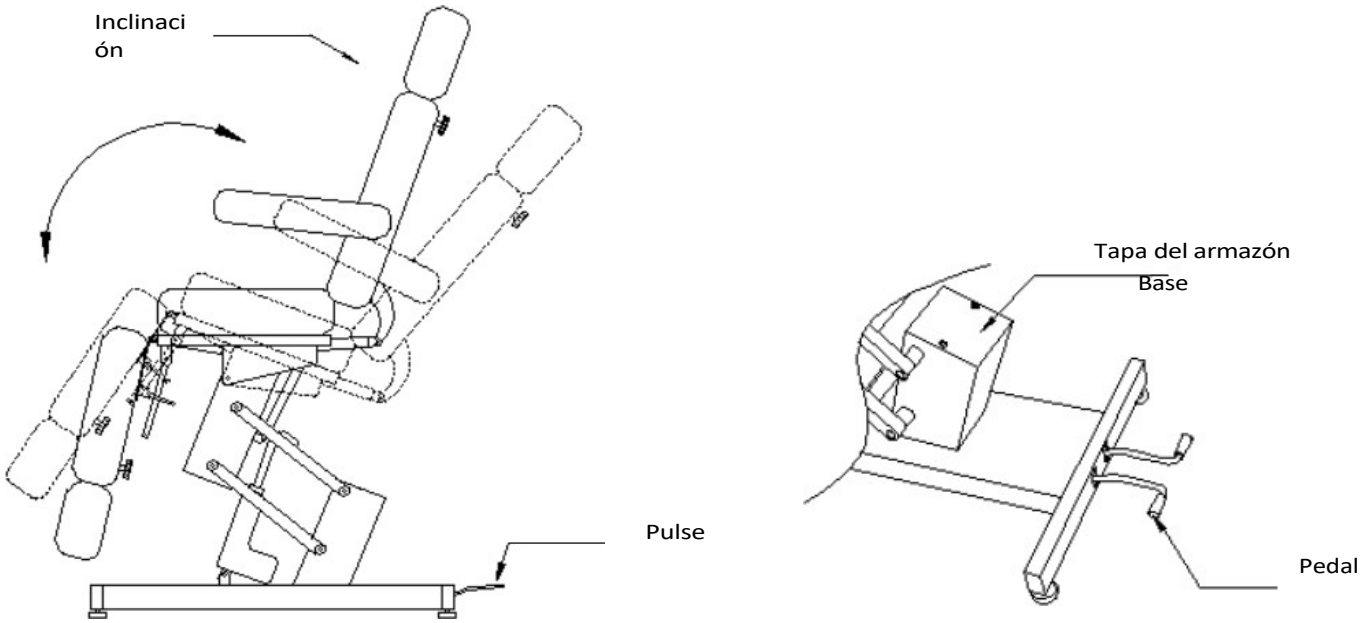

**Ajuste del reposapiés:**

Tire del asa situada debajo del reposapiés mientras sube o baja el reposapiés. Ajuste el reposapiés a la posición deseada y suelte el asa.

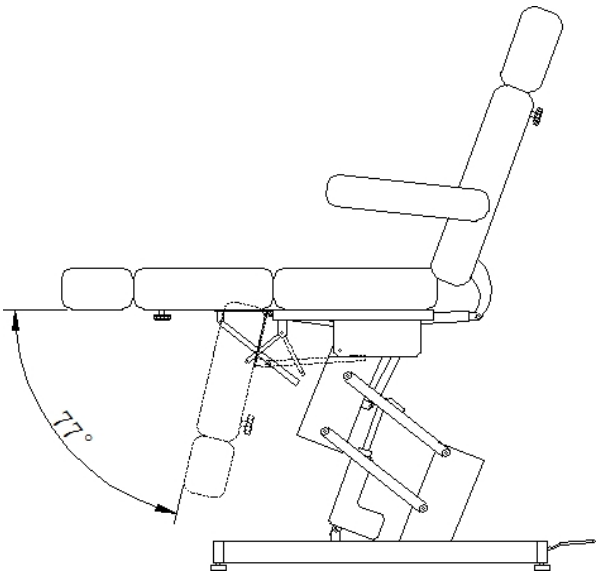


**Ajuste de los reposabrazos:**

Los reposabrazos se pueden girar 104° hacia atrás, lo que puede facilitar la subida y bajada del asiento.

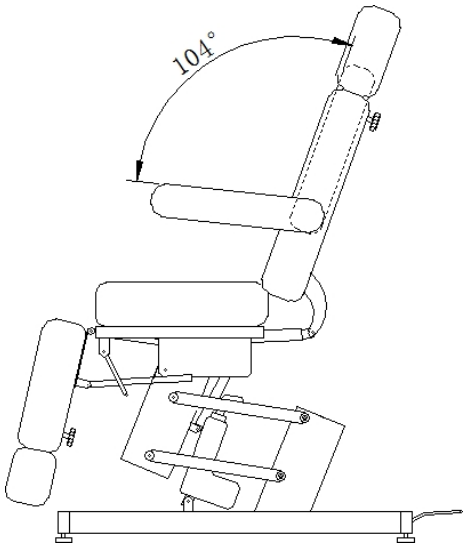


**Ajuste del reposacabezas:**

Desenrosque y afloje el pomo y, a continuación, extraiga el reposacabezas. Ajuste el reposacabezas a la altura correcta y apriete el pomo.

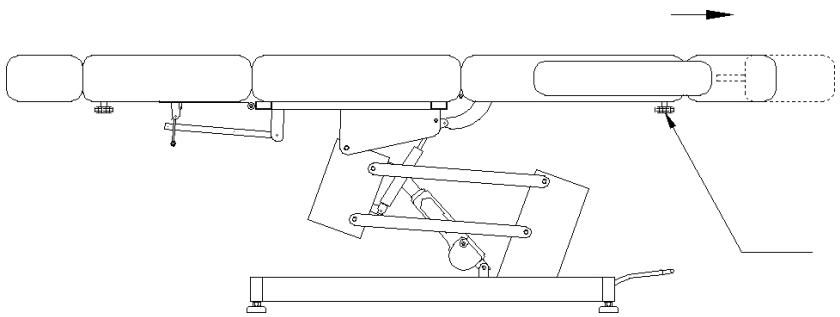

**Ajuste del reposapiés:**

Desenrosque y afloje el pomo, luego extienda el reposapiés. Ajuste el reposapiés a la longitud correcta y apriete el mando.

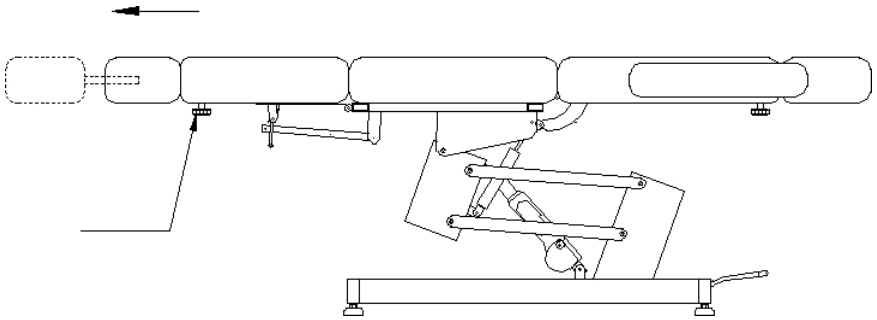

**Limpieza y desinfección del aparato:**

- Desenchufe la unidad antes de limpiarla.
- Para mantener la superficie de la silla en buen estado, límpiela con regularidad. Recuerde limpiar y desinfectar la silla después de cada uso. Recomendamos realizar una desinfección a fondo una vez al mes.

**I Superficies de metal y plástico**

- Para limpiar las superficies y los mandos de metal y plástico, pásales un paño húmedo. Para limpiar zonas o rincones de difícil acceso, un cepillo pequeño funcionará bien. No utilice demasiado líquido para limpiar el aparato. A continuación, desinfecte el aparato con un líquido adecuado.

**II Superficies de acero inoxidable**

- Lo mejor es limpiar con una solución de detergente suave. El amoníaco y la mayoría de los disolventes pueden utilizarse para eliminar manchas difíciles. Evite las soluciones a base de cloro.

**III Superficies metálicas pintadas o cromadas**

- No utilice chorros de agua (duchas, cañones de agua a alta presión) para la limpieza.
- No lo limpie a altas temperaturas ni con mucha humedad, y no exponga la unidad a condiciones que puedan provocar la contaminación por líquidos.
- No utilice disolventes ni ácidos para la limpieza.

**IV Superficie del sillón**

- Limpie uniformemente la superficie del asiento con un limpiador especial para cuero y, a continuación, pásele un paño limpio y suave.

**Mantenimiento**

**Desenchufe el aparato antes de proceder a su mantenimiento.**

1. Las reparaciones deben ser realizadas por personal experimentado y autorizado por el fabricante. Las reparaciones realizadas por personal no autorizado pueden causar lesiones o daños en el aparato de los que el fabricante no se hace responsable.
2. Utilice únicamente piezas de repuesto originales autorizadas por el fabricante.
3. No utilice el sillón estético eléctrico ni sus accesorios si no funcionan correctamente. Todos los

trabajos de mantenimiento y reparación deben documentarse.

**MEDIDAS DE SEGURIDAD**

1. El aparato es un equipo profesional para su uso en consultas de estética. El manejo del aparato sólo por personal cosmético cualificado evita consecuencias indeseables durante el tratamiento.

2. El aparato no debe desmontarse ni utilizarse para fines distintos de los indicados en estas instrucciones de uso. Todas las revisiones y reparaciones deben ser realizadas exclusivamente por un técnico autorizado (empresa ACTIVESHOP Ltd.).

3. No instale ni utilice el aparato cerca de líquidos, en lugares húmedos o con las manos mojadas, para que no penetren líquidos en el aparato.

4. Desenchufe inmediatamente el aparato de la toma de corriente y póngase en contacto con el servicio técnico autorizado de la empresa ACTIVESHOP Sp. z o.o. en los siguientes casos:
a) ha entrado líquido en el aparato, b) el aparato desprende un olor extraño, humo o hace ruidos extraños, c) el cable de alimentación está dañado, d) el aparato ha sufrido un golpe o su carcasa está dañada.

5. No coloque ningún objeto sobre los cables. No instale el aparato donde alguien pueda pisar el cable de alimentación.

6. Por razones de seguridad, desenchufe el cable de alimentación cada vez que termine de trabajar con el aparato.

7. No introduzca ningún objeto en la abertura del aparato. Si entra algún objeto extraño en la abertura, desconecte el cable de la toma de corriente y póngase en contacto con el distribuidor o el fabricante.

8. No coloque la unidad sobre un carro, estantería o vehículo inestable. El aparato podría dañarse si se cae.

9. Para garantizar la vida útil fija del aparato, se recomienda respetar un intervalo de un minuto antes de volver a pulsar el botón de encendido (entre el encendido y el apagado y viceversa).

10. La fuente de alimentación debe cumplir las especificaciones de la placa de características. De lo contrario, existe el riesgo de que el aparato funcione mal, se dañe o incluso se queme.

**PRECAUCIÓN:**

1. En caso de daños en el cable de alimentación u otras anomalías de funcionamiento, póngase en contacto con un centro de servicio autorizado; de este modo evitará cualquier peligro.

2. Este aparato puede ser utilizado por niños de al menos 8 años de edad y por personas con capacidades físicas y mentales reducidas y falta de experiencia y familiaridad con el equipo, si se proporciona supervisión o instrucciones sobre cómo utilizar el equipo de forma segura para que se comprendan los riesgos asociados.

3. El equipo no está diseñado para que los niños jueguen con él. No permita que los niños jueguen con el aparato.

4. No deje el aparato sin vigilancia cuando haya niños o personas sin conocimientos suficientes sobre el uso del aparato en las proximidades.

5. Este aparato eléctrico no es un juguete. El uso incorrecto o el contacto con el aparato eléctrico puede constituir un riesgo para la salud o provocar la muerte, por lo que el aparato debe utilizarse y almacenarse fuera del alcance de los niños.

**ELIMINACIÓN DEL APARATO**



Elimine los aparatos eléctricos, accesorios y embalajes usados en los centros de reciclaje de acuerdo con las normas de protección del medio ambiente. Los aparatos eléctricos no deben tirarse al cubo de la basura doméstica. Siga las normas para la eliminación de este tipo de aparatos. Para proteger el medio ambiente, de conformidad con la Directiva 2012/19/CE sobre residuos de aparatos eléctricos y electrónicos, los aparatos eléctricos usados deben recogerse por separado y entregarse en puntos de recogida de instalaciones de recogida de aparatos eléctricos y electrónicos usados. Los aparatos viejos y al final de su vida útil contienen componentes totalmente reciclables y, por tanto, deben enviarse para su reprocesamiento. Por lo tanto, deben entregarse a los puntos de recogida adecuados, así como a ACTIVESHOP Ltd.

**ALMACENAMIENTO Y TRANSPORTE**

El aparato debe transportarse a temperaturas comprendidas entre (-) 20 °C y (+) 50 °C únicamente en su embalaje original. El aparato debe almacenarse en un lugar bien ventilado con una humedad relativa no superior al 75%. Temperatura de funcionamiento de (+) 10 °C a (+) 40 °C. Durante los procesos de almacenamiento y transporte, el aparato no debe arrojarse ni dejarse caer, ni exponerse a golpes mecánicos o agentes atmosféricos.