ACTIVESHOP®

GEBRAUCHSANWEISUNG

Azzurro 706 elektrischer Kosmetikstuhl 1 Motor



Importeur:
ACTIVESHOP Sp. z o.o.
Ul. Graniczna 8b, bud. DC2A
54-610 Wrocław, Polen
www.activeshop.com.pl
Rev. A/05/2024

Bevor Sie den Kosmetikstuhl benutzen, lesen Sie die Gebrauchsanweisung und führen Sie die folgenden Schritte aus:

1. Vergewissern Sie sich, dass alle Verpackungsmaterialien entfernt worden sind.
2. Vergewissern Sie sich, dass der Stuhl funktionstüchtig ist.
3. Stellen Sie den Kosmetikstuhl an den Ort, an dem er benutzt werden soll.
4. Stecken Sie den Netzstecker in eine geeignete Steckdose.

Achtung! Kinder und unerfahrene Personen dürfen dieses Gerät nicht benutzen. Kinder müssen beaufsichtigt werden und dürfen nicht in der Nähe des Kosmetikstuhls spielen.

Abmessungen des Geräts:

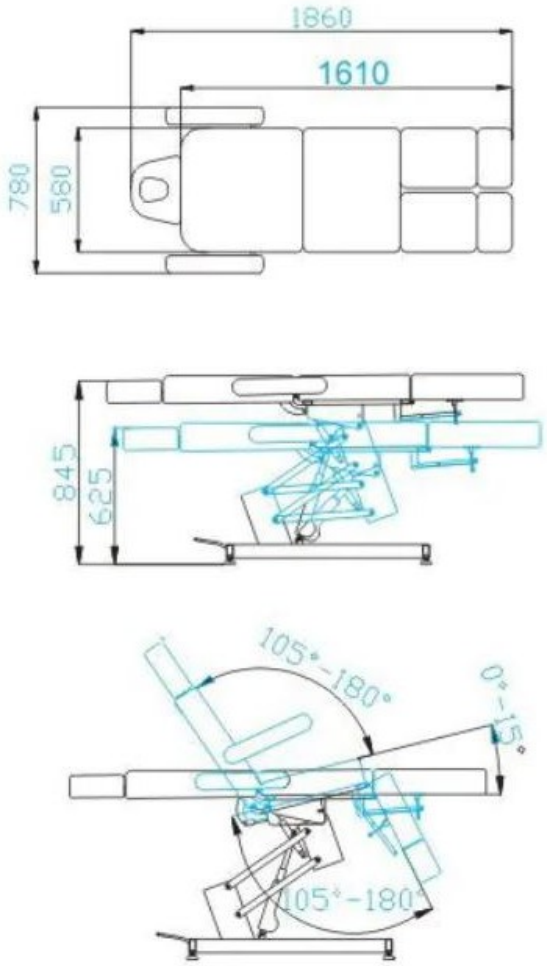

Maximale Belastbarkeit des Stuhls: 140 kg.

Aufbau des Geräts:

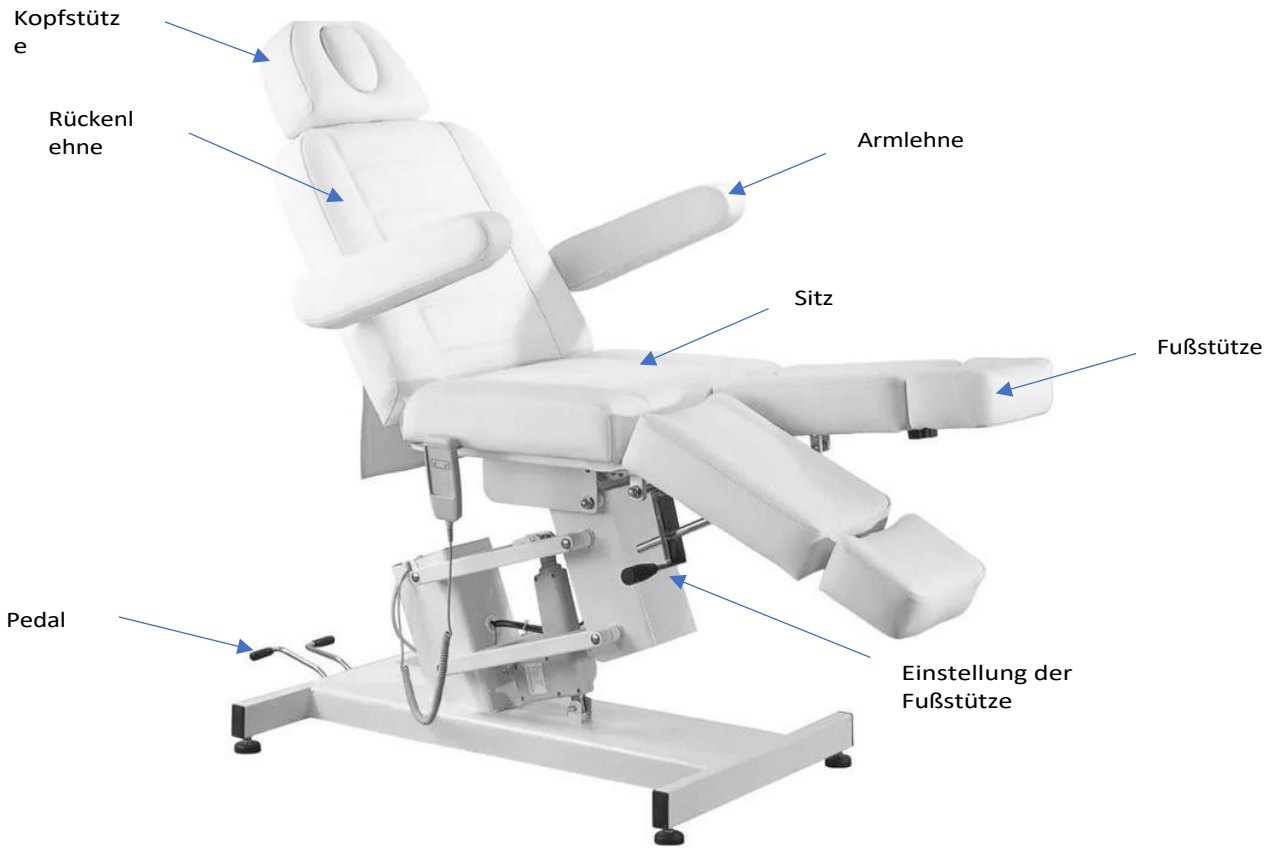

Verwendung des Geräts:

Der Sitz ist mit Hilfe einer Fernbedienung in der Höhe und in der Neigung verstellbar. An der Rückseite des Stuhls befinden sich zwei Pedale, mit denen die Neigung der Rückenlehne und der Wiege eingestellt werden kann.

Die Fußstütze ist manuell verstellbar.

1. Schließen Sie das Netzkabel an das externe Stromnetz 110V~240V an.

Einbau der Kopfstütze

Um die Kopfstütze anzubringen, schieben Sie sie in die entsprechende Aussparung am oberen Ende der Rückenlehne. Wenn Sie die Kopfstütze in der richtigen Höhe angebracht haben, ziehen Sie den Drehknopf fest, damit die Kopfstütze fest sitzt. Um die Kopfstütze abzusenken, schrauben Sie den Knopf leicht auf, senken die Kopfstütze ab und ziehen den Knopf wieder fest.

Einbau der Armlehne

Schieben Sie die Armlehne in das Loch an der Seite der Rückenlehne. Die Armlehne sollte fest angebracht sein. Drehen Sie sie im oder gegen den Uhrzeigersinn, damit sie richtig sitzt.

Die Sitzpositionen können mit der Fernbedienung eingestellt werden. Um die Höhe des Sitzes in der Liegeposition einzustellen, drücken Sie auf  oder  , um den Sitz anzuheben oder abzusenken.

Einstellen der Rückenlehne:

Drücken Sie auf das Pedal zur Steuerung der Rückenlehne, während Sie die Rückenlehne nach unten drücken, um sie in die richtige Position zu bringen.

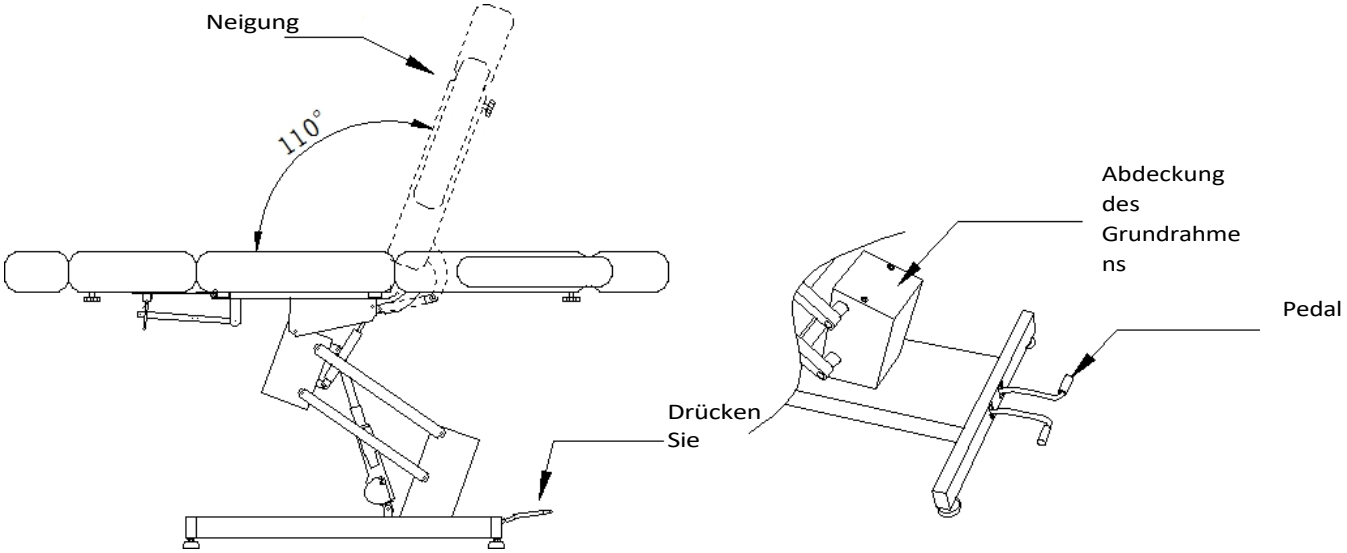

Sitzeinstellung:

Drücken Sie das Pedal, mit dem die Neigung der Wiege eingestellt wird, und schieben Sie die Rückenlehne nach hinten in die richtige Position und lassen Sie das Pedal los. Durch erneutes Betätigen des Pedals wird die Rückenlehne wieder in ihre ursprüngliche Position gebracht.

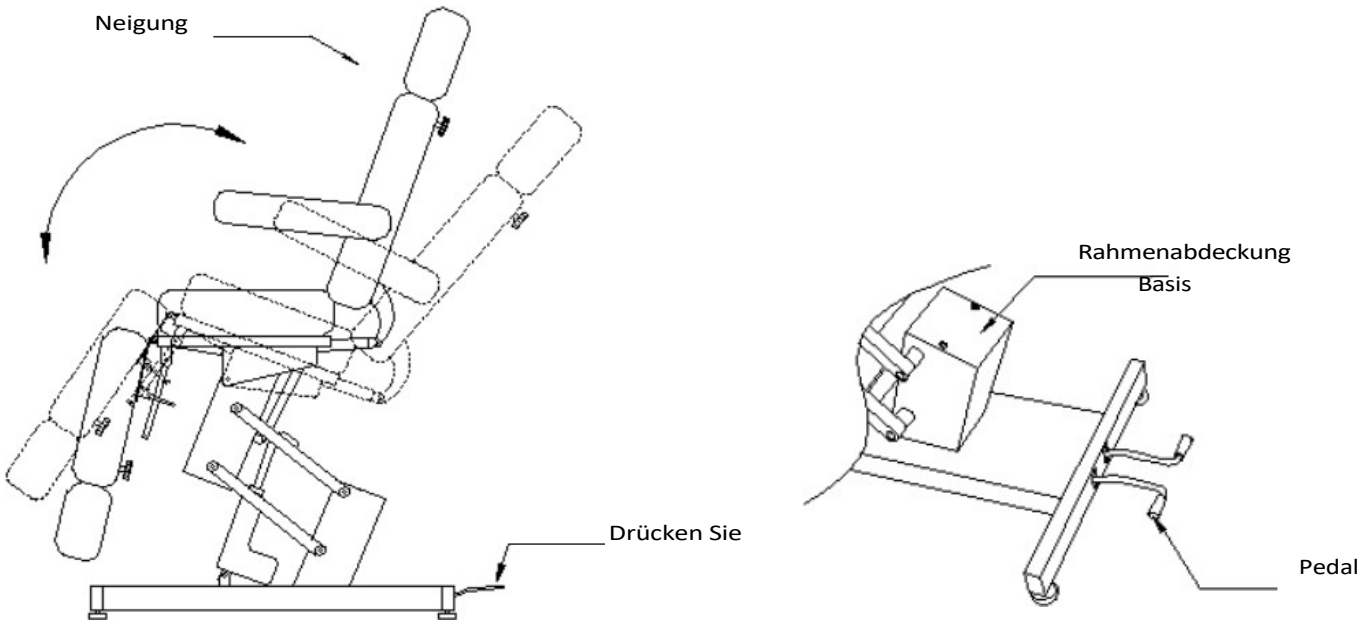

Einstellen der Fußstütze:

Ziehen Sie den Griff unter der Fußstütze, während Sie die Fußstütze anheben oder absenken. Stellen Sie die Fußstütze auf die gewünschte Position ein und lassen Sie den Griff los.

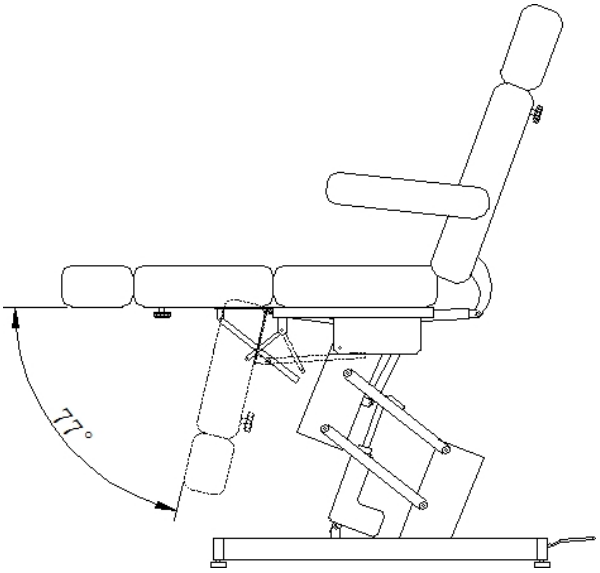

Verstellung der Armlehnen:

Die Armlehnen können um 104° nach hinten gedreht werden, um das Auf- und Absteigen zu erleichtern.

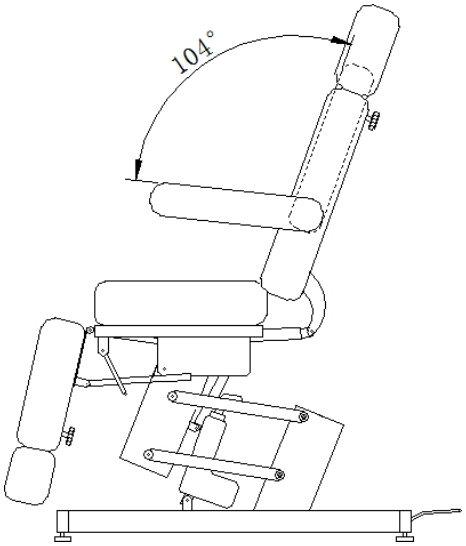

Einstellung der Kopfstütze:

Lösen Sie den Drehknopf und schieben Sie die Kopfstütze heraus. Stellen Sie die Kopfstütze auf die richtige Höhe ein und ziehen Sie den Knopf wieder fest.

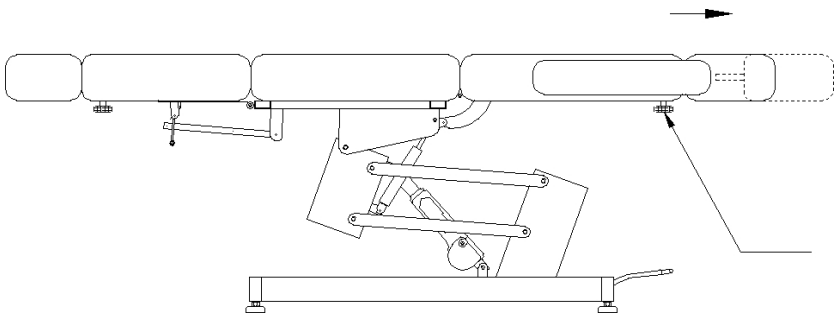

Einstellen der Fußstütze:

Schrauben Sie den Knopf ab und lösen Sie ihn, dann ziehen Sie die Fußstütze aus. Stellen Sie die Fußstütze auf die richtige Länge ein und ziehen Sie den Drehknopf wieder fest.

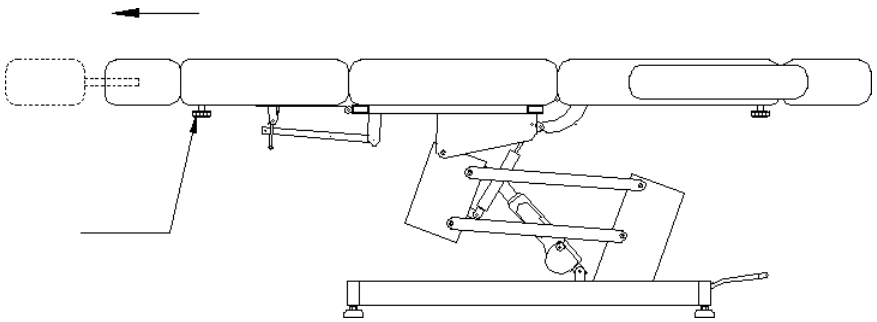

Reinigung und Desinfektion des Geräts:

- Ziehen Sie vor der Reinigung den Netzstecker des Geräts.

- Reinigen Sie die Oberfläche des Stuhls regelmäßig, um sie in gutem Zustand zu halten. Denken Sie daran, den Stuhl nach jedem Gebrauch zu reinigen und zu desinfizieren. Wir empfehlen, einmal im Monat eine gründliche Desinfektion durchzuführen.

I Metall- und Kunststoffoberflächen

- Zum Reinigen von Metall- und Kunststoffoberflächen und Bedienelementen wischen Sie diese mit einem feuchten Tuch ab. Um schwer zugängliche Stellen oder Ecken zu reinigen, eignet sich eine kleine Bürste. Verwenden Sie nicht zu viel Flüssigkeit zur Reinigung des Geräts. Desinfizieren Sie das Gerät anschließend mit einer geeigneten Flüssigkeit.

II Oberflächen aus rostfreiem Stahl

- Die Reinigung mit einer milden Spülmittellösung funktioniert am besten. Ammoniak und die meisten Lösungsmittel können zur Entfernung hartnäckiger Flecken verwendet werden. Vermeiden Sie Lösungen auf Chlorbasis.

III Lackierte oder verchromte Metalloberflächen

- Verwenden Sie zur Reinigung keine Wasserstrahlen (Duschen, Hochdruckreiniger).

- Reinigen Sie das Gerät nicht bei hohen Temperaturen und hoher Luftfeuchtigkeit, und setzen Sie es keinen Bedingungen aus, die zu einer Verunreinigung durch Flüssigkeiten führen können.

- Verwenden Sie zur Reinigung keine Lösungsmittel oder Säuren.

IV Sitzoberfläche

- Wischen Sie die Sitzfläche gleichmäßig mit einem speziellen Lederreiniger ab und wischen Sie sie anschließend mit einem sauberen, weichen Tuch nach.

Wartung

Trennen Sie das Gerät vor der Wartung vom Stromnetz.

1. Reparaturen sollten von erfahrenem und vom Hersteller autorisiertem Personal durchgeführt werden. Reparaturen durch nicht autorisiertes Personal können zu Verletzungen oder Schäden am Gerät führen, für die der Hersteller nicht verantwortlich ist.

2. Verwenden Sie nur vom Hersteller zugelassene Originalersatzteile.

3. Benutzen Sie den elektrischen Kosmetikstuhl oder das Zubehör nicht, wenn es nicht ordnungsgemäß

funktioniert. Alle Wartungs- und Reparaturarbeiten müssen dokumentiert werden.

SICHERHEITSMASSNAHMEN

1. Das Gerät ist eine professionelle Ausrüstung für den Einsatz in kosmetischen Praxen. Die Bedienung des Geräts nur durch qualifiziertes kosmetisches Personal vermeidet unerwünschte Folgen während der Behandlung.

2. Das Gerät darf nicht zerlegt oder für andere als die in dieser Gebrauchsanweisung angegebenen Zwecke verwendet werden. Alle Wartungs- und Reparaturarbeiten dürfen nur von einem autorisierten Servicetechniker (Firma ACTIVESHOP Sp. z o.o.) durchgeführt werden.

3. Installieren und bedienen Sie das Gerät nicht in der Nähe von Flüssigkeiten, an nassen Orten oder mit nassen Händen - damit keine Flüssigkeiten in das G e r ä t gelangen.

4. Ziehen Sie in folgenden Fällen sofort den Stecker aus der Steckdose und wenden Sie sich an den von ACTIVESHOP Sp. z o.o. autorisierten Kundendienst:
a) Flüssigkeit in das Gerät eingedrungen ist, b) das Gerät einen seltsamen Geruch oder Rauch abgibt oder seltsame Geräusche macht,
c) das Netzkabel beschädigt wurde, d) das Gerät umgestoßen oder sein Gehäuse beschädigt wurde.

5. Stellen Sie keine Gegenstände auf die Kabel. Stellen Sie das Gerät nicht so auf, dass jemand auf das Netzkabel treten kann.

6. Ziehen Sie das Netzkabel aus Sicherheitsgründen jedes Mal aus der Steckdose, wenn Sie die Arbeit mit dem Gerät beenden.

7. Stecken Sie keine Gegenstände in die Öffnung des Geräts. Wenn ein Fremdkörper in die Öffnung gelangt, ziehen Sie das Kabel aus der Steckdose und wenden Sie sich an den Händler oder den Hersteller.

8. Stellen Sie das Gerät nicht auf einen instabilen Wagen, ein Regal oder ein Fahrzeug. Das Gerät kann bei einem Sturz beschädigt werden.

9. Um die feste Lebensdauer des Geräts zu gewährleisten, wird empfohlen, eine Pause von einer Minute einzuhalten, bevor der Netzschalter erneut gedrückt wird (zwischen Ein- und Ausschalten und umgekehrt).

10. Die Stromversorgung muss mit den Angaben auf dem Typenschild übereinstimmen. Andernfalls besteht die Gefahr, dass das Gerät nicht richtig funktioniert, beschädigt wird oder sogar ausbrennt.

VORSICHT!

1. Wenden Sie sich im Falle einer Beschädigung des Netzkabels oder einer anderen Störung an eine autorisierte Kundendienststelle, um Gefahren zu vermeiden.

2. Dieses Gerät kann von Kindern im Alter von mindestens 8 Jahren und von Personen mit eingeschränkten körperlichen und geistigen Fähigkeiten sowie mangelnder Erfahrung und Vertrautheit mit dem Gerät verwendet werden, wenn sie beaufsichtigt oder in die sichere Verwendung des Geräts eingewiesen werden, so dass sie die damit verbundenen Risiken verstehen.

3. Das Gerät ist nicht dazu bestimmt, von Kindern benutzt zu werden. Erlauben Sie Kindern nicht, mit dem Gerät zu spielen.

4. Lassen Sie das Gerät nicht unbeaufsichtigt, wenn sich Kinder oder Personen, die nicht ausreichend mit dem Gebrauch des Geräts vertraut sind, in der Nähe aufhalten.

5. Dieses Elektrogerät ist kein Spielzeug. Unsachgemäßer Gebrauch oder Kontakt mit dem Elektrogerät kann die Gesundheit gefährden oder zum Tod führen, daher sollte das Gerät außerhalb der Reichweite von Kindern benutzt und gelagert werden.

ENTSORGUNG DES GERÄTES



Entsorgen Sie gebrauchte Elektrogeräte, Einrichtungsgegenstände und Verpackungen gemäß den Umweltschutzbestimmungen bei Recyclinghöfen. Elektrogeräte dürfen nicht über die Hausmülltonne entsorgt werden. Beachten Sie die Vorschriften für die Entsorgung dieser Art von Geräten. Um die Umwelt gemäß der Richtlinie 2012/19/EU über Elektro- und Elektronik-Altgeräte zu schützen, müssen Elektro-Altgeräte getrennt gesammelt und an Sammelstellen abgegeben werden für
Sammelstellen für Elektro- und E l e k t r o n i k a l t g e r ä t e abgegeben werden. Altgeräte enthalten vollständig recycelbare Bestandteile und sollten daher der Wiederaufbereitung zugeführt werden. Daher sollten sie bei den entsprechenden Sammelstellen sowie bei ACTIVESHOP Ltd. abgegeben werden.

LAGERUNG UND TRANSPORT

Das Gerät sollte bei Temperaturen zwischen (-) 20 °C und (+) 50 °C nur in der Originalverpackung transportiert werden. Das Gerät sollte in einem gut belüfteten Raum mit einer relativen Luftfeuchtigkeit von nicht mehr als 75 % gelagert werden. Betriebstemperatur von (+) 10 °C bis (+) 40 °C. Während der Lagerung und des Transports darf das Gerät nicht geworfen oder fallen gelassen werden und keinen mechanischen Stößen oder Witterungseinflüssen ausgesetzt werden.