ACTIVESHOP®

ISTRUZIONI PER L'USO

Sedia estetica elettrica Azzurro 706 1 motore



Importatore:
ACTIVESHOP Sp. z o.o.
Ul. Graniczna 8b, bud. DC2A
54-610 Wrocław, Polonia
www.activeshop.com.pl
Rev. A/05/2024

Prima di utilizzare la poltrona cosmetica, leggere le istruzioni ed eseguire le seguenti operazioni:

1. Assicurarsi che tutti i materiali di imballaggio siano stati rimossi.
2. Assicurarsi che la poltrona sia funzionante.
3. Posizionare la poltrona cosmetica nell'area in cui verrà utilizzata.
4. Inserire la spina di rete in una presa adeguata.

Nota! I bambini e le persone inesperte non devono utilizzare questo apparecchio. I bambini devono essere sorvegliati e non devono giocare vicino alla poltrona estetica.

Dimensioni dell'apparecchio:

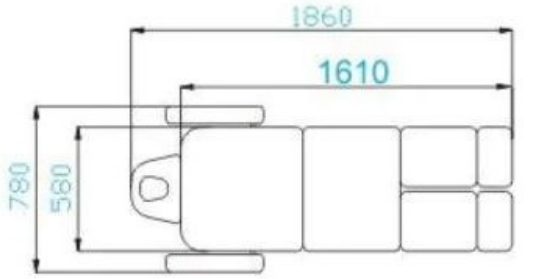

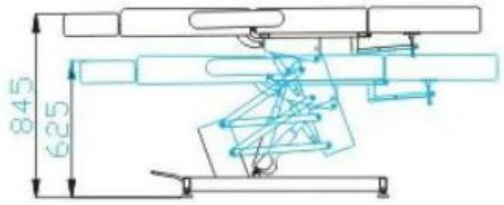

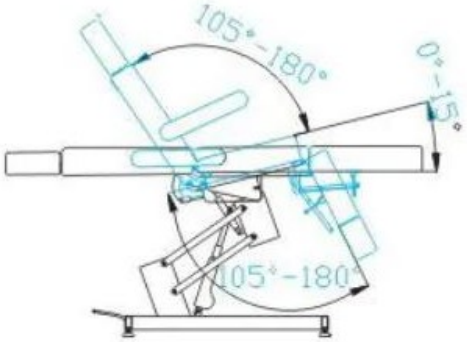

Carico massimo della poltrona: 140 kg.

Struttura dell'apparecchio:

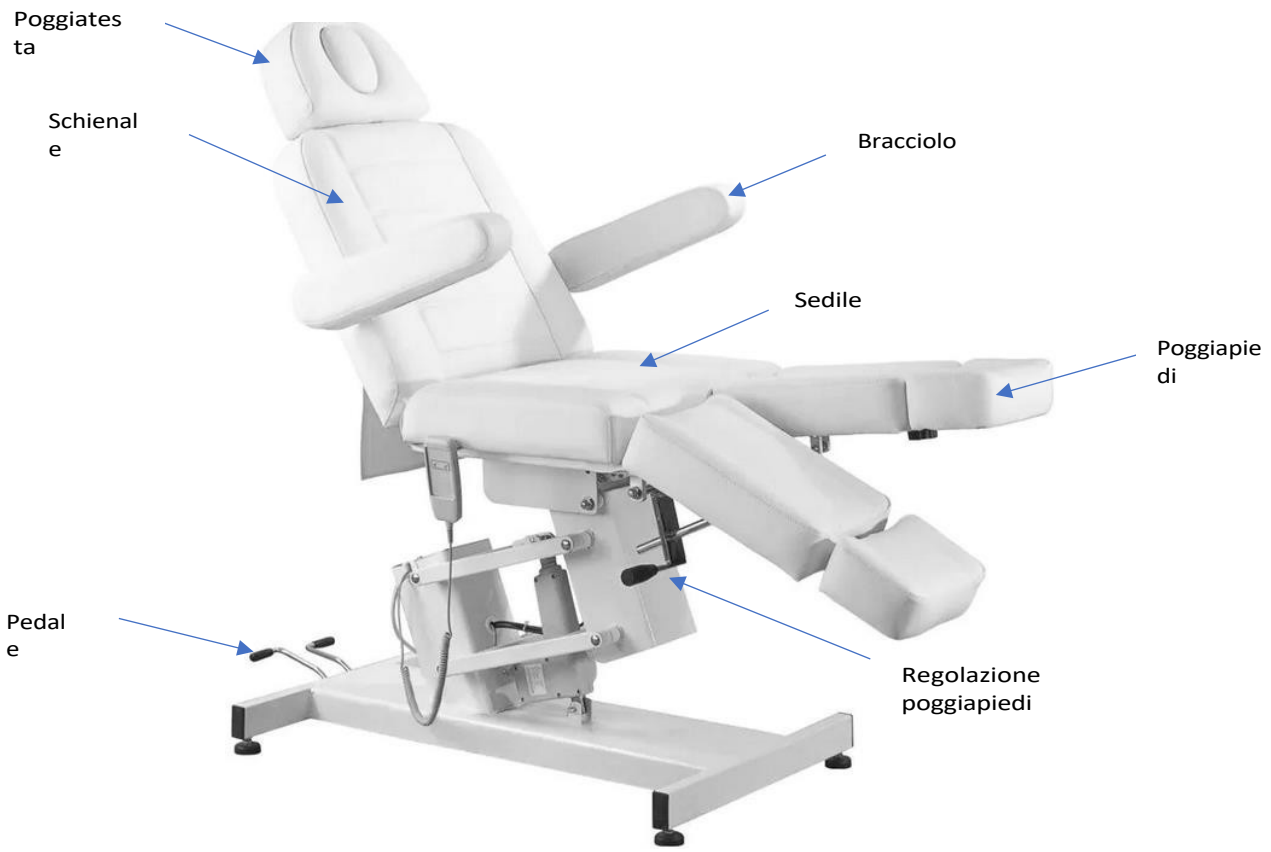

Utilizzo del dispositivo:

Il sedile è regolabile sul piano di salita e discesa tramite un telecomando. Sul retro della poltrona sono presenti due pedali per regolare l'inclinazione dello schienale e della culla.

Il poggiapiedi è regolabile manualmente.

1. Collegare il cavo di alimentazione all'alimentazione esterna 110V~240V.

Installazione del poggiatesta

Per montare il poggiatesta, farlo scorrere nell'apposita fessura nella parte superiore dello schienale. Una volta posizionato il poggiatesta all'altezza corretta, stringere la manopola in modo che il poggiatesta sia ben saldo. Per abbassare il poggiatesta, svitare leggermente la manopola, abbassare il poggiatesta e stringere la manopola.

Installazione del bracciolo

Far scorrere il bracciolo nel foro situato sul lato dello schienale. Il bracciolo deve essere fissato saldamente. Ruotarlo a destra o a sinistra in modo che entri correttamente nel sedile.

Le posizioni del sedile possono essere regolate con il telecomando. Per regolare l'altezza del sedile in posizione reclinabile, premere  o , per alzare o abbassare il sedile.

Regolazione dello schienale:

Premere il pedale che controlla lo schienale, mentre si spinge verso il basso lo schienale per inclinarlo nella posizione corretta.

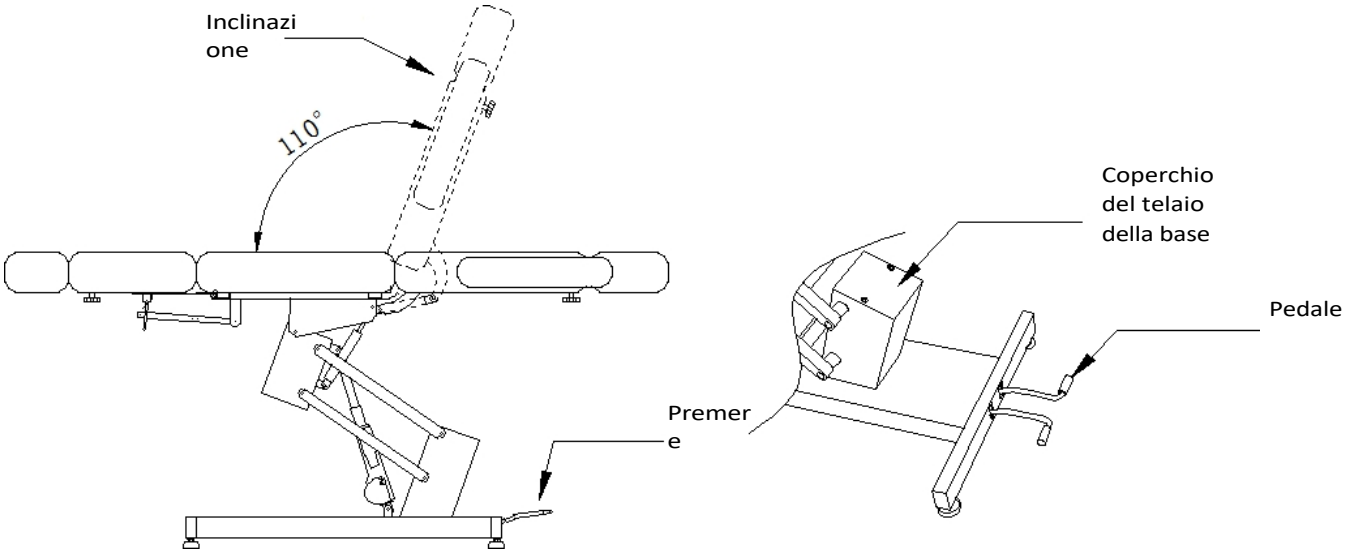

Regolazione del sedile:

Premere il pedale che regola l'inclinazione della culla e spingere lo schienale all'indietro nella posizione corretta e rilasciare il pedale. Premendo nuovamente il pedale, lo schienale torna alla posizione originale.

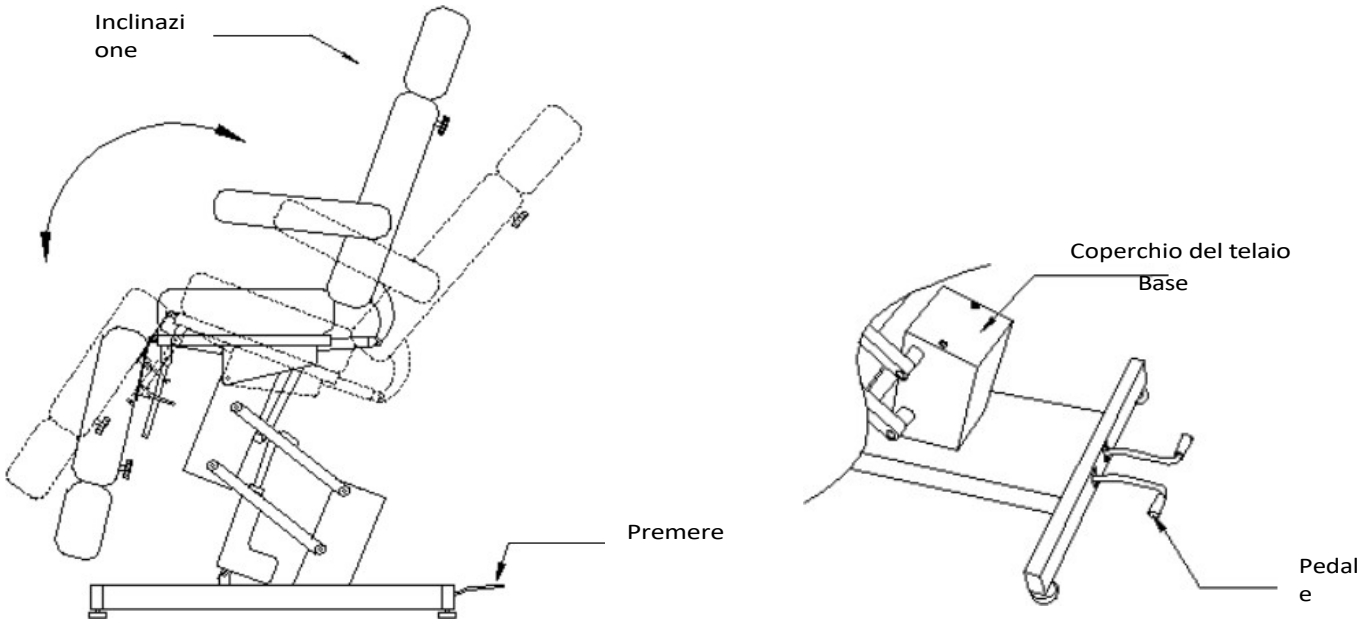

Regolazione del poggiapiedi:

Tirare la maniglia situata sotto il poggiapiedi mentre si alza o si abbassa il poggiapiedi. Regolare il poggiapiedi nella posizione desiderata e rilasciare la maniglia.

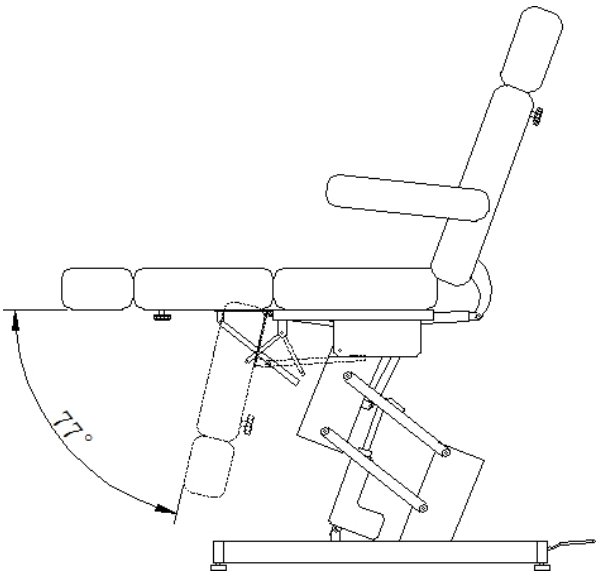

Regolazione dei braccioli:

I braccioli possono essere ruotati all'indietro di 104°, per facilitare la salita e la discesa dal sedile.

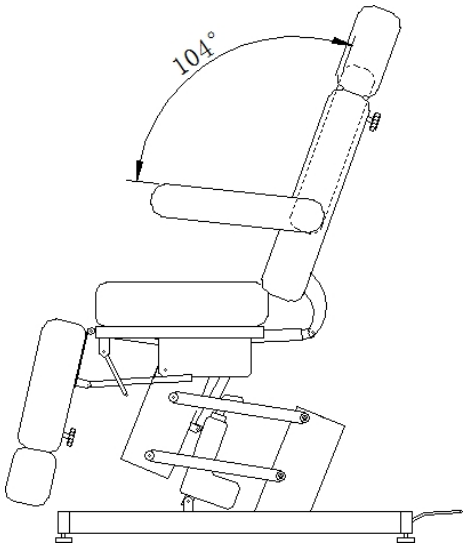

Regolazione del poggiatesta:

Svitare e allentare la manopola, quindi sfilare il poggiatesta. Regolare il poggiatesta all'altezza corretta e serrare la manopola.

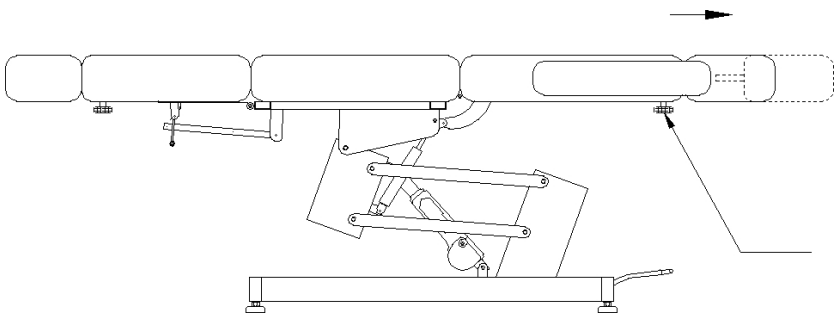

Regolazione del poggiapiedi:

Svitare e allentare la manopola, quindi estendere il poggiapiedi. Regolare il poggiapiedi alla lunghezza corretta e serrare la manopola.

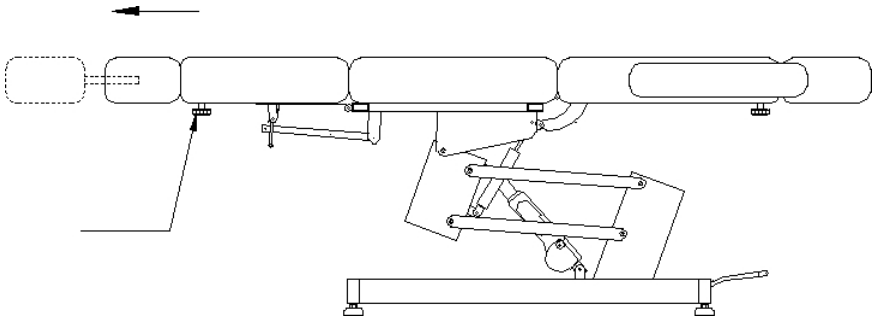

Pulizia e disinfezione dell'unità:

- Scollegare l'unità prima di pulirla.
- Per mantenere la superficie della sedia in buone condizioni, pulirla regolarmente. Ricordarsi di pulire e disinfettare la poltrona dopo ogni utilizzo. Si consiglia di eseguire una disinfezione accurata una volta al mese.

I Superfici in metallo e plastica

- Per pulire le superfici e i comandi in metallo e plastica, passare un panno umido. Per pulire le aree o gli angoli più difficili da raggiungere, è sufficiente una piccola spazzola. Non usare troppo liquido per pulire l'apparecchio. Disinfettare poi l'apparecchio con un liquido adatto.

II Superfici in acciaio inox

- La pulizia con una soluzione detergente delicata è la soluzione migliore. L'ammoniaca e la maggior parte dei solventi possono essere utilizzati per rimuovere le macchie più resistenti. Evitare le soluzioni a base di cloro.

III Superfici metalliche verniciate o cromate

- Non utilizzare getti d'acqua (docce, cannoni ad alta pressione) per la pulizia.
- Non pulire a temperature e umidità elevate e non esporre l'unità a condizioni che potrebbero causare la contaminazione da parte di liquidi.
- Non utilizzare solventi o acidi per la pulizia.

IV Superficie della sedia

- Strofinare uniformemente la superficie del sedile con un detergente speciale per pelle e poi passare un panno morbido e pulito.

Manutenzione

Prima di effettuare la manutenzione, scollegare l'unità.

1. Le riparazioni devono essere effettuate da personale esperto e autorizzato dal produttore. Le riparazioni effettuate da personale non autorizzato possono causare lesioni o danni all'apparecchio per i quali il produttore non è responsabile.
2. Utilizzare solo ricambi originali approvati dal produttore.
3. Non utilizzare la poltrona elettrica o gli accessori se non funzionano correttamente. Tutti gli interventi di manutenzione e riparazione devono essere documentati.

MISURE DI SICUREZZA

1. L'apparecchio è un'apparecchiatura professionale per l'impiego in studi cosmetici. L'utilizzo dell'apparecchio solo da parte di personale estetico qualificato evita conseguenze indesiderate durante il trattamento.

2. L'apparecchio non deve essere smontato o utilizzato per scopi diversi da quelli indicati nelle presenti istruzioni per l'uso. Tutti gli interventi di manutenzione e riparazione devono essere eseguiti esclusivamente da un tecnico autorizzato (società ACTIVESHOP Sp. z o.o.).

3. Non installare o utilizzare l'apparecchio in prossimità di liquidi, luoghi umidi o con le mani bagnate - in modo da evitare che i liquidi penetrino nell'apparecchio.

4. Scollegare immediatamente l'apparecchio dalla presa di corrente e rivolgersi al servizio di assistenza autorizzato dalla ACTIVESHOP Sp. z o.o. nei seguenti casi:
a) un liquido è penetrato nell'apparecchio, b) l'apparecchio emette uno strano odore, fuma o fa strani rumori,
c) il cavo di alimentazione è stato danneggiato, d) l'apparecchio è stato urtato o il suo involucro è stato danneggiato.

5. Non collocare oggetti sui cavi. Non installare l'apparecchio in un punto in cui qualcuno possa calpestare il cavo di alimentazione.

6. Per sicurezza, togliere il cavo di alimentazione dalla presa ogni volta che si finisce di lavorare con l'apparecchio.

7. Non inserire nulla nell'apertura dell'apparecchio. Se un oggetto estraneo entra nell'apertura, rimuovere il cavo dalla presa e contattare il distributore o il produttore.

8. Non collocare l'unità su un carrello, uno scaffale o un veicolo instabile. L'apparecchio potrebbe danneggiarsi in caso di caduta.

9. Per garantire una durata fissa dell'apparecchio, si raccomanda di rispettare un intervallo di un minuto prima di premere nuovamente il pulsante di accensione (tra l'accensione e lo spegnimento e viceversa).

10. L'alimentazione deve essere conforme alle specifiche riportate sulla targhetta. In caso contrario, sussiste il rischio di malfunzionamento, danneggiamento o addirittura bruciatura dell'apparecchio.

ATTENZIONE:

1. In caso di danni al cavo di alimentazione o di altri malfunzionamenti, rivolgersi a un centro di assistenza autorizzato per evitare qualsiasi pericolo.

2. Questo apparecchio può essere utilizzato da bambini di almeno 8 anni di età e da persone con ridotte capacità fisiche e mentali e con scarsa esperienza e familiarità con l'apparecchiatura, a condizione che venga fornita una supervisione o un'istruzione su come utilizzare l'apparecchiatura in modo sicuro, in modo da comprendere i rischi associati.

3. L'attrezzatura non è destinata a essere utilizzata dai bambini. Non permettere ai bambini di giocare con l'apparecchio.

4. Non lasciare l'apparecchio incustodito quando bambini o persone non sufficientemente informate sull'uso dell'apparecchio si trovano nelle vicinanze.

5. Questo apparecchio elettrico non è un giocattolo. L'uso o il contatto improprio con l'apparecchio elettrico può costituire un rischio per la salute o provocare la morte, pertanto l'apparecchio deve essere utilizzato e conservato fuori dalla portata dei bambini.

SMALTIMENTO DELL'APPARECCHIO



Smaltire gli apparecchi elettrici usati, i dispositivi e gli imballaggi presso i centri di riciclaggio in conformità alle norme di tutela ambientale. Gli apparecchi elettrici non devono essere smaltiti nella spazzatura domestica. Seguire le regole per lo smaltimento di questo tipo di apparecchiature. Al fine di proteggere l'ambiente in conformità alla Direttiva 2012/19/CE sui rifiuti di apparecchiature elettriche ed elettroniche, le apparecchiature elettriche usate devono essere raccolte separatamente e consegnate ai seguenti punti di raccolta
centri di raccolta per apparecchiature elettriche ed elettroniche usate. Gli apparecchi fuori uso e vecchi contengono componenti completamente riciclabili e devono quindi essere inviati al ritrattamento. Pertanto, devono essere consegnati ai centri di raccolta appropriati, nonché ad ACTIVESHOP Ltd.

CONSERVAZIONE E TRASPORTO

Il dispositivo deve essere trasportato a temperature comprese tra (-) 20 °C e (+) 50 °C solo nella sua confezione originale. L'unità deve essere conservata in un'area ben ventilata con un'umidità relativa non superiore al 75%. Temperatura di esercizio compresa tra (+) 10 °C e (+) 40 °C. Durante i processi di stoccaggio e trasporto, il dispositivo non deve essere gettato o fatto cadere, né esposto a urti meccanici o agenti atmosferici.