ACTIVESHOP®

NÁVOD NA POUŽITIE

Elektrické kozmetické kreslo Azzurro 870 3 motory



Dovozca:

z o.o.
ul. Graniczna 8b, bud. DC2A
54-610 Wrocław, Poľsko
www.activeshop.com.pl
Rev. A/05/2024

III

CE

Pred použitím kozmetického kresla si prečítajte návod na použitie a vykonajte nasledujúce kroky:

1. Uistite sa, že boli odstránené všetky obalové materiály.
2. Uistite sa, že je kreslo v prevádzkyschopnom stave.
3. Umiestnite kozmetické kreslo na miesto, kde sa bude používať.
4. Zapojte sieťovú zástrčku do vhodnej zásuvky.

Poznámka! Tento spotrebič nesmú používať deti a neskúsené osoby. Deti musia byť pod dohľadom a nesmú sa hrať v blízkosti kozmetického kresla.

Rozmery spotrebiča:

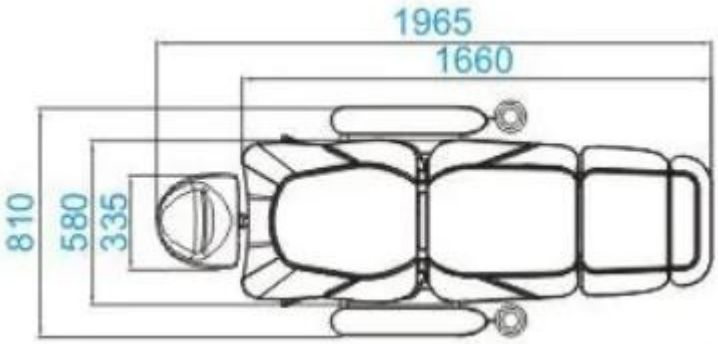

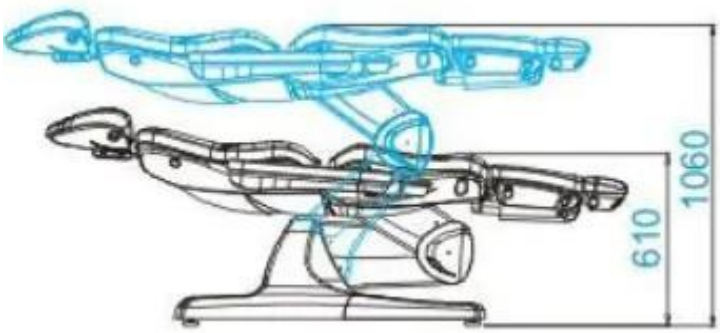



Funkcie diaľkového ovládania:

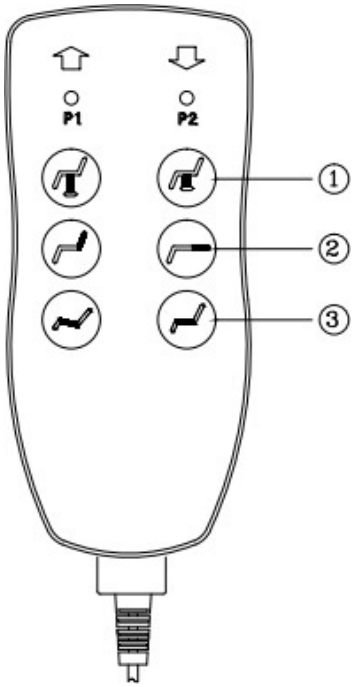

1. Nastavenie výšky sedadla (stlačením zdvihnete alebo spustíte sedadlo)
2. Nastavenie operadla (stlačením nastavíte sklon operadla)
3. Nastavenie sedadla (stlačením nastavíte polohu sedadla)
   sedadla)

1. **Nastavenie opierky nôh**
   Opierka nôh sa ovláda manuálne pomocou páčky pod opierkou nôh. Potiahnutím páčky nastavíte polohu opierky nôh.

2. **Nastavenie opierky hlavy**
   Uvoľnite gombík umiestnený za opierkou hlavy, potom opierku hlavy vysunúť do správnej výšky a gombík utiahnuť.

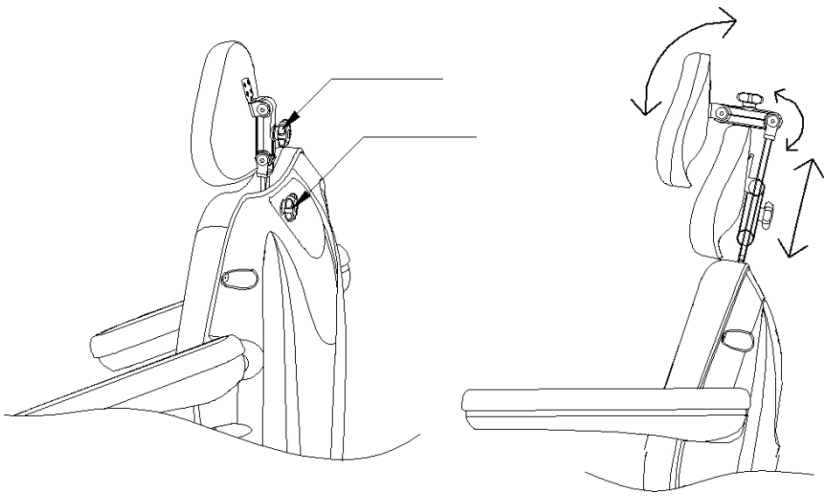

Čistenie a dezinfekcia zariadenia:

Pred čistením odpojte jednotku od elektrickej siete.

Aby bol povrch stoličky v dobrom stave, je potrebné ho pravidelne čistiť. Nezabudnite stoličku po každom použití vyčistiť a vydezinfikovať. Dôkladnú dezinfekciu sa odporúča vykonávať raz za mesiac.

I Kovové a plastové povrchy

Ak chcete vyčistiť kovové a plastové povrchy a ovládacie prvky, utrite ich vlhkou handričkou. Na čistenie ťažko prístupných miest alebo rohov dobre poslúži malá kefka. Na čistenie spotrebiča nepoužívajte príliš veľa tekutiny. Potom spotrebič vydezinfikujte vhodnou tekutinou.

II Povrchy z nehrdzavejúcej ocele

Najlepšie funguje čistenie jemným roztokom čistiaceho prostriedku. Na odstránenie odolných škvŕn možno použiť čpavok a väčšinu rozpúšťadiel. Vyhnite sa roztokom na báze chlóru.

III Lakované alebo pochrómované kovové povrchy

- Na čistenie nepoužívajte vodné prúdy (sprchy, vysokotlakové vodné delá).
- Nečistite pri vysokých teplotách a vysokej vlhkosti a n e v y s t a v u j t e prístroj podmienkam, ktoré môžu viesť ku kontaminácii tekutinou.
- Na čistenie nepoužívajte rozpúšťadlá ani kyseliny.

IV Povrch stoličky

- Povrch sedadla rovnomerne utrite špeciálnym čistiacim prostriedkom na kožu a potom ho utrite čistou, mäkkou handričkou.

Údržba

Pred údržbou odpojte zariadenie od elektrickej siete.

1. Opravy by mal vykonávať skúsený a výrobcom autorizovaný personál. Opravy vykonávané neautorizovaným personálom môžu spôsobiť zranenie alebo poškodenie prístroja, za ktoré výrobca nezodpovedá.
2. Používajte len originálne náhradné diely schválené výrobcom.
3. Ak elektrické kozmetické kreslo alebo príslušenstvo nefunguje správne, nepoužívajte ho.
4. Všetky práce na údržbe a opravách musia byť zdokumentované.

Opatrenia na údržbu

Raz týždenne skontrolujte ovládacie prvky a ich zapojenie. Najmenej raz za šesť mesiacov skontrolujte stav a funkčnosť nasledujúcich položiek:

1. napájací kábel a jeho upevnenie
2. zapojenie motora
3. ovládacia skrinka a jej zapojenie
4. či je pripojené príslušenstvo
5. normálnu činnosť uzamykacieho systému

Ak zistíte akékoľvek závady, prestaňte zariadenie používať a obráťte sa na autorizované servisné stredisko. Pohon/riadiacu jednotku môže otvoriť alebo vymeniť len skúsený alebo autorizovaný personál.
Ak je niektorá časť zariadenia poškodená, odpojte napájací kábel a prestaňte ho používať. Potom to oznámte servisnému oddeleniu.

Riešenie problémov

Problém	Príčina	Spôsob riešenia
Po stlačení tlačidla na diaľkovom ovládači diaľkový ovládač nereaguje.	1. Funkcia príslušného tlačidla už dosiahla svoje maximum. 2. Skontrolujte, či je spotrebič zapojený do elektrickej siete.	1. Skúste stlačiť iné tlačidlo. 2. Odpojte zariadenie od elektrickej siete a znova ho zapojte.
Prístroj vydáva zvláštne zvuky pri zmene výšky.	Uvoľnená skrutka	Utiahnite všetky skrutky

BEZPEČNOSTNÉ OPATRENIA

1. Prístroj je profesionálne zariadenie na použitie v kozmetických ordináciách. Manipulácia so zariadením len kvalifikovaným kozmetickým personálom zabráni nežiaducim následkom počas ošetrenia.

2. Prístroj sa nesmie rozoberať ani sa nesmie pokúšať používať na iné účely, ako sú uvedené v tomto návode na použitie. Všetky servisné úkony a opravy musí vykonávať len autorizovaný servisný technik (spoločnosť ACTIVESHOP Sp. z o.o.).

3. Zariadenie neinštalujte ani nepoužívajte v blízkosti tekutín, na mokrých miestach alebo s mokrými rukami - aby sa do zariadenia nedostali žiadne tekutiny.

4. V nasledujúcich prípadoch okamžite odpojte prístroj zo zásuvky a kontaktujte autorizovaný servis poskytovaný spoločnosťou ACTIVESHOP Sp. z o.o:
a) do spotrebiča sa dostala kvapalina, b) spotrebič vydáva zvláštny zápach, dym alebo vydáva zvláštne zvuky,

c) došlo k poškodeniu napájacieho kábla, d) spotrebič bol prevrhnutý alebo bol poškodený jeho kryt.

5. Na káble neumiestňujte žiadne predmety. Prístroj neinštalujte na miesta, kde by niekto mohol stúpiť na napájací kábel.

6. Z bezpečnostných dôvodov vytiahnite napájací kábel zo zásuvky vždy, keď skončíte prácu s prístrojom.

7. Do otvoru spotrebiča nič nevkladajte. Ak sa do otvoru dostane cudzí predmet, vyberte kábel zo zásuvky a kontaktujte distribútora alebo výrobcu.

8. Zariadenie neumiestňujte na nestabilný vozík, policu alebo vozidlo. Pri páde sa môže jednotka poškodiť.

9. Aby sa zaručila pevná životnosť spotrebiča, odporúča sa dodržať interval jednej minúty pred opätovným stlačením tlačidla napájania (medzi zapnutím a vypnutím a naopak).

10. Napájací zdroj musí byť v súlade so špecifikáciami uvedenými na typovom štítku. V opačnom prípade hrozí riziko poruchy, poškodenia alebo dokonca vyhorenia spotrebiča.

POZOR:

1. V prípade poškodenia napájacieho kábla alebo iných porúch sa obráťte na autorizované servisné stredisko - predídete tak akémukoľvek nebezpečenstvu.

2. Tento prístroj môžu používať deti vo veku najmenej 8 rokov a osoby so zníženými fyzickými a duševnými schopnosťami a nedostatočnými skúsenosťami a znalosťami s týmto zariadením, ak je zabezpečený dohľad alebo inštruktáž o bezpečnom používaní zariadenia, aby boli pochopené súvisiace riziká.

3. Zariadenie nie je určené na to, aby sa s ním hrali deti. Nedovoľte deťom, aby sa so zariadením hrali.

4. Nenechávajte spotrebič bez dozoru, keď sa v jeho blízkosti nachádzajú deti alebo osoby bez dostatočných znalostí o používaní spotrebiča.

5. Tento elektrický spotrebič nie je hračka. Nesprávne používanie alebo kontakt s elektrickým spotrebičom môže predstavovať riziko ohrozenia zdravia alebo viesť k smrti, preto by sa mal spotrebič používať a skladovať mimo dosahu detí.

LIKVIDÁCIA SPOTREBIČA



Použité elektrické spotrebiče, príslušenstvo a obaly likvidujte v recyklačných centrách v súlade s pravidlami ochrany životného prostredia. Elektrické spotrebiče by sa nemali vyhadzovať do koša na domový odpad. Dodržiavajte pravidlá pre likvidáciu tohto typu zariadení. V záujme ochrany životného prostredia v súlade so smernicou 2012/19/ES týkajúcou sa použitých elektrických elektrických a elektronických zariadení, použité
elektrické zariadenia musia zbierať oddelene a odovzdať na nasledujúcich zberných miestach

zber odpadových elektronických a elektrických zariadení. Staré spotrebiče po skončení svojej životnosti obsahujú plne recyklovateľné komponenty, a preto by sa mali odovzdať na opätovné spracovanie. Preto by sa mali odovzdať na príslušných zberných miestach, ako aj spoločnosti ACTIVESHOP s.r.o.

SKLADOVANIE A PREPRAVA

Spotrebič by sa mal prepravovať pri teplotách od (-) 20 °C do (+) 50 °C len v pôvodnom obale. Prístroj skladujte v dobre vetranom priestore s relatívnou vlhkosťou maximálne 75 %. Prevádzková teplota od (+) 10 °C do (+) 40 °C. Počas skladovacích a prepravných procesov sa zariadenie nesmie hádzať ani púšťať, nesmie byť vystavené mechanickým nárazom ani atmosférickým vplyvom.