ACTIVESHOP®

INSTRUCȚIUNI DE UTILIZARE

Scaun cosmetic electric Azzurro 870 cu 3 motoare



Importator:

ACTIVESHOP Sp. z o.o.
ul. Graniczna 8b, bud. DC2A
54-610 Wrocław, Polonia
www.activeshop.com.pl
Rev. A/05/2024

III

CE

Înainte de a utiliza fotoliul cosmetic, citiți instrucțiunile și efectuați următorii pași:

1. Asigurați-vă că toate materialele de ambalare au fost îndepărtate.
2. Asigurați-vă că scaunul este în stare de funcționare.
3. Așezați scaunul cosmetic în zona în care va fi utilizat.
4. Conectați ștecherul la o priză adecvată.

Notă! Copiii și persoanele neexperimentate nu trebuie să utilizeze acest aparat. Copiii trebuie supravegheați și nu trebuie să se joace în apropierea scaunului cosmetic.

Dimensiunile aparatului:

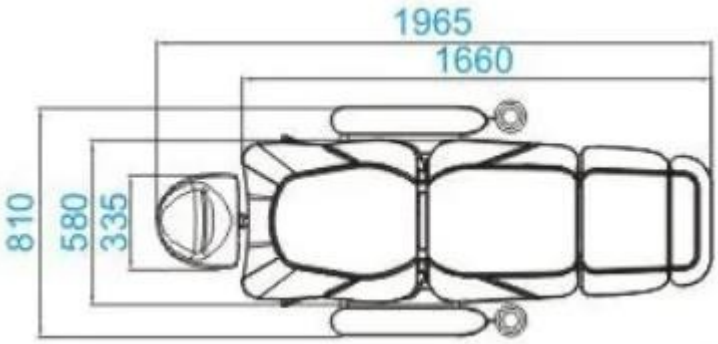

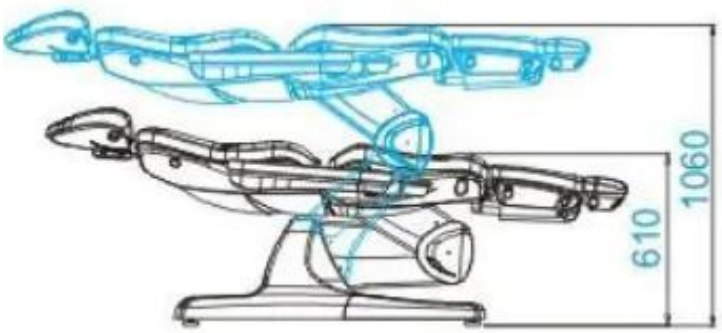



Funcțiile telecomenzii de control:

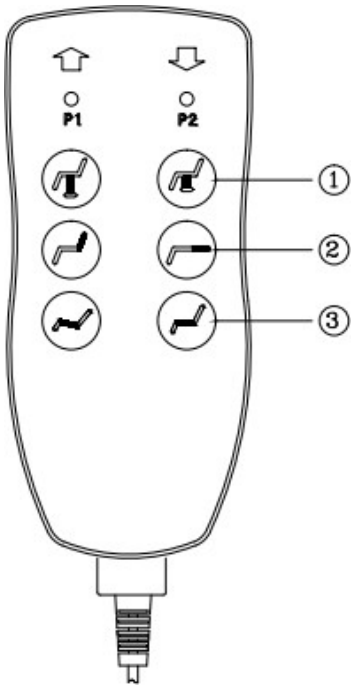

1. Reglarea înălțimii scaunului (apăsați pentru a ridica, sau a coborî scaunul)
2. Reglarea spătarului (apăsați pentru a regla înclinarea spătarului)
3. Reglarea scaunului (apăsați pentru a regla poziția scaunului)
   a scaunului)

1. **Reglarea suportului pentru picioare**
   Suportul pentru picioare este controlat manual cu ajutorul pârghiei de sub suportul pentru picioare. Trageți de pârghii pentru a regla poziția suportului pentru picioare.

2. **Reglarea tetierei**
   Slăbiți butonul situat în spatele tetierei, apoi extindeți tetiera la înălțimea corectă și strângeți butonul.

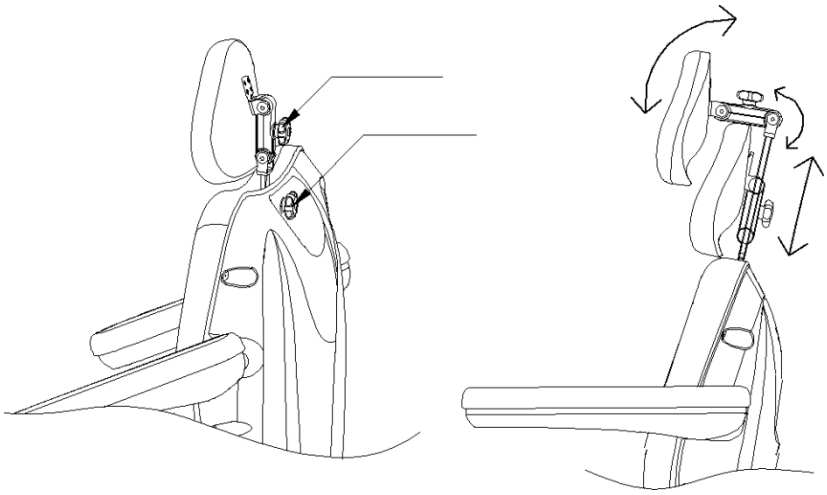

Curățarea și dezinfectarea unității:

Deconectați unitatea înainte de curățare.

Pentru a menține suprafața scaunului în stare bună, aceasta trebuie curățată în mod regulat. Nu uitați să curățați și să dezinfectați scaunul după fiecare utilizare. Este recomandat să efectuați o dezinfecție completă o dată pe lună.

I Suprafețe metalice și din plastic

Pentru a curăța suprafețele și comenzile din metal și plastic, ștergeți-le cu o cârpă umedă. O perie mică va funcționa bine pentru curățarea zonelor greu accesibile sau a colțurilor. Nu utilizați prea mult lichid pentru a curăța aparatul. Apoi dezinfectați aparatul cu un lichid adecvat.

II Suprafețe din oțel inoxidabil

Curățarea cu o soluție ușoară de detergent funcționează cel mai bine. Amoniacul și majoritatea solvenților pot fi utilizați pentru a îndepărta petele dificile. Evitați soluțiile pe bază de clor.

III Suprafețe metalice vopsite sau cromate

- Nu utilizați jeturi de apă (dușuri, tunuri de apă de înaltă presiune) pentru curățare.
- Nu curățați la temperaturi ridicate și umiditate ridicată și nu expuneți unitatea la condiții care pot duce la contaminarea cu lichide.
- Nu utilizați solvenți sau acizi pentru curățare.

IV Suprafața scaunului

- Ștergeți uniform suprafața scaunului cu un detergent special pentru piele și apoi ștergeți-o cu o cârpă curată și moale.

Întreținere

Deconectați unitatea înainte de întreținere.

1. Reparațiile trebuie să fie efectuate de personal experimentat și autorizat de producător. Reparațiile efectuate de personal neautorizat pot cauza răniri sau deteriorări ale aparatului pentru care producătorul nu este responsabil.
2. Utilizați numai piese de schimb originale aprobate de producător.
3. Nu utilizați scaunul cosmetic electric sau accesoriile dacă acestea nu funcționează corect.
4. Toate lucrările de întreținere și reparații trebuie să fie documentate.

Măsuri de întreținere

Verificați comenzile și cablajul acestora o dată pe săptămână. Verificați starea și funcționarea următoarelor elemente cel puțin o dată la șase luni:

1. Cablul de alimentare și atașamentul acestuia
2. Cablajul motorului
3. Cutia de comandă și cablajul acesteia
4. Dacă accesoriile sunt atașate
5. Funcționarea normală a sistemului de închidere

Dacă observați defecte, nu mai utilizați echipamentul și contactați un centru de service autorizat. Numai personalul experimentat sau autorizat poate deschide sau înlocui unitatea de acționare/control.
Dacă orice parte a echipamentului este deteriorată, deconectați cablul de alimentare și nu îl mai utilizați. Apoi anunțați departamentul de service.

Rezolvarea problemelor

Problema	Cauza	Metoda de soluționare
Când este apăsat un buton de pe telecomandă, telecomanda nu răspunde.	1. Funcția butonului respectiv a ajuns deja la maximum. 2. Verificați dacă aparatul este conectat la priză.	1. Încercați să apăsați un alt buton. 2. Scoateți aparatul din priză și conectați-l din nou.
Aparatul scoate zgomote ciudate atunci când schimbă înălțimii.	Șurub slăbit	Strângeți toate șuruburile

PRECAUȚII DE SIGURANȚĂ

1. Dispozitivul este un echipament profesional destinat utilizării în chirurgia cosmetică. Manipularea dispozitivului numai de către personal cosmetic calificat evită consecințele nedorite în timpul tratamentului.

2. Aparatul nu trebuie dezasamblat și nu trebuie încercat să fie utilizat în alte scopuri decât cele indicate în aceste instrucțiuni de utilizare. Toate întreținerea și reparațiile trebuie efectuate numai de către un tehnician de service autorizat (societatea ACTIVESHOP Sp. z o.o.).

3. Nu instalați și nu folosiți aparatul în apropierea lichidelor, în locuri umede sau cu mâinile ude - astfel încât să nu pătrundă lichide în aparat.

4. Deconectați imediat aparatul de la priză și contactați service-ul autorizat furnizat de compania ACTIVESHOP Sp. z o.o. în următoarele cazuri:
a) a pătruns lichid în aparat, b) aparatul emană un miros ciudat, fum sau face zgomote ciudate,

c) cablul de alimentare a fost deteriorat, d) aparatul a fost răsturnat sau carcasa acestuia a fost deteriorată.

5. Nu așezați niciun obiect pe cabluri. Nu instalați aparatul într-un loc în care cineva poate călca pe cablul de alimentare.

6. Din motive de siguranță, scoateți cablul de alimentare din priză de fiecare dată când terminați de lucrat cu aparatul.

7. Nu introduceți nimic în orificiul aparatului. Dacă un obiect străin intră în deschidere, scoateți cablul din priză și contactați distribuitorul sau producătorul.

8. Nu așezați unitatea pe un cărucior, raft sau vehicul instabil. Aparatul poate fi deteriorat dacă cade.

9. Pentru a garanta durata de viață fixă a aparatului, se recomandă respectarea unui interval de un minut înainte de a apăsa din nou butonul de alimentare (între pornire și oprire și viceversa).

10. Alimentarea cu energie electrică trebuie să respecte specificațiile de pe placa de caracteristici. În caz contrar, există riscul ca aparatul să funcționeze defectuos, să fie deteriorat sau chiar ars.

ATENȚIE:

1. În cazul deteriorării cablului de alimentare sau al altor defecțiuni, contactați un centru de service autorizat - astfel veți evita orice pericol.

2. Acest aparat poate fi utilizat de copii în vârstă de cel puțin 8 ani și de persoane cu capacități fizice și mentale reduse și cu lipsă de experiență și familiaritate cu echipamentul, dacă se asigură supravegherea sau instruirea cu privire la modul de utilizare în siguranță a echipamentului, astfel încât riscurile asociate să fie înțelese.

3. Echipamentul nu este destinat copiilor pentru a se juca cu el. Nu permiteți copiilor să se joace cu aparatul.

4. Nu lăsați aparatul nesupravegheat atunci când în apropiere se află copii sau persoane care nu cunosc suficient utilizarea aparatului.

5. Acest aparat electric nu este o jucărie. Utilizarea incorectă sau contactul cu aparatul electric poate constitui un risc pentru sănătate sau poate duce la deces, prin urmare aparatul trebuie utilizat și depozitat departe de îndemâna copiilor.

ELIMINAREA APARATULUI



Aruncați aparatele electrice uzate, accesoriile și ambalajele la centrele de reciclare în conformitate cu normele de protecție a mediului. Aparatele electrice nu trebuie aruncate în coșul de gunoi menajer. Respectați regulile de eliminare a acestui tip de echipamente. Pentru a proteja mediul în conformitate cu Directiva 2012/19/CE privind echipamentele electrice uzate electrice electrice și electronice , echipamentele electrice uzate

electrice uzate trebuie colectate separat și predate la următoarele puncte de colectare

colectarea deșeurilor de echipamente electrice și electronice. La sfârșitul duratei lor de viață utilă, aparatele vechi conțin componente complet reciclabile și, prin urmare, ar trebui să fie predate pentru reprelucrare. Prin urmare, acestea trebuie predate la punctele de colectare corespunzătoare, precum și la ACTIVESHOP Ltd.

DEPOZITARE ȘI TRANSPORT

Aparatul trebuie transportat la o temperatură cuprinsă între (-) 20 °C și (+) 50 °C numai în ambalajul său original. Depozitați aparatul într-o zonă bine ventilată, cu o umiditate relativă de cel mult 75%. Temperatura de funcționare de la (+) 10 °C la (+) 40 °C. În timpul proceselor de depozitare și transport, dispozitivul nu trebuie să fie aruncat sau scăpat, expus la șocuri mecanice sau agenți atmosferici.