ACTIVESHOP®

GEBRUIKSAANWIJZING

Azzurro 870 elektrische cosmetische stoel 3 motoren



Importeur:

ACTIVESHOP Sp. z o.o.
ul. Graniczna 8b, bud. DC2A
54-610 Wrocław, Polen
www.activeshop.com.pl Rev.
A/05/2024

III CE

Lees de instructies en voer de volgende stappen uit voordat u de cosmeticastoel in gebruik neemt:

1. Zorg ervoor dat alle verpakkingsmaterialen verwijderd zijn.
2. Controleer of de stoel in orde is.
3. Plaats de cosmeticastoel in de ruimte waar hij gebruikt gaat worden.
4. Steek de stekker in een geschikt stopcontact.

Let op! Kinderen en onervaren personen mogen dit apparaat niet gebruiken. Kinderen moeten onder toezicht staan en mogen niet in de buurt van de cosmeticastoel spelen.

Afmetingen van het apparaat:

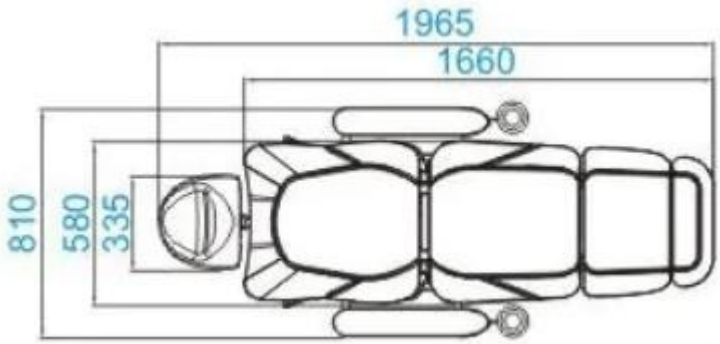

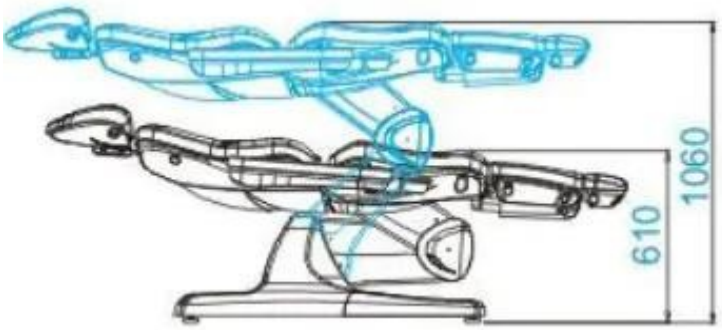



Functies afstandsbediening:

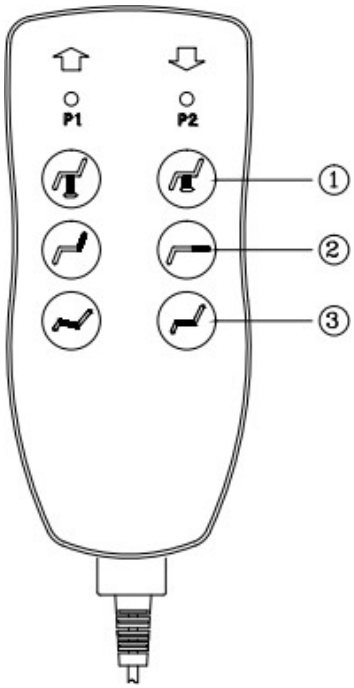

1. Zithoogteverstelling (indrukken om de zitting hoger of lager te zetten)
2. Rugleuningverstelling (indrukken om de helling van de rugleuning aan te passen)
3. Zitting aanpassen (indrukken om de positie van de zitting aan te passen)
   van de zitting)

1. De voetsteun aanpassen

De voetsteun wordt handmatig versteld met de hendel onder de voetsteun. Trek aan de hendels om de positie van de voetsteun aan te passen.

2. De hoofdsteun verstellen

Draai de knop achter de hoofdsteun los, schuif de hoofdsteun uit tot de juiste hoogte en draai de knop vast.

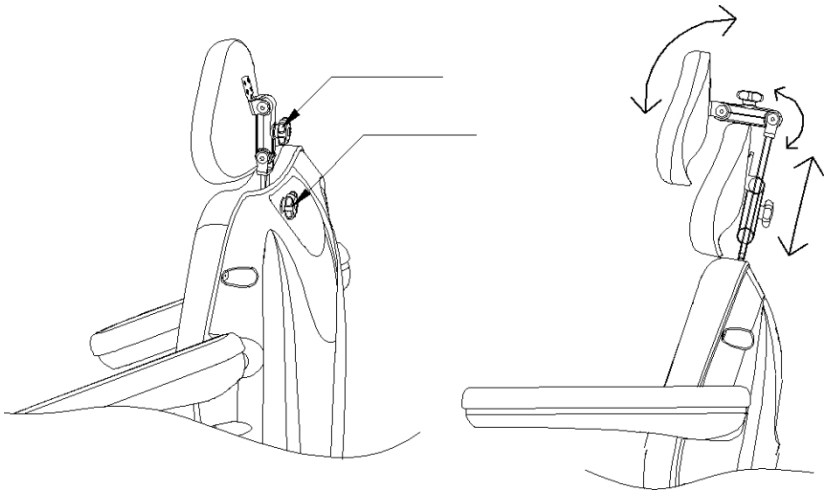

Het apparaat reinigen en desinfecteren

Haal de stekker uit het stopcontact voordat u het apparaat schoonmaakt.

Om het oppervlak van de stoel in goede conditie te houden, moet deze regelmatig worden schoongemaakt. Vergeet niet om de stoel na elk gebruik te reinigen en te desinfecteren. Het wordt aanbevolen om de stoel eenmaal per maand grondig te desinfecteren.

I Metalen en kunststof oppervlakken

Veeg metalen en kunststof oppervlakken en bedieningselementen schoon met een vochtige doek. Een kleine borstel werkt goed voor het reinigen van moeilijk bereikbare plaatsen of hoeken. Gebruik niet te veel vloeistof om het apparaat schoon te maken. Desinfecteer het apparaat vervolgens met een geschikte vloeistof.

II Oppervlakken van roestvrij staal

Schoonmaken met een mild schoonmaakmiddel werkt het beste. Ammoniak en de meeste oplosmiddelen kunnen worden gebruikt om hardnekkige vlekken te verwijderen. Vermijd chloorhoudende oplossingen.

III Geverfde of verchroomde metalen oppervlakken

- Gebruik geen waterstralen (douches, hogedrukwaterkanonnen) voor het reinigen.
- Reinig het apparaat niet bij hoge temperaturen en een hoge luchtvochtigheid en stel het apparaat niet bloot aan omstandigheden die kunnen leiden tot verontreiniging door vloeistoffen.
- Gebruik geen oplosmiddelen of zuren voor het reinigen.

IV Stoeloppervlak

- Neem het stoeloppervlak gelijkmatig af met een speciale leerreiniger en veeg het vervolgens af met een schone, zachte doek.

Onderhoud

Haal de stekker uit het stopcontact voordat u onderhoud gaat plegen.

1. Reparaties moeten worden uitgevoerd door ervaren en door de fabrikant goedgekeurd personeel. Reparaties door onbevoegd personeel kunnen letsel of schade aan het apparaat veroorzaken waarvoor de fabrikant niet verantwoordelijk is.
2. Gebruik alleen originele reserveonderdelen die door de fabrikant zijn goedgekeurd.
3. Gebruik de elektrische cosmetische stoel of accessoires niet als ze niet goed werken.
4. Alle onderhouds- en reparatiewerkzaamheden moeten worden gedocumenteerd.

Onderhoudsmaatregelen

Controleer de bedieningselementen en hun bedrading eenmaal per week. Controleer de conditie en werking van de volgende onderdelen minstens één keer per zes maanden:

1. Voedingskabel en de bevestiging ervan
2. Bedrading van de motor
3. De schakelkast en de bedrading ervan
4. Of er accessoires zijn bevestigd
5. Normale werking van het sluitsysteem

Als u defecten vaststelt, stop dan met het gebruik van de apparatuur en neem contact op met een erkend servicecentrum. Alleen ervaren of bevoegd personeel mag de actuator/bedieningseenheid openen of vervangen. Als een onderdeel van de apparatuur beschadigd is, trekt u de stekker uit het stopcontact en stopt u het gebruik. Breng vervolgens de servicedienst op de hoogte.

Problemen oplossen

Probleem	Oorzaak	Oplossingsmethode
Als er op een knop van de afstandsbediening wordt gedrukt, reageert de afstandsbediening niet.	1. De functie van de betreffende knop heeft zijn maximum al bereikt. 2. Controleer of de stekker van het apparaat in het stopcontact zit.	1. Probeer op een andere knop te drukken. 2. Haal de stekker van het apparaat uit het stopcontact en sluit het opnieuw aan.
Het apparaat maakt vreemde geluiden bij het veranderen van hoogte.	Losse schroef	Draai alle schroeven vast

VEILIGHEIDSMAATREGELEN

1. Het apparaat is een professionele apparatuur voor gebruik bij cosmetische ingrepen. Als het apparaat alleen wordt gehanteerd door gekwalificeerd cosmetisch personeel, worden ongewenste gevolgen tijdens de behandeling voorkomen.

2. Het apparaat mag niet worden gedemonteerd of worden gebruikt voor andere doeleinden dan aangegeven in deze gebruiksaanwijzing. Alle onderhoud en reparaties mogen uitsluitend worden uitgevoerd door een erkende servicetechnicus (bedrijf ACTIVESHOP Sp. z o.o.).

3. Installeer of gebruik het apparaat niet in de buurt van vloeistoffen, natte plaatsen of met natte handen - zodat er geen vloeistoffen in het apparaat terechtkomen.

4. Haal in de volgende gevallen onmiddellijk de stekker uit het stopcontact en neem contact op met de erkende servicedienst van ACTIVESHOP Sp. z o.o:
a) vloeistof in het apparaat is terechtgekomen, b) het apparaat een vreemde geur of rook afgeeft of vreemde geluiden maakt,

c) het netsnoer is beschadigd, d) het apparaat is omgestoten of de behuizing is beschadigd.

5. Plaats geen voorwerpen op de kabels. Installeer het apparaat niet op een plek waar iemand op het netsnoer kan trappen.

6. Haal om veiligheidsredenen het netsnoer uit het stopcontact telkens wanneer u klaar bent met het apparaat.

7. Steek niets in de opening van het apparaat. Als er een vreemd voorwerp in de opening komt, verwijder dan het snoer uit het stopcontact en neem contact op met de distributeur of de fabrikant.

8. Plaats het apparaat niet op een onstabiele trolley, plank of voertuig. Het apparaat kan beschadigd raken als het valt.

9. Om de vaste levensduur van het apparaat te garanderen, wordt aanbevolen een interval van een minuut in acht te nemen voordat de aan/uit-knop opnieuw wordt ingedrukt (tussen in- en uitschakelen en omgekeerd).

10. De voeding moet voldoen aan de specificaties op het typeplaatje. Anders bestaat het risico dat het apparaat niet goed werkt, beschadigd raakt of zelfs doorbrandt.

LET OP:

1. Neem in geval van schade aan het netsnoer of andere storingen contact op met een erkend servicecentrum - zo voorkomt u elk gevaar.

2. Dit apparaat kan worden gebruikt door kinderen van ten minste 8 jaar oud en door mensen met beperkte fysieke en mentale capaciteiten en gebrek aan ervaring en vertrouwdheid met de apparatuur, mits er toezicht of instructie wordt gegeven over het veilige gebruik van de apparatuur, zodat de bijbehorende risico's worden begrepen.

3. De uitrusting is niet bedoeld om mee te spelen door kinderen. Laat kinderen niet met het apparaat spelen.

4. Laat het apparaat niet onbeheerd achter wanneer er kinderen of personen zonder voldoende kennis van het gebruik van het apparaat in de buurt zijn.

5. Dit elektrische apparaat is geen speelgoed. Verkeerd gebruik of contact met het elektrische apparaat kan gezondheidsrisico's inhouden of de dood tot gevolg hebben.

VERWIJDERING VAN HET APPARAAT



Gooi gebruikte elektrische apparaten, armaturen en verpakkingen weg naar recyclingcentra in overeenstemming met de milieubeschermingsregels. Elektrische apparaten mogen niet bij het huisvuil. Volg de regels voor het weggooien van dit soort apparatuur. Om het milieu te beschermen in overeenstemming met Richtlijn 2012/19/EG betreffende gebruikte elektrische elektrische en elektronische apparatuur, moet gebruikte elektrische apparatuur apart worden ingezameld en afgegeven bij de volgende inzamelpunten

inzameling van afgedankte elektronische en elektrische apparatuur. Aan het einde van hun levensduur bevatten oude apparaten volledig recycleerbare onderdelen en moeten ze dus worden ingeleverd voor herverwerking. Daarom moeten ze worden ingeleverd bij de daarvoor bestemde inzamelpunten en bij ACTIVESHOP Ltd.

OPSLAG EN TRANSPORT

Het apparaat mag alleen in de originele verpakking worden vervoerd bij temperaturen tussen (-) 20 °C en (+) 50 °C. Bewaar het apparaat in een goed geventileerde ruimte met een relatieve vochtigheid van maximaal 75%. Bedrijfstemperatuur van (+) 10 °C tot (+) 40 °C. Tijdens opslag en transport mag het apparaat niet worden gegooid of vallen en mag het niet worden blootgesteld aan mechanische schokken of atmosferische invloeden.