ACTIVESHOP®

# HASZNÁLATI UTASÍTÁS

Azzurro 870 elektromos kozmetikai szék 3 motorral



**Importőr:**

z o.o.
ul. Graniczna 8b, bud. DC2A
54-610 Wrocław,
Lengyelország
www.activeshop.com.pl
Rev. A/05/2024

A kozmetikai szék használata előtt olvassa el a használati utasítást, és végezze el a következő lépéseket:

1. Győződjön meg róla, hogy minden csomagolóanyagot eltávolított.
2. Győződjön meg arról, hogy a szék működőképes.
3. Helyezze a kozmetikai széket arra a helyre, ahol használni fogja.
4. Dugja be a hálózati csatlakozót egy megfelelő konnektorba.

**Megjegyzés!** Gyermekek és tapasztalatlan személyek nem használhatják ezt a készüléket. A gyermekeket felügyelni kell, és nem szabad a kozmetikai szék közelében játszani.

**A készülék méretei:**

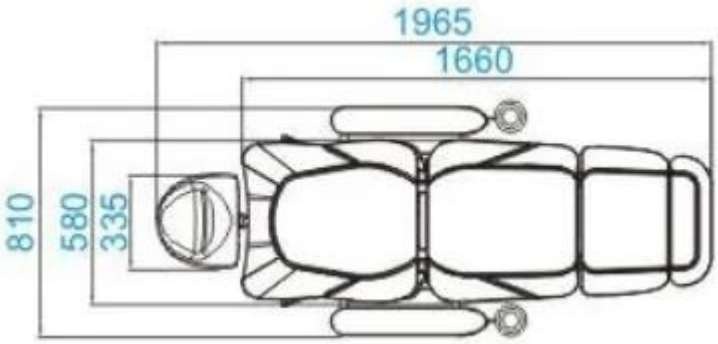


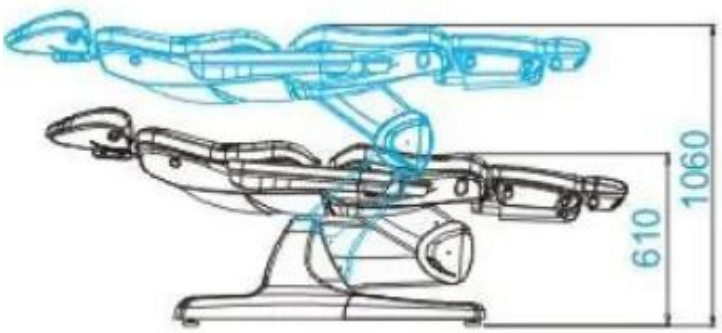




**Vezérlő távirányító funkciói:**

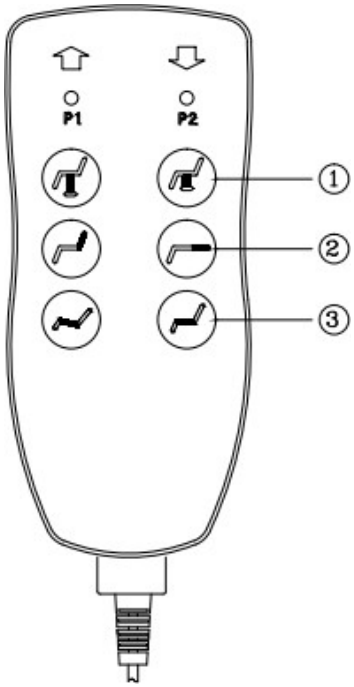


1. Ülésmagasság-állítás (az ülés felemeléséhez, illetve leengedéséhez nyomja meg).
2. Háttámla beállítása (nyomja meg a háttámla dőlésszögének beállításához)
3. Ülés beállítása (nyomja meg az ülés pozíciójának beállításához)
   az ülés)

## 1. A lábtartó beállítása

A lábtartó kézzel, a lábtartó alatt található karral szabályozható. A lábtartó helyzetének beállításához húzza meg a karokat.

## 2. A fejtámla beállítása

Lazítsa meg a fejtámla mögött található gombot, majd húzza ki a fejtámlát a megfelelő magasságba, és húzza meg a gombot.

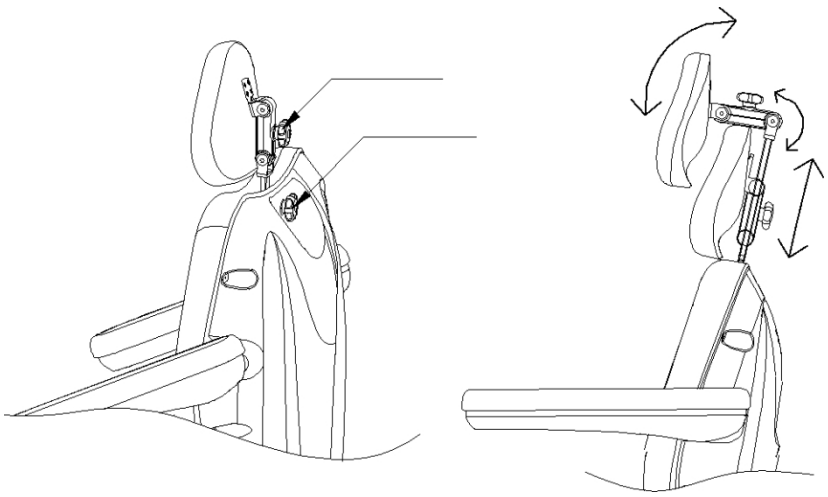

**A készülék tisztítása és fertőtlenítése:**

Tisztítás előtt húzza ki a készüléket a hálózatból.

A szék felületének jó állapotban tartása érdekében azt rendszeresen tisztítani kell. Ne feledje, hogy minden használat után tisztítsa és fertőtlenítse a széket. Havonta egyszer ajánlott alapos fertőtlenítést végezni.

**I Fém és műanyag felületek**

A fém- és műanyag felületek és kezelőszervek tisztításához törölje át azokat nedves ruhával. A nehezen hozzáférhető területek vagy sarkok tisztításához egy kis kefe is jól használható. Ne használjon túl sok folyadékot a készülék tisztításához. Ezután fertőtlenítse a készüléket megfelelő folyadékkal.

**II Rozsdamentes acélfelületek**

A tisztítás enyhe tisztítószeres oldattal működik a legjobban. A kemény foltok eltávolítására ammónia és a legtöbb oldószer használható. Kerülje a klór alapú oldatokat.

**III Festett vagy krómozott fémfelületek**

- Ne használjon vízsugarakat (zuhany, nagynyomású vízágyú) a tisztításhoz.
- Ne tisztítsa magas hőmérsékleten és magas páratartalom mellett, és ne t e g y e ki a készüléket olyan körülményeknek, amelyek folyadékszennyezéshez vezethetnek.
- Ne használjon oldószereket vagy savakat a tisztításhoz.

**IV A szék felülete**

- Törölje át egyenletesen az ülés felületét speciális bőrtisztítóval, majd tiszta, puha ruhával törölje át.

**Karbantartás**

**Karbantartás előtt húzza ki a készüléket a hálózatból.**

1. A javításokat tapasztalt és a gyártó által felhatalmazott személyzetnek kell elvégeznie. Az illetéktelen személyek által végzett javítások sérülést vagy a készülékben olyan károkat okozhatnak, amelyekért a gyártó nem vállal felelősséget.
2. Csak a gyártó által jóváhagyott eredeti pótalkatrészeket használjon.
3. Ne használja az elektromos kozmetikai széket vagy a tartozékokat, ha azok nem működnek megfelelően.
4. Minden karbantartási és javítási munkát dokumentálni kell.

**Karbantartási intézkedések**

Hetente egyszer ellenőrizze a kezelőszerveket és azok kábelezését. Hat havonta legalább egyszer ellenőrizze a következő elemek állapotát és működését:

1. tápkábel és annak rögzítése
2. a motor vezetékezése
3. A vezérlődoboz és annak kábelezése
4. a tartozékok csatlakoztatása
5. A zárrendszer normál működése

Ha bármilyen hibát talál, hagyja abba a berendezés használatát, és forduljon hivatalos szervizközponthoz. A működtető/vezérlőegységet csak tapasztalt vagy felhatalmazott személyzet nyithatja ki vagy cserélheti ki.
Ha a berendezés bármelyik része megsérült, húzza ki a tápkábelt, és hagyja abba a használatot. Ezután értesítse a szervizt.

**Hibaelhárítás**

| Probléma | Ok | Megoldási módszer |
|---|---|---|
| Amikor a távirányítón megnyom egy gombot, a távirányító nem reagál. | 1. Az adott gomb funkciója már elérte a maximumot.<br>2. Ellenőrizze, hogy a készülék be van-e dugva. | 1. Próbáljon meg egy másik gombot megnyomni.<br>2. Húzza ki a készüléket, és dugja be újra. |
| A készülék furcsa hangokat ad ki a váltáskor magasságot. | Laza csavar | Húzza meg az összes csavart |

## BIZTONSÁGI ÓVINTÉZKEDÉSEK

1. A készülék kozmetikai műtéteknél használatos professzionális berendezés. A készülék kizárólag szakképzett kozmetikus személyzet általi működtetésével elkerülhetők a kezelés során fellépő nemkívánatos következmények.

2. A készüléket nem szabad szétszedni, és nem szabad megkísérelni a jelen használati utasításban megadott célokon kívül más célra használni. Minden szervizelést és javítást kizárólag erre felhatalmazott szerviztechnikus (ACTIVESHOP Sp. z o.o. cég) végezhet.

3. A készüléket nem szabad folyadékok közelében, nedves helyen vagy nedves kézzel felszerelni vagy működtetni - úgy, hogy folyadékok ne kerüljenek a k é s z ü l é k b e .

4. Az alábbi esetekben azonnal húzza ki a készüléket a konnektorból, és forduljon az ACTIVESHOP Sp. z o.o. által biztosított hivatalos szervizhez:
a) folyadék került a készülékbe, b) a készülék furcsa szagot, füstöt vagy furcsa hangokat ad ki,

c) a tápkábel megsérült, d) a készüléket felborították vagy a burkolata megsérült.

5. Ne helyezzen semmilyen tárgyat a kábelekre. Ne helyezze a készüléket olyan helyre, ahol valaki ráléphet a tápkábelre.

6. Biztonsági okokból húzza ki a tápkábelt a konnektorból minden alkalommal, amikor befejezi a készülékkel való munkát.

7. Ne dugjon semmit a készülék nyílásába. Ha idegen tárgy kerül a nyílásba, húzza ki a kábelt az aljzatból, és lépjen kapcsolatba a forgalmazóval vagy a gyártóval.

8. Ne helyezze a készüléket instabil kocsira, polcra vagy járműre. A készülék leejtés esetén megsérülhet.

9. A készülék rögzített élettartamának biztosítása érdekében ajánlott a bekapcsológomb újbóli megnyomása előtt (a be- és kikapcsolás és fordítva) egy perces szünetet tartani.

10. A tápegységnek meg kell felelnie a teljesítménytáblán szereplő előírásoknak. Ellenkező esetben fennáll a készülék meghibásodásának, sérülésének vagy akár kiégésének veszélye.

## VIGYÁZAT!

1. A tápkábel sérülése vagy egyéb meghibásodás esetén forduljon hivatalos szervizhez - így elkerülhető minden veszély.

2. Ezt a készüléket legalább 8 éves gyermekek, valamint csökkent fizikai és szellemi képességű, illetve a berendezéssel kapcsolatos tapasztalat és ismeret hiánya miatt korlátozottan képzett személyek is használhatják, ha felügyeletet vagy oktatást biztosítanak a berendezés biztonságos használatáról, és megértik a kapcsolódó kockázatokat.

3. A felszereléssel nem szabad játszaniuk a gyermekeknek. Ne engedje, hogy gyermekek játsszanak a készülékkel.

4. Ne hagyja felügyelet nélkül a készüléket, ha a közelében gyermekek vagy a készülék használatáról nem kellő ismeretekkel rendelkező személyek tartózkodnak.

5. Ez az elektromos készülék nem játék. Az elektromos készülék helytelen használata vagy az elektromos készülékkel való érintkezés egészségügyi kockázatot jelenthet vagy halálhoz vezethet, ezért a készüléket gyermekek számára elérhetetlen helyen kell használni és tárolni.

## A KÉSZÜLÉK ÁRTALMATLANÍTÁSA



A használt elektromos készülékeket, berendezési tárgyakat és csomagolásokat a környezetvédelmi szabályoknak megfelelően újrahasznosító központokban kell ártalmatlanítani. Az elektromos készülékeket nem szabad a háztartási hulladékgyűjtőbe dobni. Tartsa be az ilyen típusú berendezések ártalmatlanítására vonatkozó szabályokat. A környezet védelme érdekében a 2012/19/EK irányelvvel összhangban a használt elektromos elektromos és elektronikus berendezésekre vonatkozó irányelvvel összhangban a használt elektromos elektromos és elektronikus berendezéseket, a használt
elektromos berendezéseket külön kell gyűjteni és a következő gyűjtőhelyeken kell leadni

elektronikus és elektromos berendezések hulladékának gyűjtése. A régi készülékek hasznos élettartamuk végén teljes mértékben újrahasznosítható alkatrészeket tartalmaznak, ezért azokat újrahasznosításra kell átadni. Ezért azokat a megfelelő gyűjtőpontokon, valamint az ACTIVESHOP Kft.

## TÁROLÁS ÉS SZÁLLÍTÁS

A készüléket kizárólag eredeti csomagolásában, (-) 20 °C és (+) 50 °C közötti hőmérsékleten szabad szállítani. A készüléket jól szellőző helyen, legfeljebb 75%-os relatív páratartalom mellett tárolja. Üzemi hőmérséklet (+) 10 °C és (+) 40 °C között. A tárolási és szállítási folyamatok során a készüléket nem szabad eldobni vagy leejteni, mechanikus ütéseknek vagy légköri hatásoknak kitenni.