ACTIVESHOP®

KASUTUSJUHEND

Azzurro 870 elektriline kosmeetikatool 3 mootorit



Importija:

ACTIVESHOP Sp. z o.o.
ul. Graniczna 8b, bud. DC2A
54-610 Wrocław, Poola
www.activeshop.com.pl
Rev. A/05/2024

III

CE

Enne kosmeetikatooli kasutamist lugege kasutusjuhendit ja tehke järgmised toimingud:

1. Veenduge, et kõik pakkematerjalid on eemaldatud.
2. Veenduge, et tool on töökorras.
3. Asetage kosmeetikatool kohale, kus seda kasutatakse.
4. Ühendage võrgupistik sobivasse pistikupessa.

Märkus! Lapsed ja kogenematud isikud ei tohi seda seadet kasutada. Laste üle tuleb teostada järelevalvet ja nad ei tohi kosmeetikatooli läheduses mängida.

Seadme mõõtmed:

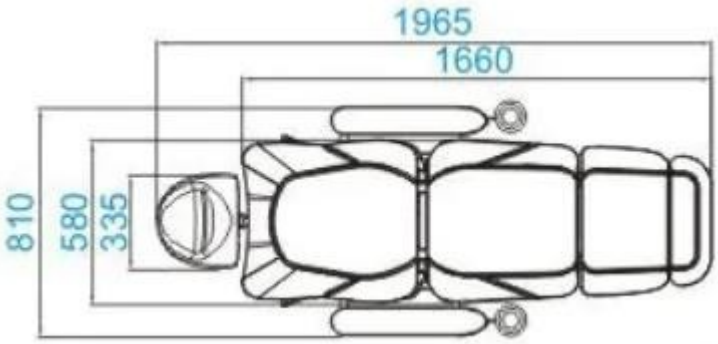

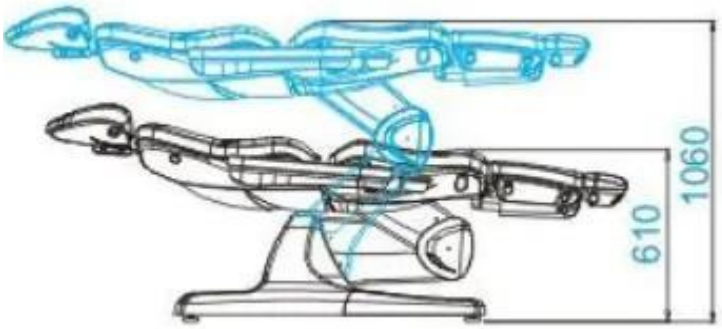



Juhtpuldi funktsioonid:

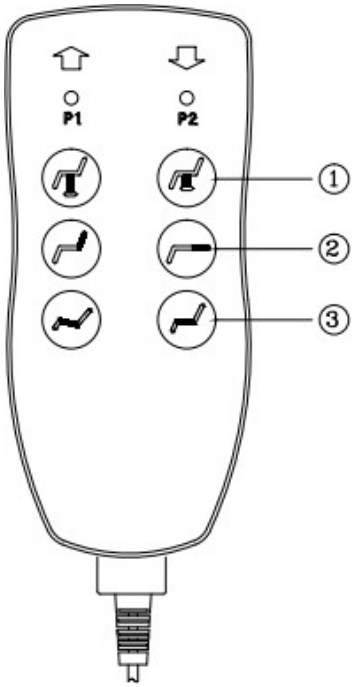

1. Istme kõrguse reguleerimine (istme tõstmiseks või langetamiseks vajutage)
2. Seljatoe reguleerimine (vajutage, et reguleerida seljatoe kallet)
3. Istme reguleerimine (vajutage, et reguleerida istme asendit)
   istme)

1. Jalatoe reguleerimine

Jalatoe reguleerimine toimub käsitsi, kasutades jalatoe all asuvat hooba. Jalatoe asendi reguleerimiseks tõmmake hooba.

2. Peatoe reguleerimine

Lõdvendage peatoe taga asuvat nuppu, seejärel pikendage peatugi õigele kõrgusele ja pingutage nuppu.

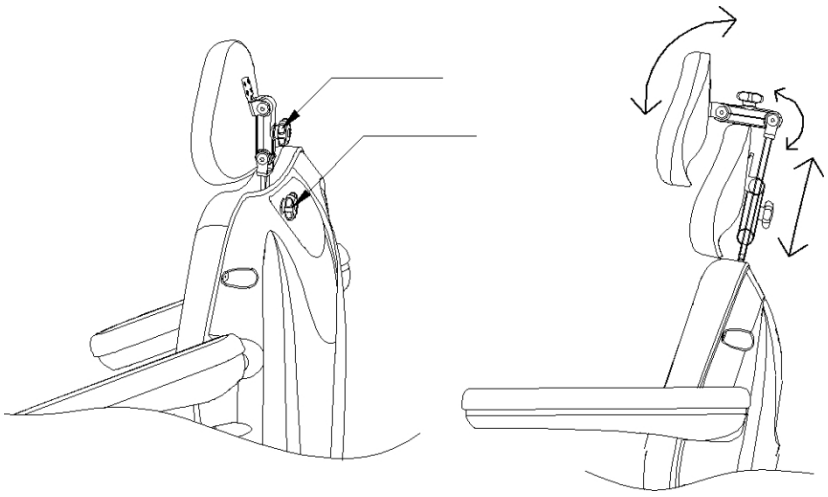

Seadme puhastamine ja desinfitseerimine:

Enne puhastamist tõmmake seade vooluvõrgust välja.

Et tooli pind oleks heas seisukorras, tuleb seda regulaarselt puhastada. Ärge unustage tooli pärast iga kasutamist puhastada ja desinfitseerida. Soovitatav on teostada põhjalik desinfitseerimine kord kuus.

I Metallist ja plastist pinnad

Metall- ja plastpindade ning juhtelementide puhastamiseks pühkige neid niiske lapiga. Väike hari sobib hästi raskesti ligipääsetavate kohtade või nurkade puhastamiseks. Ärge kasutage seadme puhastamiseks liiga palju vedelikku. Seejärel desinfitseerige seade sobiva vedelikuga.

II Roostevabast terasest pinnad

Puhastamine maheda pesuvahendi lahusega toimib kõige paremini. Tugevate plekkide eemaldamiseks võib kasutada ammoniaaki ja enamikku lahusteid. Vältige klooripõhiseid lahuseid.

III Värvitud või kroomitud metallpinnad

- Ärge kasutage puhastamiseks veejugasid (duššid, kõrgsurvevee püstolid).
- Ärge puhastage kõrge temperatuuri ja kõrge õhuniiskuse korral ning ärge pange seadet kokku tingimustega, mis võivad põhjustada vedeliku saastumist.
- Ärge kasutage puhastamiseks lahusteid ega happeid.

IV Tooli pind

- Pühkige istme pind ühtlaselt spetsiaalse nahapuhastusvahendiga ja seejärel pühkige seda puhta pehme lapiga.

Hooldus

Enne hooldust tõmmake seade vooluvõrgust välja.

1. Remonditöid peaksid tegema kogenud ja tootja poolt volitatud töötajad. Autoriseerimata töötajate teostatud remonditööd võivad põhjustada vigastusi või seadme kahjustusi, mille eest tootja ei vastuta.
2. Kasutage ainult tootja poolt heakskiidetud originaalvaruosasid.
3. Ärge kasutage elektrilist kosmeetikatooli või lisaseadmeid, kui need ei tööta korralikult.
4. Kõik hooldus- ja remonditööd tuleb dokumenteerida.

Hooldusmeetmed

Kontrollige kord nädalas juhtimisseadmeid ja nende juhtmestikku. Kontrollige vähemalt kord iga kuue kuu tagant järgmiste elementide seisundit ja toimimist:

1. toitejuhe ja selle kinnitus
2. mootori juhtmestik
3. Juhtimiskast ja selle juhtmestik
4. kas tarvikud on kinnitatud
5. Lukustussüsteemi normaalne toimimine

Kui leiate puudusi, lõpetage seadme kasutamine ja pöörduge volitatud teeninduskeskuse poole. Ainult kogenud või volitatud töötajad võivad avada või vahetada ajami/juhtimisseadme.

Kui mõni seadme osa on kahjustatud, tõmmake toitejuhe välja ja lõpetage seadme kasutamine. Seejärel teavitage teenindusosakonda.

Veaotsing

Probleem	Põhjus	Lahendusmeetod
Kui kaugjuhtimispuldil vajutatakse nuppu, ei reageeri kaugjuhtimispult.	1. Vastava nupu funktsioon on juba saavutanud oma maksimumi. 2. Kontrollige, kas seade on ühendatud.	1. Proovige vajutada mõnda teist nuppu. 2. Ühendage seade lahti ja ühendage uuesti.
Seade teeb kummalisi helisid, kui vahetate kõrgust.	Lahtine kruvi	Pingutage kõiki kruvisid

OHUTUSABINÕUD

1. Seade on professionaalne seade, mis on mõeldud kasutamiseks kosmeetilistes operatsioonides. Seadme käsitsemine ainult kvalifitseeritud kosmeetikapersonali poolt väldib soovimatuid tagajärgi ravi ajal.

2. Seadet ei tohi lahti võtta ega püüda kasutada muul otstarbel kui käesolevas kasutusjuhendis märgitud. Kõiki hooldus- ja remonditöid peab teostama ainult volitatud hooldustehnik (ettevõte ACTIVESHOP Sp. z o.o.).

3. Ärge paigaldage ega kasutage seadet vedelike läheduses, märgades kohtades või märgade kätega - nii, et seadmesse ei satuks vedelikke.

4. Järgmistel juhtudel tõmmake seade kohe pistikupesast välja ja võtke ühendust ACTIVESHOP Sp. z o.o. poolt pakutava volitatud teenindusega:
a) seadmesse on sattunud vedelikku, b) seade eraldab kummalist lõhna, suitsu või teeb kummalist müra,

c) toitejuhe on kahjustatud, d) seade on ümber kukkunud või selle korpus on kahjustatud.

5. Ärge asetage juhtmetele mingeid esemeid. Ärge paigaldage seadet sellisele kohale, kus keegi võib toitejuhtme peale astuda.

6. Turvalisuse huvides eemaldage toitejuhe pistikupesast iga kord, kui lõpetate seadmega töötamise.

7. Ärge sisestage midagi seadme avausse. Kui avausse satub võõrkeha, eemaldage juhe pistikupesast ja võtke ühendust edasimüüja või tootjaga.

8. Ärge asetage seadet ebastabiilsele kärule, riiulile või sõidukile. Seade võib kukkumisel kahjustada.

9. Seadme püsiva eluea tagamiseks on soovitatav enne toitenupu uuesti vajutamist (sisse- ja väljalülitamise ja vastupidi) järgida üheminutilist intervalli.

10. Toiteallikas peab vastama andmesildil olevatele spetsifikatsioonidele. Vastasel juhul on oht, et seade ei tööta korralikult, saab kahjustada või isegi põleb läbi.

ETTEVAATUST:

1. Toitejuhtme kahjustuste või muude rikete korral pöörduge volitatud teeninduskeskuse poole - nii väldite igasugust ohtu.

2. Seda seadet võivad kasutada vähemalt 8-aastased lapsed ja inimesed, kelle füüsilised ja vaimsed võimed on vähenenud ning kellel puuduvad kogemused ja teadmised seadme kasutamisel, kui nad saavad järelevalvet või juhiseid seadme ohutu kasutamise kohta, et nad mõistaksid sellega seotud ohte.

3. Seadmed ei ole mõeldud lastele mängimiseks. Ärge lubage lastel seadmega mängida.

4. Ärge jätke seadet järelevalveta, kui selle läheduses viibivad lapsed või isikud, kes ei ole piisavalt teadlikud seadme kasutamisest.

5. See elektriline seade ei ole mänguasi. Ebaõige kasutamine või kokkupuude elektriseadmega võib kujutada endast ohtu tervisele või põhjustada surma, seetõttu tuleb seadet kasutada ja hoida lastele kättesaamatus kohas.

SEADME KÕRVALDAMINE



Hävitage kasutatud elektriseadmed, valgustid ja pakendid ringlussevõtukeskustes vastavalt keskkonnakaitse eeskirjadele. Elektriseadmeid ei tohi visata olmejäätmete prügikasti. Järgige seda tüüpi seadmete kõrvaldamise eeskirju. Selleks, et kaitsta keskkonda vastavalt direktiivile 2012/19/EÜ, mis käsitleb kasutatud elektrilisi elektrilisi ja elektroonilisi seadmeid, kasutatud elektriseadmed tuleb koguda eraldi ja anda üle järgmistes kogumispunktides

elektroonika- ja elektriseadmete jäätmete kogumine. Vanad seadmed sisaldavad oma kasutusaja lõpus täielikult taaskasutatavaid komponente ja tuleks seetõttu anda ümbertöötlemiseks. Seetõttu tuleks need üle anda asjakohastele kogumispunktidele ja ka ACTIVESHOP Ltd-le.

LADUSTAMINE JA TRANSPORT

Seadet tuleb transportida temperatuuril (-) 20 °C kuni (+) 50 °C ainult originaalpakendis. Säilitage seadet hästi ventileeritud ruumis, kus suhteline õhuniiskus ei ületa 75%. Töötemperatuur on (+) 10 °C kuni (+) 40 °C. Säilitamise ja transpordi ajal ei tohi seadet visata ega lasta maha, mitte puutuda kokku mehaaniliste löökide või ilmastikutingimustega.