ACTIVESHOP®

GEBRAUCHSANWEISUNG

Azzurro 870 elektrischer Kosmetikstuhl 3 Motoren



Importeur:

ACTIVESHOP Sp. z o.o.
ul. Graniczna 8b, bud. DC2A
54-610 Wrocław, Polen
www.activeshop.com.pl Rev.
A/05/2024

III CE

Bevor Sie den Kosmetikstuhl benutzen, lesen Sie die Gebrauchsanweisung und führen Sie die folgenden Schritte aus:

1. Vergewissern Sie sich, dass alle Verpackungsmaterialien entfernt worden sind.
2. Vergewissern Sie sich, dass der Stuhl funktionstüchtig ist.
3. Stellen Sie den Kosmetikstuhl an den Ort, an dem er benutzt werden soll.
4. Stecken Sie den Netzstecker in eine geeignete Steckdose.

Achtung! Kinder und unerfahrene Personen dürfen dieses Gerät nicht benutzen. Kinder müssen beaufsichtigt werden und dürfen nicht in der Nähe des Kosmetikstuhls spielen.

Abmessungen des Geräts:

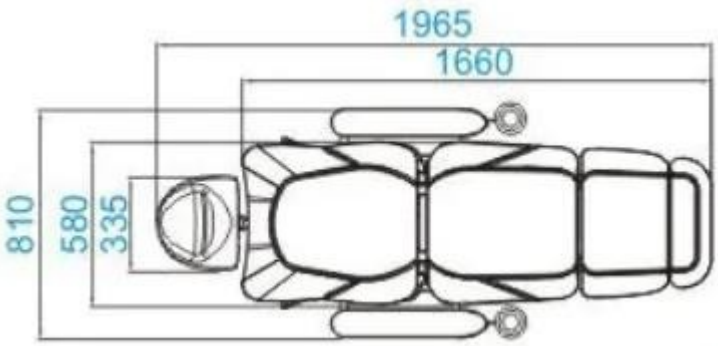

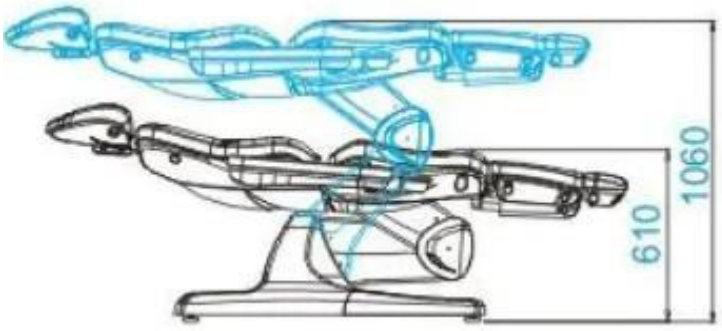



Funktionen der Fernbedienung:

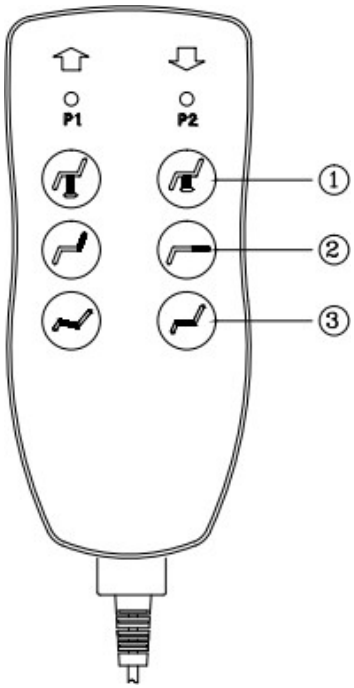

1. Sitzhöhenverstellung (drücken, um den Sitz anzuheben bzw. abzusenken)
2. Einstellung der Rückenlehne (drücken, um die Neigung der Rückenlehne einzustellen)
3. Sitzverstellung (drücken, um die Sitzposition einzustellen) des Sitzes)

1. Einstellen der Fußstütze

Die Fußstütze wird manuell mit dem Hebel unter der Fußstütze eingestellt. Ziehen Sie die Hebel, um die Position der Fußstütze einzustellen.

2. Einstellen der Kopfstütze

Lösen Sie den Knopf hinter der Kopfstütze, fahren Sie die Kopfstütze auf die richtige Höhe aus und ziehen Sie den Knopf wieder fest.

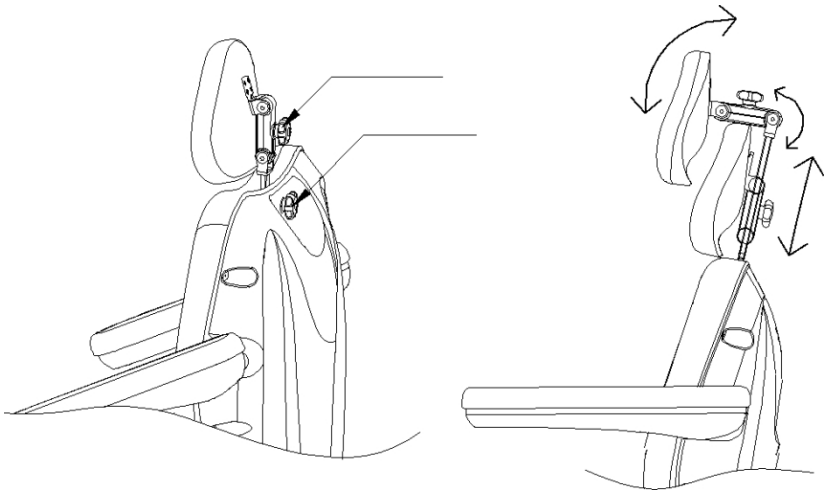

Reinigung und Desinfektion des Geräts:

Trennen Sie das Gerät vor der Reinigung vom Stromnetz.

Um die Oberfläche des Stuhls in gutem Zustand zu halten, muss sie regelmäßig gereinigt werden. Denken Sie daran, den Stuhl nach jedem Gebrauch zu reinigen und zu desinfizieren. Es wird empfohlen, einmal im Monat eine gründliche Desinfektion durchzuführen.

I Metall- und Kunststoffoberflächen

Wischen Sie Metall- und Kunststoffoberflächen sowie Bedienelemente mit einem feuchten Tuch ab. Eine kleine Bürste eignet sich gut, um schwer zugängliche Stellen oder Ecken zu reinigen. Verwenden Sie nicht zu viel Flüssigkeit zur Reinigung des Geräts. Desinfizieren Sie das Gerät anschließend mit einer geeigneten Flüssigkeit.

II Oberflächen aus rostfreiem Stahl

Die Reinigung mit einer milden Spülmittellösung funktioniert am besten. Ammoniak und die meisten Lösungsmittel können zur Entfernung hartnäckiger Flecken verwendet werden. Vermeiden Sie Lösungen auf Chlorbasis.

III Lackierte oder verchromte Metalloberflächen

- Verwenden Sie zum Reinigen keine Wasserstrahlen (Duschen, Hochdruck-Wasserkanonen).
- Reinigen Sie das Gerät nicht bei hohen Temperaturen und hoher Luftfeuchtigkeit, und setzen Sie es keinen Bedingungen aus, die zu einer Verunreinigung durch Flüssigkeiten führen können.
- Verwenden Sie keine Lösungsmittel oder Säuren für die Reinigung.

IV Sitzfläche

- Wischen Sie die Sitzfläche gleichmäßig mit einem speziellen Lederreiniger ab und wischen Sie sie anschließend mit einem sauberen, weichen Tuch ab.

Wartung

Trennen Sie das Gerät vor der Wartung vom Stromnetz.

1. Reparaturen sollten von erfahrenem und vom Hersteller autorisiertem Personal durchgeführt werden. Reparaturen durch nicht autorisiertes Personal können zu Verletzungen oder Schäden am Gerät führen, für die der Hersteller nicht verantwortlich ist.
2. Verwenden Sie nur vom Hersteller zugelassene Originalersatzteile.
3. Benutzen Sie den elektrischen Kosmetikstuhl oder das Zubehör nicht, wenn es nicht ordnungsgemäß funktioniert.
4. Alle Wartungs- und Reparaturarbeiten müssen dokumentiert werden.

Wartungsmaßnahmen

Kontrollieren Sie die Bedienelemente und deren Verkabelung einmal pro Woche. Überprüfen Sie den Zustand und die Funktion der folgenden Teile mindestens einmal pro Halbjahr:

1. Stromkabel und dessen Befestigung
2. Motorverdrahtung
3. den Schaltkasten und dessen Verkabelung
4. ob Zubehörteile angebracht sind
5. die normale Funktion des Schließsystems

Wenn Sie Mängel feststellen, verwenden Sie das Gerät nicht mehr und wenden Sie sich an eine autorisierte Kundendienststelle. Nur erfahrenes oder autorisiertes Personal darf den Antrieb/die Steuereinheit öffnen oder austauschen.

Wenn ein Teil des Geräts beschädigt ist, ziehen Sie den Netzstecker und verwenden Sie es nicht mehr. Wenden Sie sich dann an den Kundendienst.

Fehlersuche

Problem	Ursache	Lösungsmethode
Wenn eine Taste auf der Fernbedienung gedrückt wird, reagiert die Fernbedienung nicht.	1. Die Funktion der jeweiligen Taste hat bereits ihr Maximum erreicht. 2. Prüfen Sie, ob das Gerät eingesteckt ist.	1. Versuchen Sie, eine andere Taste zu drücken. 2. Ziehen Sie den Stecker des Geräts ab und stecken Sie ihn erneut ein.
Das Gerät macht seltsame Geräusche beim Verändern Höhe.	Lose Schraube	Ziehen Sie alle Schrauben fest.

SICHERHEITSVORKEHRUNGEN

1. Das Gerät ist ein professionelles Gerät für den Einsatz in kosmetischen Praxen. Die Handhabung des Geräts nur durch qualifiziertes kosmetisches Personal vermeidet unerwünschte Folgen während der Behandlung.

2. Das Gerät darf nicht zerlegt oder für andere als die in dieser Gebrauchsanweisung angegebenen Zwecke verwendet werden. Alle Wartungs- und Reparaturarbeiten dürfen nur von einem autorisierten Servicetechniker (Firma ACTIVESHOP Sp. z o.o.) durchgeführt werden.

3. Installieren und bedienen Sie das Gerät nicht in der Nähe von Flüssigkeiten, an nassen Orten oder mit nassen Händen - damit keine Flüssigkeiten in das G e r ä t gelangen.

4. Ziehen Sie in folgenden Fällen sofort den Stecker aus der Steckdose und wenden Sie sich an den von ACTIVESHOP Sp. z o.o. autorisierten Kundendienst:
a) Flüssigkeit in das Gerät eingedrungen ist, b) das Gerät einen seltsamen Geruch oder Rauch abgibt oder seltsame Geräusche macht,

c) das Netzkabel beschädigt wurde, d) das Gerät umgestoßen oder sein Gehäuse beschädigt wurde.

5. Stellen Sie keine Gegenstände auf die Kabel. Stellen Sie das Gerät nicht so auf, dass jemand auf das Netzkabel treten kann.

6. Ziehen Sie das Netzkabel aus Sicherheitsgründen jedes Mal aus der Steckdose, wenn Sie die Arbeit mit dem Gerät beenden.

7. Stecken Sie keine Gegenstände in die Öffnung des Geräts. Wenn ein Fremdkörper in die Öffnung gelangt, ziehen Sie das Kabel aus der Steckdose und wenden Sie sich an den Händler oder den Hersteller.

8. Stellen Sie das Gerät nicht auf einen instabilen Wagen, ein Regal oder ein Fahrzeug. Das Gerät kann bei einem Sturz beschädigt werden.

9. Um die feste Lebensdauer des Geräts zu gewährleisten, wird empfohlen, eine Pause von einer Minute einzuhalten, bevor der Netzschalter erneut gedrückt wird (zwischen Ein- und Ausschalten und umgekehrt).

10. Die Stromversorgung muss mit den Angaben auf dem Typenschild übereinstimmen. Andernfalls besteht die Gefahr, dass das Gerät nicht richtig funktioniert, beschädigt wird oder sogar ausbrennt.

VORSICHT!

1. Wenden Sie sich im Falle einer Beschädigung des Netzkabels oder einer anderen Störung an eine autorisierte Kundendienststelle, um Gefahren zu vermeiden.

2. Dieses Gerät kann von Kindern im Alter von mindestens 8 Jahren und von Personen mit eingeschränkten körperlichen und geistigen Fähigkeiten sowie mangelnder Erfahrung und Vertrautheit mit dem Gerät verwendet werden, wenn sie beaufsichtigt oder in die sichere Verwendung des Geräts eingewiesen werden, so dass sie die damit verbundenen Risiken verstehen.

3. Das Gerät ist nicht dazu bestimmt, von Kindern benutzt zu werden. Erlauben Sie Kindern nicht, mit dem Gerät zu spielen.

4. Lassen Sie das Gerät nicht unbeaufsichtigt, wenn sich Kinder oder Personen, die nicht ausreichend mit dem Gebrauch des Geräts vertraut sind, in der Nähe aufhalten.

5. Dieses Elektrogerät ist kein Spielzeug. Unsachgemäßer Gebrauch oder Kontakt mit dem Elektrogerät kann die Gesundheit gefährden oder zum Tod führen, daher sollte das Gerät außerhalb der Reichweite von Kindern benutzt und gelagert werden.

ENTSORGUNG DES GERÄTES

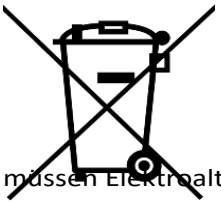

Entsorgen Sie gebrauchte Elektrogeräte, Einrichtungsgegenstände und Verpackungen gemäß den Umweltschutzbestimmungen bei Recyclinghöfen. Elektrogeräte dürfen nicht über die Hausmülltonne entsorgt werden. Beachten Sie die Vorschriften für die Entsorgung dieser Art von Geräten. Um die Umwelt gemäß der Richtlinie 2012/19/EU über gebrauchte elektrische elektrische und elektronische Geräte zu schützen, müssen gebrauchte müssen Elektroaltgeräte getrennt gesammelt und bei folgenden Sammelstellen abgegeben werden

Sammlung von Elektronik- und Elektroaltgeräten. Altgeräte enthalten am Ende ihrer Nutzungsdauer vollständig verwertbare Bestandteile und sollten daher der Wiederaufbereitung zugeführt werden. Daher sollten sie bei entsprechenden Sammelstellen sowie bei ACTIVESHOP Ltd. abgegeben werden.

LAGERUNG UND TRANSPORT

Das Gerät sollte bei Temperaturen zwischen (-) 20 °C und (+) 50 °C nur in der Originalverpackung transportiert werden. Lagern Sie das Gerät in einem gut belüfteten Raum mit einer relativen Luftfeuchtigkeit von nicht mehr als 75%. Betriebstemperatur von (+) 10 °C bis (+) 40 °C. Während der Lagerung und des Transports darf das Gerät nicht geworfen oder fallen gelassen werden und keinen mechanischen Stößen oder Witterungseinflüssen ausgesetzt werden.