ACTIVESHOP®

NÁVOD K POUŽITÍ

Elektrické kosmetické křeslo Azzurro 870 3 motory



Dovozce:

z o.o.
ul. Graniczna 8b, bud. DC2A
54-610 Wrocław, Polsko
www.activeshop.com.pl
Rev. A/05/2024

III

CE

Před použitím kosmetického křesla si přečtěte návod a proveďte následující kroky:

1. Ujistěte se, že byly odstraněny všechny obalové materiály.
2. Ujistěte se, že je křeslo v provozuschopném stavu.
3. Umístěte kosmetické křeslo na místo, kde bude používáno.
4. Zapojte síťovou zástrčku do vhodné zásuvky.

Poznámka! Tento spotřebič nesmí používat děti a nezkušené osoby. Děti musí být pod dohledem a nesmí si hrát v blízkosti kosmetického křesla.

Rozměry spotřebiče:

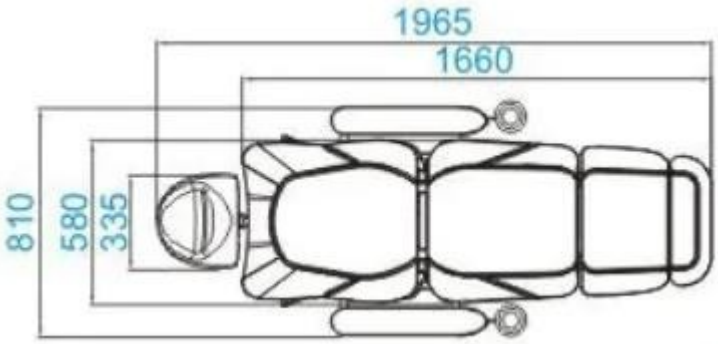

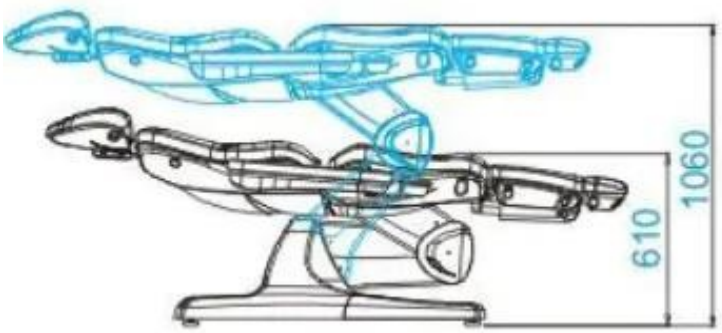



Funkce dálkového ovládání:

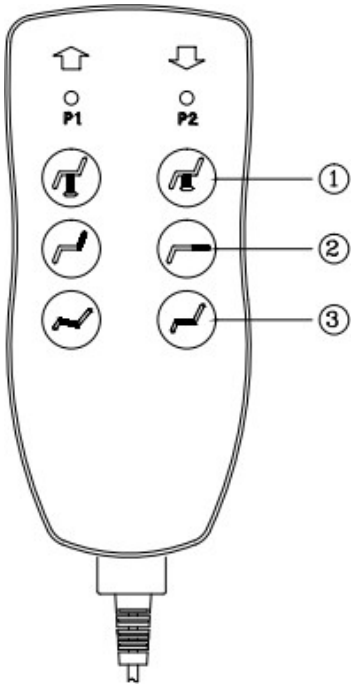

1. Nastavení výšky sedadla (stisknutím tlačítka zvednete nebo snížíte sedadlo).
2. Nastavení opěradla (stisknutím nastavíte sklon opěradla)
3. Nastavení sedadla (stisknutím nastavíte polohu sedadla)
   sedadla)

1. **Nastavení opěrky nohou**
   Opěrka nohou se ovládá ručně pomocí páčky pod opěrkou nohou. Zatáhnutím za páčky nastavíte polohu opěrky nohou.

2. **Nastavení opěrky hlavy**
   Povolte knoflík umístěný za opěrkou hlavy, poté opěrku hlavy vysuňte do správné výšky a knoflík utáhněte.

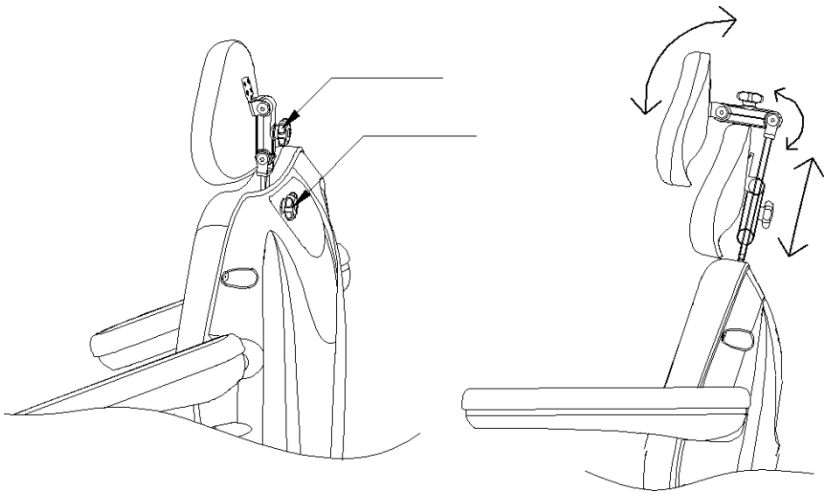

Čištění a dezinfekce jednotky:

Před čištěním odpojte jednotku od sítě.

Aby byl povrch židle v dobrém stavu, je třeba jej pravidelně čistit. Nezapomeňte židli po každém použití vyčistit a vydezinfikovat. Doporučuje se provádět důkladnou dezinfekci jednou měsíčně.

I Kovové a plastové povrchy

Chcete-li vyčistit kovové a plastové povrchy a ovládací prvky, otřete je vlhkým hadříkem. K čištění těžko přístupných míst nebo rohů se dobře hodí malý kartáček. K čištění spotřebiče nepoužívejte příliš velké množství tekutiny. Poté spotřebič vydezinfikujte vhodnou tekutinou.

II Povrchy z nerezové oceli

Nejlépe funguje čištění jemným roztokem čisticího prostředku. K odstranění odolných skvrn lze použít čpavek a většinu rozpouštědel. Vyhněte se roztokům na bázi chlóru.

III Lakované nebo chromované kovové povrchy

- K čištění nepoužívejte vodní proudy (sprchy, vysokotlaká vodní děla).
- Nečistěte při vysokých teplotách a vysoké vlhkosti a nevystavujte přístroj podmínkám, které by mohly vést ke kontaminaci kapalinou.
- K čištění nepoužívejte rozpouštědla ani kyseliny.

IV Povrch židle

- Povrch židle rovnoměrně otřete speciálním čisticím prostředkem na kůži a poté jej otřete čistým, měkkým hadříkem.

Údržba

Před zahájením údržby odpojte přístroj ze sítě.

1. Opravy by měl provádět zkušený a výrobcem autorizovaný personál. Opravy prováděné neautorizovaným personálem mohou způsobit zranění nebo poškození přístroje, za které výrobce nenese odpovědnost.
2. Používejte pouze originální náhradní díly schválené výrobcem.
3. Nepoužívejte elektrické kosmetické křeslo ani příslušenství, pokud nefunguje správně.
4. Veškerá údržba a opravy musí být zdokumentovány.

Opatření pro údržbu

Jednou týdně zkontrolujte ovládací prvky a jejich zapojení. Nejméně jednou za šest měsíců zkontrolujte stav a funkci následujících položek:

1. napájecí kabel a jeho upevnění
2. kabeláž motoru
3. ovládací skříň a její zapojení
4. zda je připojeno příslušenství
5. normální fungování uzamykacího systému

Pokud zjistíte jakékoli závady, přestaňte zařízení používat a obraťte se na autorizované servisní středisko. Otevřít nebo vyměnit pohon/řídicí jednotku může pouze zkušený nebo autorizovaný personál.

Pokud je některá část zařízení poškozena, odpojte napájecí kabel a přestaňte zařízení používat. Poté informujte servisní oddělení.

Řešení problémů

Problém	Příčina	Způsob řešení
Po stisknutí tlačítka na dálkovém ovladači dálkový ovladač nereaguje.	1. Funkce příslušného tlačítka již dosáhla svého maxima. 2. Zkontrolujte, zda je spotřebič zapojen do sítě.	1. Zkuste stisknout jiné tlačítko. 2. Odpojte přístroj ze zásuvky a znovu jej zapojte.
Přístroj vydává při změně podivné zvuky výšky.	Uvolněný šroub	Utáhněte všechny šrouby

BEZPEČNOSTNÍ OPATŘENÍ

1. Přístroj je profesionální zařízení pro použití v kosmetických ordinacích. Manipulace s přístrojem pouze kvalifikovaným kosmetickým personálem zabrání nežádoucím následkům při ošetření.

2. Přístroj se nesmí rozebírat ani se pokoušet používat k jiným účelům, než je uvedeno v tomto návodu k použití. Veškerý servis a opravy smí provádět pouze autorizovaný servisní technik (společnost ACTIVESHOP Sp. z o.o.).

3. Přístroj neinstalujte ani nepoužívejte v blízkosti kapalin, na mokrých místech nebo s mokrýma rukama - aby se do přístroje nedostaly žádné kapaliny.

4. V následujících případech okamžitě odpojte přístroj ze zásuvky a obraťte se na autorizovaný servis poskytovaný společností ACTIVESHOP Sp. z o.o.:
a) do spotřebiče vnikla kapalina, b) spotřebič vydává zvláštní zápach, kouř nebo vydává zvláštní zvuky,

c) došlo k poškození napájecího kabelu, d) spotřebič byl převrácen nebo byl poškozen jeho kryt.

5. Na kabely nepokládejte žádné předměty. Neinstalujte přístroj na místa, kde by někdo mohl šlápnout na napájecí kabel.

6. Z bezpečnostních důvodů vytáhněte napájecí kabel ze zásuvky pokaždé, když s přístrojem skončíte práci.

7. Do otvoru přístroje nic nevkládejte. Pokud se do otvoru dostane cizí předmět, vyjměte kabel ze zásuvky a kontaktujte distributora nebo výrobce.

8. Přístroj nestavte na nestabilní vozík, polici nebo vozidlo. Při pádu se může přístroj poškodit.

9. Aby byla zaručena pevná životnost spotřebiče, doporučujeme dodržet interval jedné minuty před opětovným stisknutím tlačítka napájení (mezi zapnutím a vypnutím a naopak).

10. Napájení musí odpovídat údajům uvedeným na typovém štítku. V opačném případě hrozí nebezpečí poruchy, poškození nebo dokonce vyhoření spotřebiče.

UPOZORNĚNÍ:

1. V případě poškození napájecího kabelu nebo jiných poruch se obraťte na autorizované servisní středisko - předejdete tak nebezpečí.

2. Tento přístroj mohou používat děti ve věku nejméně 8 let a osoby se sníženými fyzickými a duševními schopnostmi a s nedostatečnými zkušenostmi a znalostmi zařízení, pokud je zajištěn dohled nebo je poskytnuto poučení o bezpečném používání zařízení, aby byla pochopena související rizika.

3. Zařízení není určeno k tomu, aby si s ním hrály děti. Nedovolte dětem, aby si se zařízením hrály.

4. Nenechávejte spotřebič bez dozoru, pokud se v jeho blízkosti nacházejí děti nebo osoby bez dostatečných znalostí o používání spotřebiče.

5. Tento elektrický spotřebič není hračka. Nesprávné použití nebo kontakt s elektrickým spotřebičem může představovat zdravotní riziko nebo vést k úmrtí, proto by měl být spotřebič používán a skladován mimo dosah dětí.

LIKVIDACE SPOTŘEBIČE



Použité elektrické spotřebiče, příslušenství a obaly odevzdejte do recyklačních středisek v souladu s předpisy na ochranu životního prostředí. Elektrické spotřebiče by neměly být vyhazovány do popelnice na domovní odpad. Dodržujte pravidla pro likvidaci tohoto typu zařízení. V zájmu ochrany životního prostředí v souladu se směrnicí 2012/19/ES týkající se použitých elektrických elektrických a elektronických zařízení, použité elektrozařízení sbírat odděleně a odevzdávat na následujících sběrných místech

sběr odpadních elektronických a elektrických zařízení. Staré spotřebiče po skončení své životnosti obsahují plně recyklovatelné součásti, a proto by měly být předány k opětovnému zpracování. Proto by měly být odevzdány na příslušných sběrných místech a také společnosti ACTIVESHOP s.r.o.

SKLADOVÁNÍ A PŘEPRAVA

Spotřebič by měl být přepravován při teplotě (-) 20 °C až (+) 50 °C pouze v původním obalu. Přístroj skladujte v dobře větraném prostoru s relativní vlhkostí vzduchu nejvýše 75 %. Provozní teplota (+) 10 °C až (+) 40 °C. Během skladování a přepravy nesmí být zařízení hozeno nebo upuštěno, vystaveno mechanickým nárazům nebo atmosférickým vlivům.