ACTIVESHOP®

ISTRUZIONI PER L'USO

Azzurro 870 poltrona estetica elettrica 3 motori



Importatore:

ACTIVESHOP Sp. z o.o.
ul. Graniczna 8b, bud. DC2A
54-610 Wrocław, Polonia
www.activeshop.com.pl Rev.
A/05/2024

III

CE

Prima di utilizzare la poltrona cosmetica, leggere le istruzioni ed eseguire le seguenti operazioni:

1. Assicurarsi che tutti i materiali di imballaggio siano stati rimossi.
2. Assicurarsi che la poltrona sia funzionante.
3. Posizionare la poltrona cosmetica nell'area in cui verrà utilizzata.
4. Inserire la spina di rete in una presa adeguata.

Nota! I bambini e le persone inesperte non devono utilizzare questo apparecchio. I bambini devono essere sorvegliati e non devono giocare vicino alla poltrona estetica.

Dimensioni dell'apparecchio:

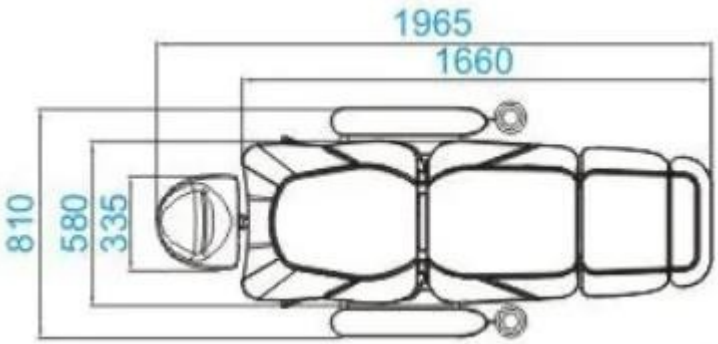

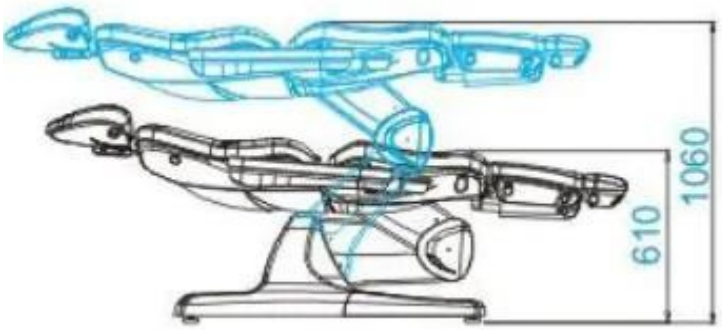



Funzioni del telecomando:

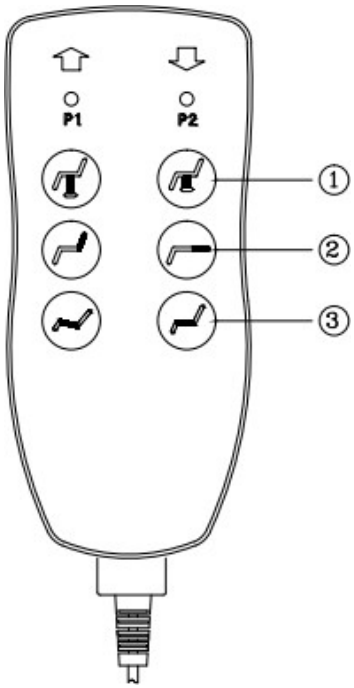

1. Regolazione dell'altezza del sedile (premere per alzare o abbassare il sedile)
2. Regolazione dello schienale (premere per regolare l'inclinazione dello schienale)
3. Regolazione del sedile (premere per regolare la posizione del sedile)
   del sedile)

1. **Regolazione del poggiapiedi**
   Il poggiapiedi si regola manualmente tramite la leva posta sotto il poggiapiedi. Tirare le leve per regolare la posizione del poggiapiedi.

2. **Regolazione del poggiatesta**
   Allentare la manopola situata dietro il poggiatesta, quindi estendere il poggiatesta all'altezza corretta e serrare la manopola.

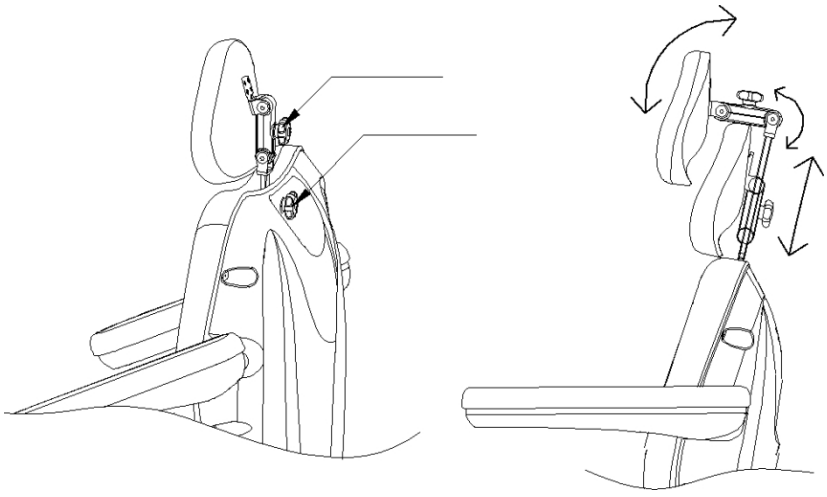

Pulizia e disinfezione dell'unità:

Scollegare l'unità prima di pulirla.

Per mantenere la superficie della sedia in buone condizioni, è necessario pulirla regolarmente. Ricordarsi di pulire e disinfettare la poltrona dopo ogni utilizzo. Si consiglia di effettuare una disinfezione accurata una volta al mese.

I Superfici in metallo e plastica

Per pulire le superfici e i comandi in metallo e plastica, passare un panno umido. Una piccola spazzola è utile per pulire le aree o gli angoli più difficili da raggiungere. Non usare troppo liquido per pulire l'apparecchio. Disinfettare poi l'apparecchio con un liquido adatto.

II Superfici in acciaio inox

La pulizia con una soluzione detergente delicata è la soluzione migliore. L'ammoniaca e la maggior parte dei solventi possono essere utilizzati per rimuovere le macchie più resistenti. Evitare le soluzioni a base di cloro.

III Superfici metalliche verniciate o cromate

- Non utilizzare getti d'acqua (docce, cannoni ad alta pressione) per la pulizia.
- Non pulire in presenza di temperature e umidità elevate e non esporre l'unità a condizioni che potrebbero causare la contaminazione da parte di liquidi.
- Non utilizzare solventi o acidi per la pulizia.

IV Superficie della sedia

- Strofinare uniformemente la superficie del sedile con un detergente speciale per pelle e poi passare un panno morbido e pulito.

Manutenzione

Prima di effettuare la manutenzione, scollegare l'unità.

1. Le riparazioni devono essere effettuate da personale esperto e autorizzato dal produttore. Le riparazioni effettuate da personale non autorizzato possono causare lesioni o danni all'apparecchio per i quali il produttore non è responsabile.
2. Utilizzare solo ricambi originali approvati dal produttore.
3. Non utilizzare la poltrona elettrica o gli accessori se non funzionano correttamente.
4. Tutti gli interventi di manutenzione e riparazione devono essere documentati.

Misure di manutenzione

Controllare i comandi e il loro cablaggio una volta alla settimana. Controllare lo stato e il funzionamento dei seguenti elementi almeno una volta ogni sei mesi:

1. Cavo di alimentazione e relativo attacco
2. Cablaggio del motore
3. La centralina di controllo e il suo cablaggio
4. se gli accessori sono montati
5. Il normale funzionamento del sistema di chiusura

Se si riscontrano difetti, interrompere l'uso dell'apparecchiatura e contattare un centro di assistenza autorizzato. Solo personale esperto o autorizzato può aprire o sostituire l'attuatore/unità di comando.

Se una parte dell'apparecchiatura è danneggiata, scollegare il cavo di alimentazione e interrompere l'utilizzo. Avvisare quindi il servizio di assistenza.

Risoluzione dei problemi

Problema	Causa	Metodo di soluzione
Quando si preme un tasto del telecomando, quest'ultimo non risponde.	1. La funzione del rispettivo tasto ha già raggiunto il massimo. 2. Verificare che l'apparecchio sia collegato alla rete elettrica.	1. Provare a premere un altro tasto. 2. Scollegare l'apparecchio e ricollegarlo.
L'apparecchio emette strani rumori quando si cambia altezza.	Vite allentata	Serrare tutte le viti

PRECAUZIONI DI SICUREZZA

1. Il dispositivo è un'apparecchiatura professionale da utilizzare negli interventi di chirurgia estetica. L'utilizzo del dispositivo solo da parte di personale estetico qualificato evita conseguenze indesiderate durante il trattamento.

2. L'apparecchio non deve essere smontato o utilizzato per scopi diversi da quelli indicati nelle presenti istruzioni per l'uso. Tutti gli interventi di manutenzione e riparazione devono essere eseguiti esclusivamente da un tecnico autorizzato (società ACTIVESHOP Sp. z o.o.).

3. Non installare o utilizzare l'apparecchio in prossimità di liquidi, luoghi umidi o con le mani bagnate - in modo da evitare che i liquidi penetrino nell'apparecchio.

4. Scollegare immediatamente l'apparecchio dalla presa di corrente e rivolgersi al servizio di assistenza autorizzato dalla ACTIVESHOP Sp. z o.o. nei seguenti casi:
a) un liquido è penetrato nell'apparecchio, b) l'apparecchio emette uno strano odore, fuma o fa strani rumori,

c) il cavo di alimentazione è stato danneggiato, d) l'apparecchio è stato urtato o il suo involucro è stato danneggiato.

5. Non collocare oggetti sui cavi. Non installare l'apparecchio in un punto in cui qualcuno possa calpestare il cavo di alimentazione.

6. Per sicurezza, togliere il cavo di alimentazione dalla presa ogni volta che si finisce di lavorare con l'apparecchio.

7. Non inserire nulla nell'apertura dell'apparecchio. Se un oggetto estraneo entra nell'apertura, rimuovere il cavo dalla presa e contattare il distributore o il produttore.

8. Non collocare l'unità su un carrello, uno scaffale o un veicolo instabile. L'apparecchio potrebbe danneggiarsi in caso di caduta.

9. Per garantire una durata fissa dell'apparecchio, si raccomanda di rispettare un intervallo di un minuto prima di premere nuovamente il pulsante di accensione (tra l'accensione e lo spegnimento e viceversa).

10. L'alimentazione deve essere conforme alle specifiche riportate sulla targhetta. In caso contrario, sussiste il rischio di malfunzionamento, danneggiamento o addirittura bruciatura dell'apparecchio.

ATTENZIONE:

1. In caso di danni al cavo di alimentazione o di altri malfunzionamenti, rivolgersi a un centro di assistenza autorizzato per evitare qualsiasi pericolo.

2. Questo apparecchio può essere utilizzato da bambini di almeno 8 anni di età e da persone con ridotte capacità fisiche e mentali e con scarsa esperienza e familiarità con l'apparecchiatura, a condizione che venga fornita una supervisione o un'istruzione su come utilizzare l'apparecchiatura in modo sicuro, in modo da comprendere i rischi associati.

3. L'attrezzatura non è destinata a essere utilizzata dai bambini. Non permettere ai bambini di giocare con l'apparecchio.

4. Non lasciare l'apparecchio incustodito quando bambini o persone non sufficientemente informate sull'uso dell'apparecchio si trovano nelle vicinanze.

5. Questo apparecchio elettrico non è un giocattolo. L'uso o il contatto improprio con l'apparecchio elettrico può costituire un rischio per la salute o provocare la morte, pertanto l'apparecchio deve essere utilizzato e conservato fuori dalla portata dei bambini.

SMALTIMENTO DELL'APPARECCHIO



Smaltire gli apparecchi elettrici usati, i dispositivi e gli imballaggi presso i centri di riciclaggio in conformità alle norme di tutela ambientale. Gli apparecchi elettrici non devono essere smaltiti nella spazzatura domestica. Seguire le regole per lo smaltimento di questo tipo di apparecchiature. Per proteggere l'ambiente, in conformità con la Direttiva 2012/19/CE relativa alle apparecchiature elettriche usate elettriche e elettroniche , le apparecchiature elettriche usate devono essere raccolte separatamente e consegnate ai centri di riciclaggio.

elettriche usate devono essere raccolte separatamente e consegnate ai seguenti punti di raccolta

raccolta dei rifiuti di apparecchiature elettroniche ed elettriche. Al termine della loro vita utile, i vecchi apparecchi contengono componenti completamente riciclabili e devono quindi essere consegnati per il ritrattamento. Pertanto, devono essere consegnati ai punti di raccolta appropriati, nonché alla ACTIVESHOP Ltd.

STOCCAGGIO E TRASPORTO

L'apparecchio deve essere trasportato a temperature comprese tra (-) 20 °C e (+) 50 °C solo nella sua confezione originale. Conservare l'apparecchio in un luogo ben ventilato con un'umidità relativa non superiore al 75%. Temperatura di esercizio compresa tra (+) 10 °C e (+) 40 °C. Durante i processi di stoccaggio e trasporto, il dispositivo non deve essere gettato o fatto cadere, né esposto a urti meccanici o agenti atmosferici.