ACTIVESHOP®

NAVODILA ZA UPORABO

Momo 6606 absorber prahu za pantograf



Uvoznik:
z o.o.
ul. Graniczna 8B, bud. DC
2A 54-610 Wrocław,
Poljska
www.activeshop.com.pl
Rev. A 05/2024

Tehnični podatki

Nazivna napetost	220-240V
Moč	20W
Hitrost turbine	2800/3200 VRTLJAJEV NA MINUTO
Količina filtriranega zraka	300/400 m3 na uro
Raven hrupa	51/58 dB
Dimenzije ventilatorja	12 cm

Dimenzije enote



Pozor

- **Vrečke za kanister so za enkratno uporabo! Ko je vrečka napolnjena, se pore zamašijo, kar povzroči slabši pretok zraka, zaradi česar kanister ne opravlja več svoje funkcije. V teh okoliščinah so tudi ventilatorji izpostavljeni prevelikim obremenitvam, kar lahko povzroči okvaro enote.**

- Filter je treba izprazniti vsakič po obdelavi, enoto pa je treba razkužiti od zunaj.

- Naprave ni dovoljeno uporabljati v bližini kadi, umivalnika ali drugih mokrih pripomočkov.

- Ko priključujete vtič, se ne dotikajte njegovih kovinskih delov.

Aparat redno čistite, da se na njem ne bi nabirala umazanija, prah in druge neželene snovi. Njihovo kopičenje lahko povzroči nepravilno delovanje aparata ali celo poškodbe opreme.

- Napajalnega kabla ni dovoljeno ovijati okoli naprave, saj lahko to povzroči nepravilno delovanje kabla.

- Vedno se prepričajte, da je naprava napajana iz vira z ustrezno nazivno napetostjo. Prepričajte se, da je vtič pravilno vstavljen v vtičnico. Če tega ne storite, lahko pride do požara,

električni udar ali opekline

- Naprave ne priključujte ali izključujte iz vtičnice z mokrimi ali vlažnimi rokami.
- Naprave ne uporabljajte pod naslednjimi pogoji:
    - Ko se kabel ali vtič segreje ali je poškodovan;
    - če je vtič zrahljan v vtičnici;
- kabla ne smete spreminjati, raztegovati, pretirano upogibati ali zvijati.
- Na kabel ne smete polagati ničesar težkega.
- Preprečite, da bi v vtič prišel prah ali drugi škodljivi elementi.
- Naprave ne uporabljajte ali shranjujte v kopalnici ali drugih prostorih z visoko vlažnostjo. To lahko privede do električnega udara, požara ali poškodbe izolacije.
- Otrokom ne dovolite, da bi uporabljali aparat.
- Naprave ne uporabljajte v bližini vnetljivih snovi, kot so: alkoholi, topila, bencina, aerosolov itd. To lahko povzroči eksplozijo ali požar.
- Enote ne smete potopiti v vodo. Za dopolnjevanje vode, potrebne za delovanje naprave, uporabljajte rezervoar.
- Naprave ne smete udarjati ali metati. Če se naprava zaradi udarca ali padca poškoduje, je ne morete več uporabljati.
- Naprave ne poskušajte razstavljati ali popravljati. Za popravila se obrnite na distributerja iz pri katerem je bila oprema kupljena, ali pri pooblaščenem servisnem centru.

Komplet vsebuje

Telo	
Polja	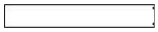
Noge stativa	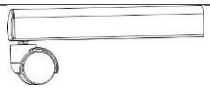
Podstavek	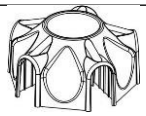
Platforma	
Vijaki M10	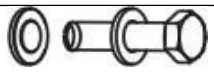
Vijaki M6	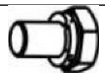
Ključ	
Montažni tulec	
Filter	

Konstrukcija enote

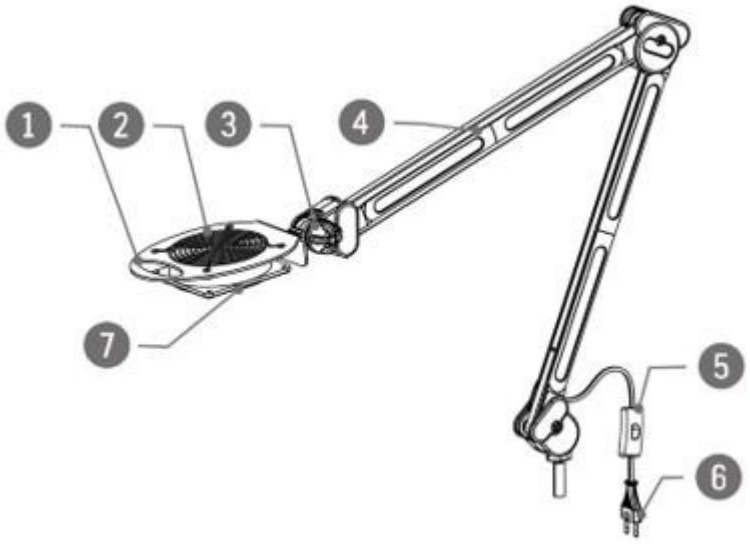

1. Ročaj
2. Ventilator
3. Krmilni gumb
4. Roka
5. Stikalo za vklop/izklop
6. Vtič za napajanje
7. Izhod za zrak

Montaža enote

1. Na podstavek enote pritrdite 5 nog s stativa. (Kot je prikazano na spodnji sliki)
2. Nato postavite ploščad na sredino, da vse skupaj pritrdite. Za to uporabite vijake M6 (5 kosov).
3. Na konec stebrička namestite pritrdilni tulec in ga vstavite v podstavek. Prepričajte se, da ste najprej namestili pritrdilni tulec in ga nato vstavili v podstavek.
4. Z vijaki M10 pritrdite drog v podstavek. Steber mora biti varno pritrjen.
5. Nato potisnite spodnje telo v drog, da se deli povežejo in enota v celoti sestavi.
6. Pred uporabo namestite absorpcijsko vrečko.

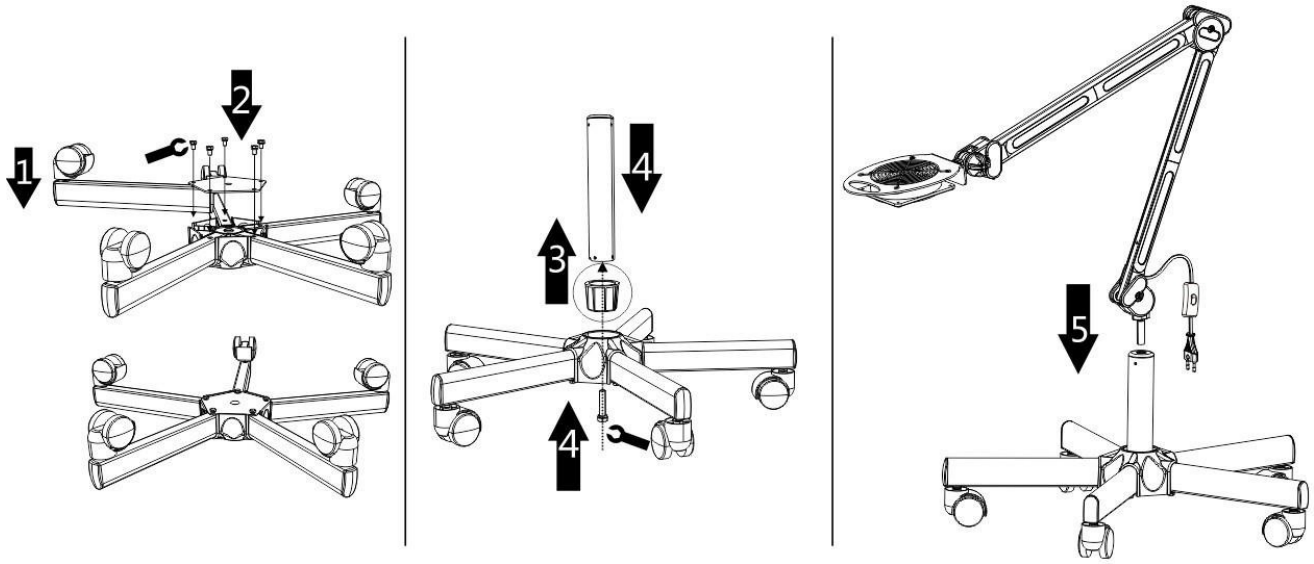

6

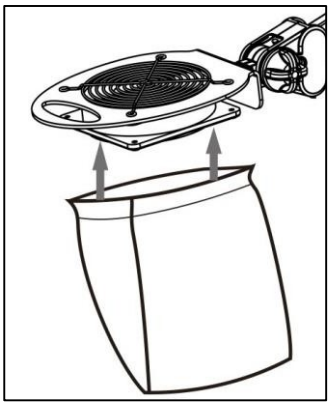

Navodila za uporabo

1. Oblecite absorpcijsko vrečko.
2. Napravo postavite na ravno in stabilno površino.
3. Priključite vtič na ustrezen vir električne energije.
4. Po potrebi prilagodite položaj telesa in blažilnika.
5. Napravo vklopite s stikalom za vklop/izklop. Posoda je pripravljena za delovanje.
6. Po končanem delu izklopite aparat in ga izključite iz električnega omrežja. Filter in napravo očistite od zunaj.

VARNOSTNI UKREPI

1. Naprava je profesionalna oprema za uporabo v kozmetičnih ordinacijah. Če z napravo upravlja le usposobljeno kozmetično osebje, se izognete neželenim posledicam med zdravljenjem.

2. Naprave se ne sme razstavljati ali poskušati uporabljati za druge namene, kot so navedeni v teh navodilih za uporabo. Vsa vzdrževalna dela in popravila sme opravljati samo pooblaščeni serviser (podjetje ACTIVESHOP Sp. z o.o.).

3. Naprave ne nameščajte in ne uporabljajte v bližini tekočin, na mokrih mestih ali z mokrimi rokami - tako, da v napravo ne pridejo tekočine.

4. V naslednjih primerih napravo takoj izključite iz vtičnice in se obrnite na pooblaščeni servis, ki ga zagotavlja podjetje ACTIVESHOP Sp. z o.o:

a) v napravo je vstopila tekočina, b) naprava oddaja čuden vonj, dim ali povzroča čudne zvoke, c) je bil poškodovan napajalni kabel, d) je bil aparat prevrnjen ali je bilo poškodovano njegovo ohišje.

5. Na kable ne postavljajte nobenih predmetov. Naprave ne nameščajte tako, da bi lahko kdo stopil na napajalni kabel.

6. Zaradi varnosti izvlecite napajalni kabel iz vtičnice vsakič, ko končate delo z napravo.

7. V odprtino naprave ne vstavljajte nobenih predmetov. Če v odprtino pride tujek, odstranite kabel iz vtičnice in se obrnite na distributerja ali proizvajalca.

8. Naprave ne postavljajte na nestabilen voziček, polico ali vozilo. Naprava se lahko ob padcu poškoduje.

9. Da bi zagotovili določeno življenjsko dobo naprave, je priporočljivo, da pred ponovnim pritiskom na gumb za vklop (med vklopom in izklopom ter obratno) počakate eno minuto.

10. Napajalnik mora ustrezati specifikacijam na tipski ploščici. V nasprotnem primeru obstaja nevarnost, da se aparat pokvari, poškoduje ali celo pregoreva.

POZOR:

1. V primeru poškodbe napajalnega kabla ali drugih okvar se obrnite na pooblaščeni servisni center - tako se boste izognili nevarnosti.

2. Ta aparat lahko uporabljajo otroci, stari najmanj 8 let, in osebe z zmanjšanimi telesnimi in duševnimi sposobnostmi ter pomanjkanjem izkušenj in poznavanja opreme, če je zagotovljen nadzor ali navodila za varno uporabo naprave, tako da so razumljena s tem povezana tveganja.

3. Oprema ni namenjena igranju otrok. Otrokom ne dovolite, da se igrajo z napravo.

4. Naprave ne puščajte brez nadzora, kadar so v bližini otroci ali osebe, ki niso dovolj seznanjene z uporabo naprave.

5. Ta električni aparat ni igrača. Nepravilna uporaba ali stik z električnim aparatom lahko predstavlja tveganje za zdravje ali povzroči smrt, zato je treba aparat uporabljati in shranjevati izven dosega otrok.



ODSTRANJEVANJE APARATA

Uporabljene električne naprave, napeljave in embalažo odstranite v centrih za recikliranje v skladu z načeli varstva okolja. Električnih naprav ne smete odlagati v zabojnike za gospodinjske odpadke. Upoštevajte pravila za odstranjevanje takšnih oprema. Zaradi varstva okolja v skladu z Direktivo 2012/19/ES o odpadni električni in elektronski opremi je treba odpadno električno opremo zbirati ločeno in jo nato oddati na zbirnih mestih za odpadno elektronsko in električno opremo.

Izrabljene in stare naprave vsebujejo sestavne dele, ki jih je mogoče v celoti reciklirati, zato jih je treba poslati v ponovno predelavo. Zato jih je treba oddati na ustreznih zbirnih mestih in družbi ACTIVESHOP Ltd.

SKLADIŠČENJE IN PREVOZ

Enota se lahko prevaža pri temperaturi med (-) 20 °C in (+) 50 °C samo v originalni embalaži. Enoto shranjujte v dobro prezračevanem prostoru z relativno vlažnostjo do največ 75 %. Delovna temperatura od (+) 10 °C do (+) 40 °C. Med skladiščenjem in prevozom naprave ne smete metati ali spuščati, izpostavljati mehanskim udarcem ali atmosferskim dejavnikom.