ACTIVESHOP®

INSTRUCȚIUNI DE UTILIZARE

Absorbant de praf pentru pantograf Momo 6606



Importator:
ACTIVESHOP Sp. z o.o.
ul. Graniczna 8B, bud. DC 2A
54-610 Wrocław, Polonia
www.activeshop.com.pl
Rev. A 05/2024

Date tehnice

Tensiune nominală	220-240V
Putere	20W
Viteza turbinei	2800/3200 RPM
Volumul de aer filtrat	300/400 m3 pe oră
Nivel de zgomot	51/58 dB
Dimensiunile ventilatorului	12 cm

Dimensiunile unității



Atenție!

- **Pungile pentru canistre sunt de unică folosință! Odată ce punga este umplută, porii se înfundă, rezultând un flux de aer slab, cu consecința că canistra nu își mai îndeplinește funcția. În aceste condiții, ventilatoarele sunt, de asemenea, supuse unei solicitări excesive, ceea ce poate cauza defectarea aparatului.**

- Filtrul trebuie golit de fiecare dată după tratament, iar unitatea trebuie dezinfectată din exterior.

- Nu este permisă utilizarea aparatului lângă cadă, chiuvetă sau alte ustensile umede

- Atunci când conectați ștecherul, nu atingeți părțile metalice ale acestuia.

Curățați periodic aparatul pentru a preveni acumularea de murdărie, praf și alte substanțe nedorite. Acumularea celor de mai sus, poate duce la funcționarea defectuoasă a aparatului sau chiar la deteriorarea echipamentului.

- Nu este permis să înfășurați cablul de alimentare în jurul aparatului, acest lucru poate cauza funcționarea defectuoasă a cablului.

- Asigurați-vă întotdeauna că aparatul este alimentat de la o sursă cu tensiunea nominală corectă. Asigurați-vă că ștecherul este introdus corect în priză. Nerespectarea acestei cerințe poate duce la

incendiu,

șoc electric sau arsuri

- Nu conectați sau deconectați aparatul de la priză cu mâinile ude sau umede.
- Nu utilizați aparatul în următoarele condiții:
    - Când cablul sau ștecherul se încing sau sunt deteriorate;
    - Atunci când ștecherul este slăbit în priză;
- Cablul nu trebuie să fie modificat, întins, îndoit sau răsucit excesiv.
- Nimic greu nu poate fi așezat pe cordon.
- Preveniți pătrunderea prafului sau a altor elemente dăunătoare în fișă.
- Nu utilizați sau depozitați aparatul în baie sau în alte zone cu umiditate ridicată. Acest lucru ar putea duce la șoc electric, incendiu sau deteriorarea izolației.
- Nu permiteți copiilor să utilizeze aparatul.
- Nu utilizați aparatul în apropierea substanțelor inflamabile, cum ar fi: alcooli, solvenți, benzină, spray-uri cu aerosoli, etc. Acest lucru ar putea duce la o explozie sau un incendiu.
- Unitatea nu trebuie să fie scufundată în apă. Utilizați rezervorul pentru a reaproviziona apa necesară funcționării aparatului.
- Aparatul nu trebuie să fie lovit sau aruncat. Dacă aparatul este deteriorat prin lovire sau cădere, nu mai puteți continua să îl utilizați.
- Nu încercați să dezasamblați sau să reparați aparatul. Pentru reparații, contactați distribuitorul de la la care a fost achiziționat aparatul sau un centru de service autorizat.

Setul cuprinde

corp	
Stâlp	
Picioare de trepied	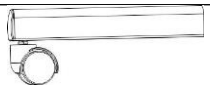
Bază	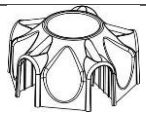
Platformă	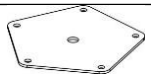
Șuruburi M10	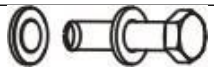
Șuruburi M6	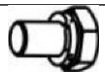
Cheie	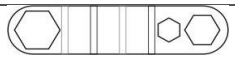
Manșon de montare	
Filtru	

Construcția unității

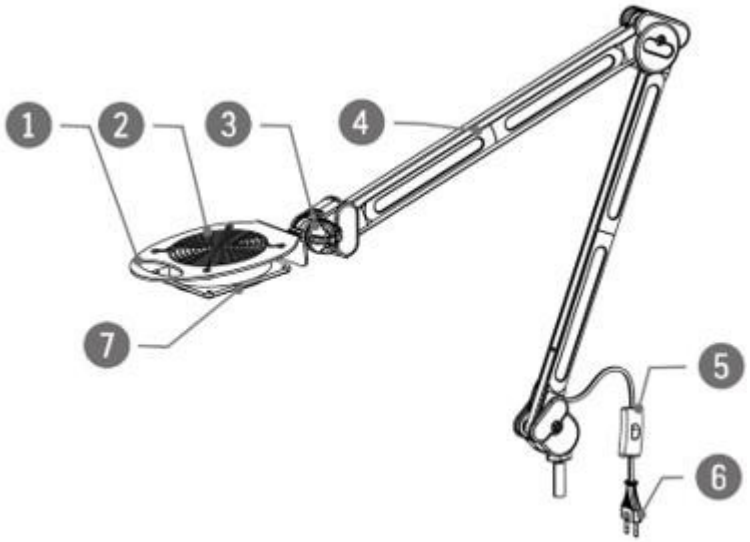

1. Mâner
2. Ventilator
3. Buton de control
4. Braț
5. Întrerupător pornit/oprit
6. Ștecher de alimentare
7. Ieșire aer

Montarea unității

1. Atașați cele 5 picioare de la trepied la baza unității. (Așa cum se arată în imaginea de mai jos)
2. Apoi așezați platforma în mijloc pentru a fixa totul împreună. Utilizați șuruburi M6 (5 bucăți) pentru a face acest lucru.
3. Puneți manșonul de fixare pe capătul stâlpului și introduceți-l în bază. Asigurați-vă că mai întâi plasați manșonul de fixare și apoi îl introduceți în bază.
4. Utilizați șuruburile M10 pentru a fixa stâlpul în bază. Stâlpul trebuie să fie bine fixat.
5. Apoi glisați corpul inferior în stâlp pentru a conecta piesele între ele și a asambla complet unitatea.
6. Montați sacul absorbant înainte de utilizare.

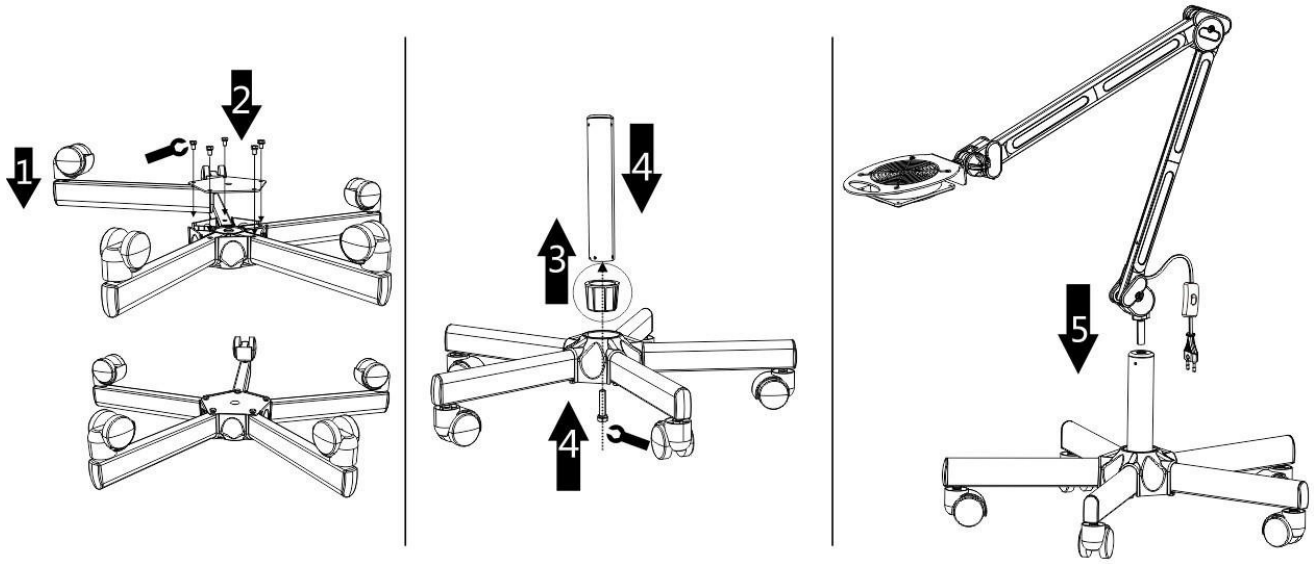

6

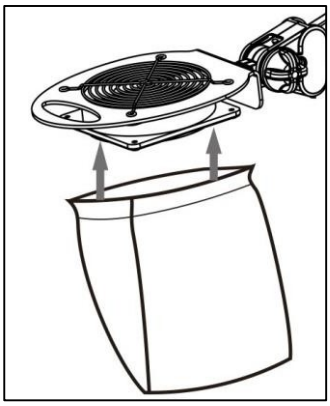

Instrucțiuni de utilizare

1. Puneți sacul absorbant.
2. Așezați aparatul pe o suprafață plană și stabilă.
3. Conectați fișa de alimentare la o sursă de alimentare adecvată.
4. Reglați poziționarea corpului și a absorbantului după cum este necesar.
5. Activați aparatul cu ajutorul comutatorului de pornire/oprire. Canistra este gata de funcționare.
6. Când ați terminat, opriți aparatul, deconectați-l de la sursa de alimentare. Curățați filtrul și aparatul din exterior.

MĂSURI DE SIGURANȚĂ

1. Aparatul este un echipament profesional destinat utilizării în chirurgia cosmetică. Operarea aparatului numai de către personal cosmetic calificat evită consecințele nedorite în timpul tratamentului.

2. Aparatul nu trebuie dezasamblat și nu trebuie încercat să fie utilizat în alte scopuri decât cele indicate în aceste instrucțiuni de utilizare. Toate întreținerea și reparațiile trebuie efectuate numai de către un tehnician de service autorizat (societatea ACTIVESHOP Sp. z o.o.).

3. Nu instalați și nu folosiți aparatul în apropierea lichidelor, în locuri umede sau cu mâinile ude - astfel încât să nu pătrundă lichide în aparat.

4. Deconectați imediat aparatul de la priză și contactați service-ul autorizat furnizat de compania ACTIVESHOP Sp. z o.o. în următoarele cazuri:

a) a pătruns lichid în aparat, b) aparatul emană un miros ciudat, fum sau face zgomote ciudate,
c) cablul de alimentare a fost deteriorat, d) aparatul a fost răsturnat sau carcasa acestuia a fost deteriorată.

5. Nu așezați niciun obiect pe cabluri. Nu instalați aparatul într-un loc în care cineva poate călca pe cablul de alimentare.

6. Din motive de siguranță, scoateți cablul de alimentare din priză de fiecare dată când terminați de lucrat cu aparatul.

7. Nu introduceți nimic în deschiderea aparatului. Dacă un obiect străin intră în deschidere, scoateți cablul din priză și contactați distribuitorul sau producătorul.

8. Nu așezați aparatul pe un cărucior, raft sau vehicul instabil. Aparatul poate fi deteriorat dacă cade.

9. Pentru a garanta durata de viață fixă a aparatului, se recomandă menținerea unui interval de un minut înainte de a apăsa din nou butonul de alimentare (între pornire și oprire și viceversa).

10. Alimentarea cu energie electrică trebuie să respecte specificațiile de pe placa de caracteristici. În caz contrar, există riscul ca aparatul să funcționeze defectuos, să fie deteriorat sau chiar ars.

ATENȚIE:

1. În cazul deteriorării cablului de alimentare sau al altor defecțiuni, contactați un centru de service autorizat - astfel veți evita pericolele.

2. Acest aparat poate fi utilizat de copii cu vârsta de cel puțin 8 ani și de persoane cu capacități fizice și mentale diminuate și cu lipsă de experiență și familiaritate cu echipamentul, în cazul în care se asigură supravegherea sau instruirea cu privire la utilizarea echipamentului într-un mod sigur, astfel încât riscurile asociate să fie înțelese.

3. Echipamentul nu este destinat copiilor pentru a se juca cu el. Nu permiteți copiilor să se joace cu aparatul.

4. Nu lăsați aparatul nesupravegheat atunci când în apropiere se află copii sau persoane care nu cunosc suficient utilizarea aparatului.

5. Acest aparat electric nu este o jucărie. Utilizarea incorectă sau contactul cu un aparat electric poate prezenta un risc pentru sănătate sau poate duce la deces, prin urmare aparatul trebuie utilizat și depozitat departe de îndemâna copiilor.



ELIMINAREA APARATULUI

Eliminați aparatele electrice uzate, accesoriile și ambalajele la centrele de reciclare, în conformitate cu principiile de protecție a mediului. Aparatele electrice nu trebuie aruncate în containerele pentru deșeuri menajere. Vă rugăm să respectați regulile de eliminare a acestor
echipamente. Pentru a proteja mediul în conformitate cu Directiva 2012/19/CE privind deșeurile de echipamente electrice și electronice, deșeurile de echipamente electrice trebuie colectate separat și apoi predate la punctele de colectare a deșeurilor de echipamente electronice și electrice.

Aparatele scoase din uz și cele vechi conțin componente complet reciclabile și, prin urmare, ar trebui să fie trimise pentru reprelucrare. Prin urmare, acestea trebuie predate la punctele de colectare corespunzătoare, precum și la ACTIVESHOP Ltd.

DEPOZITARE ȘI TRANSPORT

Unitatea trebuie transportată la o temperatură cuprinsă între (-) 20 °C și (+) 50 °C numai în ambalajul său original. Depozitați unitatea într-o zonă bine ventilată, cu o umiditate relativă de cel mult 75%. Temperatura de funcționare cuprinsă între (+) 10 °C și (+) 40 °C. În timpul proceselor de depozitare și transport, aparatul nu trebuie să fie aruncat sau scăpat, expus la șocuri mecanice sau agenți atmosferici.