ACTIVESHOP®

HASZNÁLATI UTASÍTÁS

Momo 6606 áramszedő porelnyelő



Importőr:
z o.o.
ul. Graniczna 8B, bud. DC 2A
54-610 Wrocław,
Lengyelország
www.activeshop.com.pl
Rev. A 05/2024

Műszaki adatok

Névleges feszültség	220-240V
Teljesítmény	20W
Turbina fordulatszám	2800/3200 RPM
Szűrt levegő térfogata	300/400 m3 óránként
Zajszint	51/58 dB
A ventilátor méretei	12 cm

A készülék méretei



Figyelem

- **A tartályzsákok eldobhatóak! Ha a zsák megtelik, a pórusok eltömődnek, ami rossz légáramlást eredményez, és ennek következtében a tartály már nem látja el a funkcióját. Ilyen körülmények között a ventilátorok is túlzott igénybevételnek vannak kitéve, ami a készülék meghibásodásához vezethet.**
- A szűrőt a kezelés után minden alkalommal ki kell üríteni, és a készüléket kívülről fertőtleníteni kell.
- A készüléket tilos fürdőkád, mosdókagyló vagy más nedves használati tárgy közelében használni.
- A dugasz csatlakoztatásakor ne érintse meg annak fémrészeit.

Rendszeresen tisztítsa meg a készüléket, hogy megakadályozza a szennyeződés, por és egyéb nemkívánatos anyagok felhalmozódását. A fentiek felhalmozódása, a készülék hibás működéséhez vagy akár a berendezés károsodásához vezethet.

- Tilos a tápkábelt a készülék köré tekerni, ez a kábel meghibásodását okozhatja.
- Mindig ügyeljen arra, hogy a készüléket a megfelelő feszültségű áramforrásból táplálja. Ügyeljen arra, hogy a dugó helyesen legyen behelyezve a konnektorba. Ennek elmulasztása tüzet okozhat,

áramütés vagy égési sérülések

- Ne csatlakoztassa vagy húzza ki a készüléket a konnektorból nedves vagy nedves kézzel.
- Ne használja a készüléket a következő körülmények között:
    - Ha a vezeték vagy a dugó forró vagy sérült;
    - Ha a dugó meglazult a konnektorban;
- A kábelt nem szabad módosítani, megnyújtani, túlzottan meghajlítani vagy megcsavarni.
- A zsinórra nem szabad semmilyen nehezéket helyezni.
- Meg kell akadályozni, hogy por vagy más káros elemek kerüljenek a dugóba.
- Ne használja vagy tárolja a készüléket a fürdőszobában vagy más, magas páratartalmú helyiségben. Ez á r a m ü t é s h e z , tűzhöz vagy a szigetelés károsodásához vezethet.
- Ne engedje, hogy gyermekek használják a készüléket.
- Ne használja a készüléket gyúlékony anyagok közelében, mint például: alkoholok, oldószerek, benzin, aeroszolos spray-k stb. Ez robbanáshoz vagy tűzhöz vezethet.
- A készüléket nem szabad vízbe meríteni. A készülék működéséhez szükséges víz utántöltésére használja a tartályt.
- A készüléket nem szabad megütni vagy eldobni. Ha a készülék ütés vagy leesés következtében megsérül, nem lehet tovább használni.
- Ne kísérelje meg a készülék szétszerelését vagy javítását. Javítással kapcsolatban forduljon a forgalmazóhoz a akitől a készüléket vásárolta, vagy egy hivatalos szervizközponthoz forduljon.

A készlet a következőket tartalmazza

Test	
Pólus	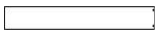
Háromlábú lábak	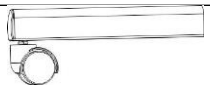
Bázis	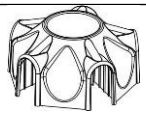
Platform	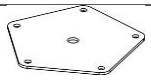
M10-es csavarok	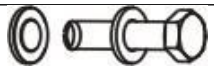
M6-os csavarok	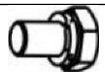
Kulcs	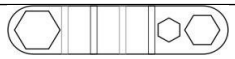
Szerelőhüvely	
Szűrő	

Egység felépítése

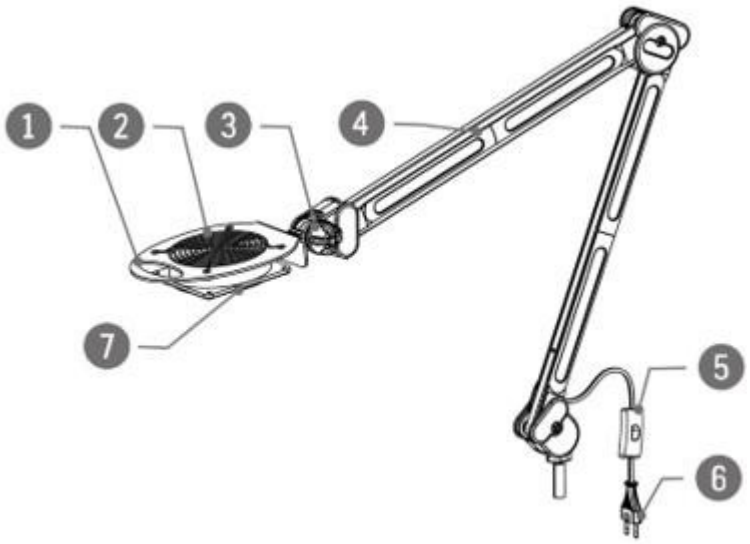

1. Fogantyú
2. Ventilátor
3. Vezérlőgomb
4. Kar
5. Be-/kikapcsoló
6. Tápcsatlakozó
7. Légkivezetés

A készülék felszerelése

1. Csatlakoztassa az állvány 5 lábát a készülék aljához. (Ahogy az alábbi képen látható)
2. Ezután helyezze a platformot középre, hogy mindent rögzítsen egymáshoz. Ehhez használjon M6-os csavarokat (5 db).
3. Helyezze a rögzítőhüvelyt az oszlop végére, és illessze be az alapba. Ügyeljen arra, hogy először a rögzítőhüvelyt helyezze fel, majd helyezze be az alapba.
4. Az M10-es csavarokkal rögzítse az oszlopot az alapban. Az oszlopot biztonságosan fel kell szerelni.
5. Ezután csúsztassa az alsó testet az oszlopba, hogy összekapcsolja az alkatrészeket, és teljesen összeszerelje a készüléket.
6. Használat előtt szerelje fel az abszorberzsákot.

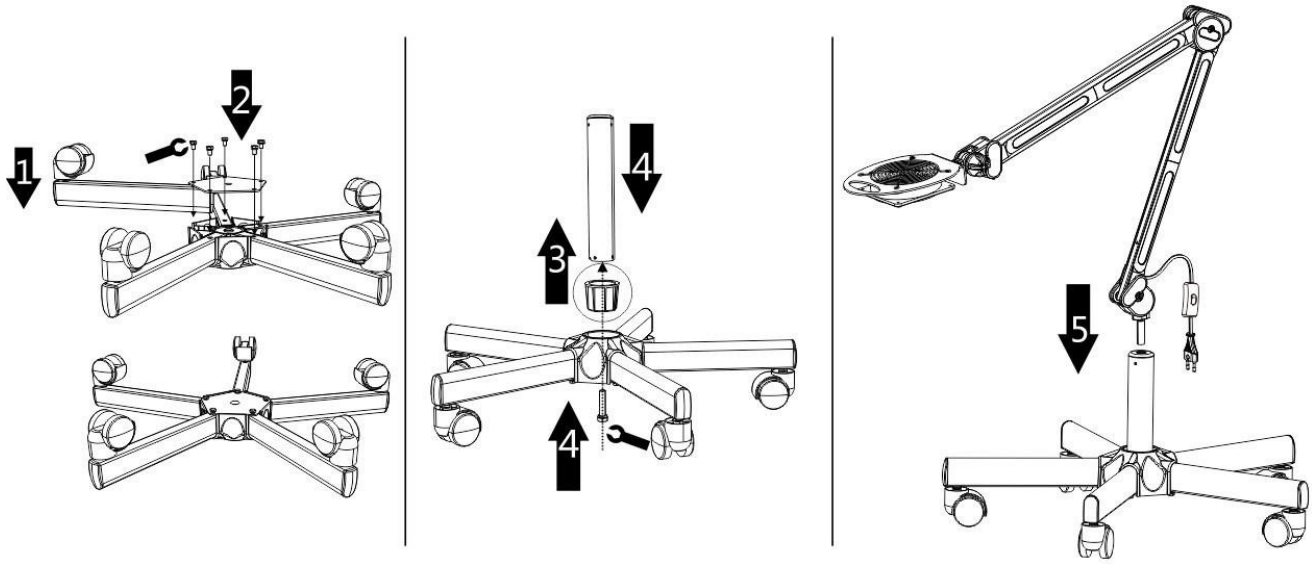

6

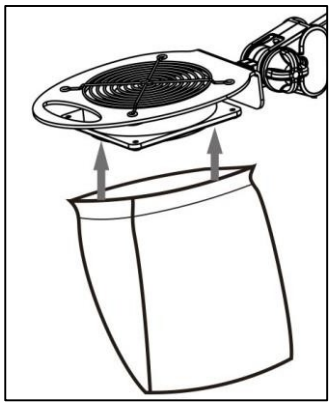

Használati utasítás

1. Tegye fel az abszorberzsákot.
2. Helyezze a készüléket egy vízszintes és stabil felületre.
3. Csatlakoztassa a hálózati csatlakozót egy megfelelő áramforráshoz.
4. Szükség szerint állítsa be a test és az abszorber helyzetét.
5. Kapcsolja be a készüléket a be-/kikapcsolóval. A tartály készen áll a működésre.
6. Ha végzett, kapcsolja ki a készüléket, és válassza le az áramforrásról. Tisztítsa meg a szűrőt és a készüléket kívülről.

BIZTONSÁGI INTÉZKEDÉSEK

1. A készülék kozmetikai rendelőkben való használatra szolgáló professzionális berendezés. A készülék kizárólag képzett kozmetikus személyzet által történő működtetésével elkerülhetők a kezelés során a nemkívánatos következmények.

2. A készüléket nem szabad szétszedni, és nem szabad megkísérelni a jelen használati utasításban megadott célokon kívül más célra használni. Minden szervizelést és javítást kizárólag erre felhatalmazott szerviztechnikus (ACTIVESHOP Sp. z o.o. cég) végezhet.

3. A készüléket nem szabad folyadékok közelében, nedves helyen vagy nedves kézzel felszerelni vagy működtetni - úgy, hogy folyadékok ne kerüljenek a készülékbe.

4. Az alábbi esetekben azonnal húzza ki a készüléket a konnektorból, és forduljon az ACTIVESHOP Sp. z o.o. által biztosított hivatalos szervizhez:

a) folyadék került a készülékbe, b) a készülék furcsa szagot, füstöt vagy furcsa hangokat ad ki,
c) a tápkábel megsérült, d) a készüléket felborították vagy a burkolata megsérült.

5. Ne helyezzen semmilyen tárgyat a kábelekre. Ne helyezze a készüléket olyan helyre, ahol valaki ráléphet a tápkábelre.

6. Biztonsági okokból húzza ki a tápkábelt a konnektorból minden alkalommal, amikor befejezi a készülékkel való munkát.

7. Ne dugjon semmit a készülék nyílásába. Ha idegen tárgy kerül a nyílásba, húzza ki a kábelt az aljzatból, és lépjen kapcsolatba a forgalmazóval vagy a gyártóval.

8. Ne helyezze a készüléket instabil kocsira, polcra vagy járműre. A készülék megsérülhet, ha leesik.

9. A készülék állandó élettartamának garantálása érdekében ajánlott, hogy a bekapcsológomb újbóli megnyomása előtt (a be- és kikapcsolás között és fordítva) egy perc szünetet tartson be.

10. A tápegységnek meg kell felelnie a teljesítménytáblán szereplő előírásoknak. Ellenkező esetben fennáll a készülék meghibásodásának, sérülésének vagy akár kiégésének veszélye.

VIGYÁZAT!

1. A tápkábel sérülése vagy egyéb meghibásodás esetén forduljon hivatalos szervizhez - így elkerülhető a veszély.

2. Ezt a készüléket legalább 8 éves gyermekek, valamint csökkent fizikai és szellemi képességű, illetve a készülékkel kapcsolatos tapasztalat és ismeret hiánya miatt gyengébb fizikai és szellemi képességű személyek is használhatják, amennyiben felügyeletet vagy oktatást biztosítanak a készülék biztonságos használatára vonatkozóan, hogy a kapcsolódó kockázatok megértésre kerüljenek.

3. A felszereléssel nem szabad játszaniuk a gyermekeknek. Ne engedje, hogy gyermekek játsszanak a készülékkel.

4. Ne hagyja a készüléket felügyelet nélkül, ha gyermekek vagy a készülék használatáról nem kellő ismeretekkel rendelkező személyek tartózkodnak a közelben.

5. Ez az elektromos készülék nem játék. Az elektromos készülék helytelen használata vagy az elektromos készülékkel való érintkezés egészségügyi kockázatot jelenthet vagy halálhoz vezethet, ezért a készüléket gyermekek számára elérhetetlen helyen kell használni és tárolni.



A KÉSZÜLÉK ÁRTALMATLANÍTÁSA

Az elhasznált elektromos készülékeket, szerelvényeket és csomagolást a környezetvédelmi elveknek megfelelően újrahasznosító központokban kell ártalmatlanítani. Az elektromos készülékeket nem szabad a háztartási hulladékgyűjtő edényekbe dobni. Kérjük, tartsa be az ártalmatlanításra vonatkozó szabályokat
felszerelés. A környezet védelme érdekében az elektromos és elektronikus berendezések hulladékairól szóló 2012/19/EK irányelvvel összhangban az elektromos berendezések hulladékait elkülönítve kell gyűjteni, majd átadni az elektronikus és elektromos berendezések hulladékainak gyűjtőhelyein.

Az elhasználódott és a régi készülékek teljes mértékben újrahasznosítható alkatrészeket tartalmaznak, ezért azokat újrafeldolgozásra kell küldeni. Ezért azokat a megfelelő gyűjtőhelyeken, valamint az ACTIVESHOP Kft.

TÁROLÁS ÉS SZÁLLÍTÁS

A készüléket kizárólag eredeti csomagolásában, (-) 20 °C és (+) 50 °C közötti hőmérsékleten szabad szállítani. A készüléket jól szellőző helyen, legfeljebb 75%-os relatív páratartalom mellett tárolja. Üzemi hőmérséklet (+) 10 °C és (+) 40 °C között. A tárolási és szállítási folyamatok során a készüléket nem szabad eldobni vagy leejteni, mechanikai ütéseknek vagy légköri hatásoknak kitenni.