ACTIVESHOP®

INSTRUCTIONS D'UTILISATION

Momo 6606 absorbeur de poussière pour pantographe



Importateur :
ACTIVESHOP Sp. z o.o.
ul. Graniczna 8B, bud. DC 2A
54-610 Wrocław, Poland
www.activeshop.com.pl
Rév. A 05/2024

Caractéristiques techniques

Tension nominale	220-240V
Puissance	20W
Vitesse de la turbine	2800/3200 TR/MIN
Volume d'air filtré	300/400 m3 par heure
Niveau sonore	51/58 dB
Dimensions du ventilateur	12 cm

Dimensions de l'unité



Attention

- Les sacs de la boîte sont jetables ! Une fois le sac rempli, les pores se bouchent, ce qui entraîne une mauvaise circulation de l'air et fait que le canister ne remplit plus sa fonction. Dans ces conditions, les ventilateurs sont également soumis à des contraintes excessives, ce qui peut entraîner une défaillance de l'appareil.

- Le filtre doit être vidé à chaque fois après le traitement et l'appareil doit être désinfecté de l'extérieur.

- Il est interdit d'utiliser l'appareil à proximité d'une baignoire, d'un lavabo ou de tout autre ustensile mouillé.

- Lors du branchement de la fiche, ne pas toucher les parties métalliques.

Nettoyez régulièrement l'appareil pour éviter l'accumulation de saleté, de poussière et d'autres substances indésirables. L'accumulation de ces substances peut entraîner un mauvais fonctionnement de l'appareil, voire l'endommager.

- Il est interdit d'enrouler le cordon d'alimentation autour de l'appareil, car cela peut entraîner un dysfonctionnement du cordon.

- Veillez toujours à ce que l'appareil soit alimenté par une source dont la tension nominale est correcte. Veillez à ce que la fiche soit correctement insérée dans la prise. Le non-respect de cette consigne peut entraîner un incendie,

d'incendie, de choc électrique ou de brûlures

- Ne pas brancher ou débrancher l'appareil de la prise avec des mains mouillées ou humides.
- N'utilisez pas l'appareil dans les conditions suivantes :
    - Lorsque le cordon ou la fiche est chaud ou endommagé ;
    - Lorsque la fiche est mal fixée dans la prise ;
- Le cordon ne doit pas être modifié, étiré, plié ou tordu de manière excessive.
- Le cordon ne doit pas être modifié, étiré, plié ou tordu de manière excessive. Rien de lourd ne doit être placé sur le cordon.
- Évitez que de la poussière ou d'autres éléments nocifs ne pénètrent dans la fiche.
- N'utilisez pas et ne rangez pas l'appareil dans la salle de bain ou dans d'autres endroits très humides. Cela pourrait entraîner un choc électrique, un incendie ou endommager l'isolation.
- Ne laissez pas les enfants utiliser l'appareil.
- N'utilisez pas l'appareil à proximité de substances inflammables telles que : alcools, solvants, essence, aérosols, etc. Cela pourrait provoquer une explosion ou un incendie.
- L'appareil ne doit pas être immergé dans l'eau. Utilisez le réservoir pour faire le plein d'eau nécessaire au fonctionnement de l'appareil.
- L'appareil ne doit pas être heurté ou jeté. Si l'appareil est endommagé par un choc ou une chute, vous ne pourrez plus l'utiliser.
- N'essayez pas de démonter ou de réparer l'appareil. Pour les réparations, contactez le distributeur auprès duquel l'appareil a été acheté ou un centre de service agréé.

Le set comprend

Le corps	
Perche	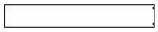
Pieds de trépied	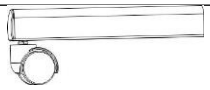
Base	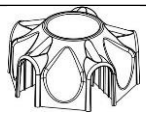
Plate-forme	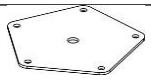
Vis M10	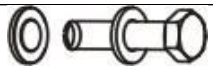
Vis M6	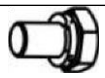
Clé	
Manchon de montage	
Filtre	

Construction de l'unité

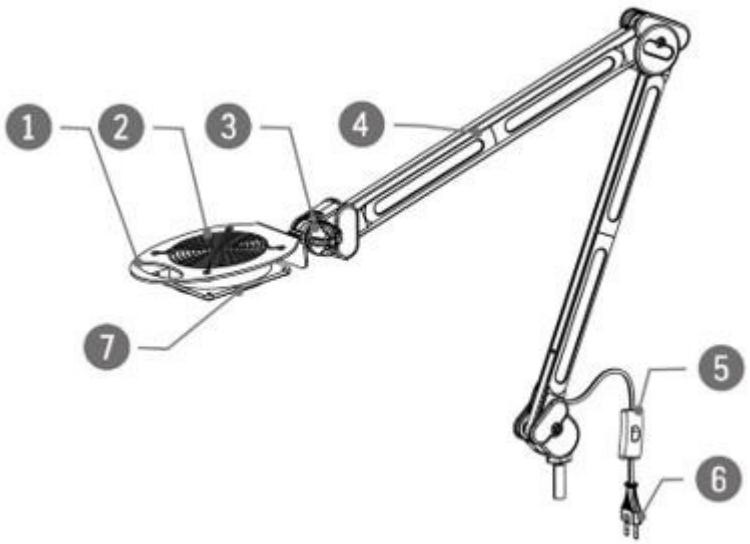

1. Poignée
2. Ventilateur
3. Bouton de commande
4. Bras
5. Interrupteur marche/arrêt
6. Fiche d'alimentation
7. Sortie d'air

Montage de l'appareil

1. Fixez les 5 pieds du trépied à la base de l'appareil. (Comme le montre l'image ci-dessous)
2. Placez ensuite la plate-forme au milieu pour fixer l'ensemble. Utilisez des vis M6 (5 pièces) pour ce faire.
3. Placez la douille de fixation sur l'extrémité du poteau et insérez-la dans la base. Veillez à placer d'abord la douille de fixation, puis à l'insérer dans la base.
4. Utilisez les vis M10 pour fixer le poteau dans la base. Le poteau doit être solidement fixé.
5. Glissez ensuite le corps inférieur dans le poteau pour relier les pièces ensemble et assembler complètement l'unité.
6. Mettez en place le sac absorbeur avant l'utilisation.

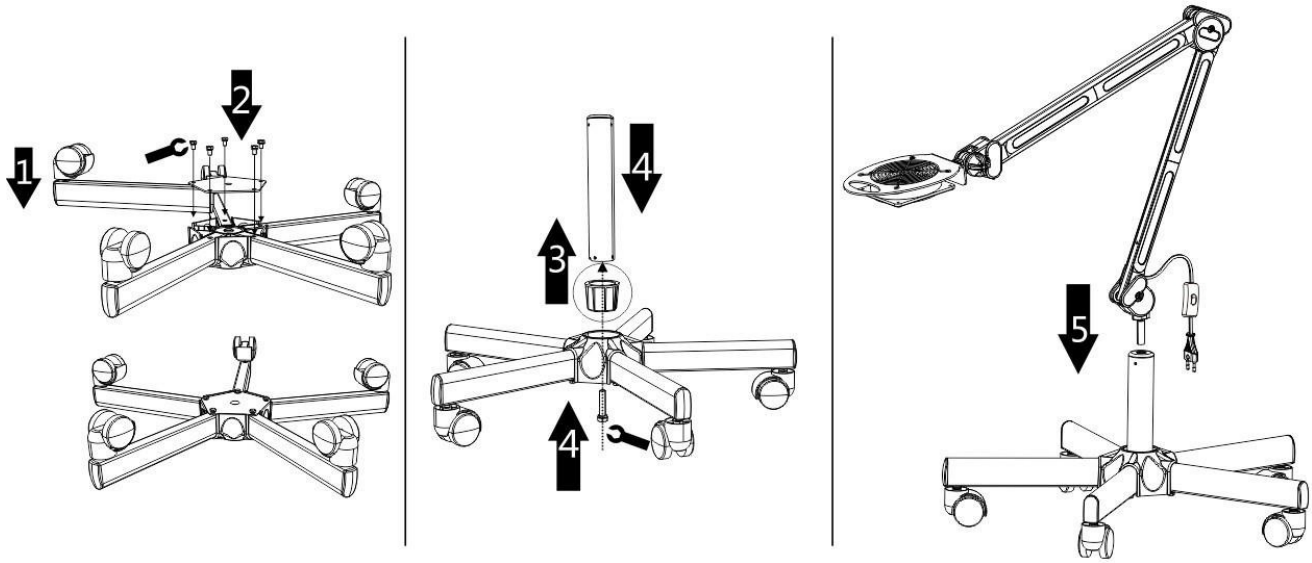

6

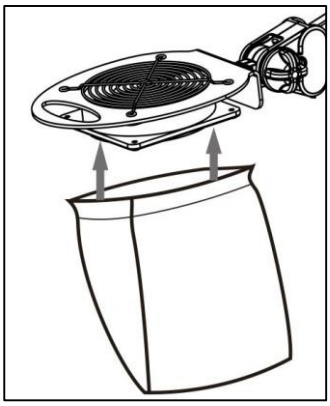

Mode d'emploi

1. Mettez le sac absorbeur.
2. Placez l'appareil sur une surface plane et stable.
3. Branchez la fiche d'alimentation sur une source d'énergie appropriée.
4. Ajuster le positionnement du corps et de l'absorbeur en fonction des besoins.
5. Mettez l'appareil en marche à l'aide de l'interrupteur marche/arrêt. Le bidon est prêt à fonctionner.
6. Lorsque vous avez terminé, éteignez l'appareil et débranchez-le de l'alimentation électrique. Nettoyer le filtre et l'appareil de l'extérieur.

MESURES DE SÉCURITÉ

1. L'appareil est un équipement professionnel destiné à être utilisé en chirurgie esthétique. L'utilisation de l'appareil uniquement par du personnel qualifié en esthétique permet d'éviter des conséquences indésirables pendant le traitement.

2. L'appareil ne doit pas être démonté ou utilisé à d'autres fins que celles indiquées dans le présent mode d'emploi. Tous les travaux d'entretien et de réparation doivent être effectués uniquement par un technicien agréé (société ACTIVESHOP Sp. z o.o.).

3. N'installez pas et n'utilisez pas l'appareil à proximité de liquides, d'endroits humides ou avec des mains mouillées - afin qu'aucun liquide ne pénètre dans l'appareil.

4. Débranchez immédiatement l'appareil de la prise de courant et contactez le service agréé par ACTIVESHOP Sp. z o.o. dans les cas suivants :

a) du liquide a pénétré dans l'appareil, b) l'appareil dégage une odeur étrange, fume ou émet des bruits bizarres,
c) le cordon d'alimentation a été endommagé, d) l'appareil a été renversé ou son boîtier a été endommagé.

5. Ne placez aucun objet sur les câbles. N'installez pas l'appareil dans un endroit où quelqu'un pourrait marcher sur le cordon d'alimentation.

6. Pour des raisons de sécurité, débranchez le cordon d'alimentation de la prise chaque fois que vous avez fini de travailler avec l'appareil.

7. N'introduisez rien dans l'ouverture de l'appareil. Si un objet étranger pénètre dans l'ouverture, retirez le câble de la prise et contactez le distributeur ou le fabricant.

8. Ne placez pas l'appareil sur un chariot, une étagère ou un véhicule instable. L'appareil peut être endommagé s'il tombe.

9. Afin de garantir la durée de vie fixe de l'appareil, il est recommandé de respecter un intervalle d'une minute avant d'appuyer à nouveau sur le bouton d'alimentation (entre la mise en marche et l'arrêt et vice versa).

10. L'alimentation électrique doit être conforme aux spécifications de la plaque signalétique. Dans le cas contraire, l'appareil risque de mal fonctionner, d'être endommagé ou même de brûler.

ATTENTION :

1. En cas d'endommagement du cordon d'alimentation ou d'autres dysfonctionnements, contactez un centre de service agréé afin d'éviter tout danger.

2. Cet appareil peut être utilisé par des enfants âgés d'au moins 8 ans et par des personnes dont les capacités physiques et mentales sont réduites et qui manquent d'expérience et de familiarité avec l'appareil, à condition qu'une surveillance ou des instructions soient données concernant l'utilisation de l'appareil en toute sécurité, de manière à ce que les risques associés soient compris.

3. L'équipement n'est pas destiné à être utilisé par des enfants. Ne laissez pas les enfants jouer avec l'appareil.

4. Ne laissez pas l'appareil sans surveillance lorsque des enfants ou des personnes n'ayant pas une connaissance suffisante de l'utilisation de l'appareil se trouvent à proximité.

5. Cet appareil électrique n'est pas un jouet. L'utilisation incorrecte ou le contact avec un appareil électrique peut présenter un risque pour la santé ou conduire à la mort.



ÉLIMINATION DE L'APPAREIL

Les appareils électriques usagés, les accessoires et l'emballage doivent être déposés dans des centres de recyclage conformément aux principes de protection de l'environnement. Les appareils électriques ne doivent pas être jetés dans les conteneurs d'ordures ménagères. Veuillez respecter les règles de mise au rebut de ces appareils.
Les déchets d'équipements électriques doivent être collectés séparément et remis aux points de collecte des déchets d'équipements électroniques et électriques. Afin de protéger l'environnement conformément à la directive 2012/19/CE relative aux déchets d'équipements électriques et électroniques, les déchets d'équipements électriques doivent être collectés séparément, puis remis aux points de collecte des déchets d'équipements électroniques et électriques.

Les appareils usagés et en fin de vie contiennent des composants entièrement recyclables et doivent donc être envoyés au retraitement. Ils doivent donc être remis aux points de collecte appropriés, ainsi qu'à ACTIVESHOP Ltd.

STOCKAGE ET TRANSPORT

L'appareil doit être transporté à une température comprise entre (-) 20 °C et (+) 50 °C uniquement dans son emballage d'origine. Stocker l'appareil dans un endroit bien ventilé, avec une humidité relative ne dépassant pas 75 %. Température de fonctionnement comprise entre (+) 10 °C et (+) 40 °C. Pendant les opérations de stockage et de transport, l'appareil ne doit pas être jeté ou échappé, ni exposé à des chocs mécaniques ou à des agents atmosphériques.