ACTIVESHOP®

INSTRUCCIONES DE USO

Absorbedor de polvo para pantógrafo Momo 6606



Importador:
ACTIVESHOP Sp. z o.o.
ul. Graniczna 8B, bud. DC 2A
54-610 Wrocław, Polonia
www.activeshop.com.pl
Rev. A 05/2024

Datos técnicos

Tensión nominal	220-240V
Potencia	20W
Velocidad de la turbina	2800/3200 RPM
Volumen de aire filtrado	300/400 m3 por hora
Nivel de ruido	51/58 dB
Dimensiones del ventilador	12 cm

Dimensiones de la unidad



Atención

- **Las bolsas del bidón son desechables. Una vez llena la bolsa, los poros se obstruyen, lo que provoca un flujo de aire deficiente, con la consecuencia de que el canister deja de cumplir su función. En estas circunstancias, los ventiladores también se ven sometidos a un esfuerzo excesivo, lo que puede provocar el fallo de la unidad.**

- El filtro debe vaciarse cada vez después del tratamiento y la unidad debe desinfectarse desde el exterior.

- No está permitido utilizar el aparato cerca de una bañera, lavabo u otro utensilio húmedo.

- Al conectar el enchufe, no toque sus partes metálicas.

Limpie el aparato periódicamente para evitar la acumulación de suciedad, polvo y otras sustancias indeseables. La acumulación de las mismas, puede provocar el mal funcionamiento del aparato o incluso dañar el equipo.

- No está permitido enrollar el cable de alimentación alrededor del aparato, ya que podría provocar un mal funcionamiento del cable.

- Asegúrese siempre de que el aparato esté alimentado por una fuente con el voltaje correcto. Asegúrese de que el enchufe está correctamente insertado en la toma de corriente. De lo contrario, podría producirse un incendio,

descargas eléctricas o quemaduras

- No conecte ni desconecte el aparato de la toma de corriente con las manos mojadas o húmedas.
- No utilice el aparato en las siguientes condiciones:
    - Cuando el cable o el enchufe se calientan o están dañados;
    - Cuando el enchufe esté flojo en la toma;
- El cable no debe modificarse, estirarse, doblarse ni retorcerse excesivamente.
- No coloque objetos pesados sobre el cable.
- Evite que entre polvo u otros elementos nocivos en el enchufe.
- No utilice ni guarde el aparato en el cuarto de baño ni en otras zonas con mucha humedad. Esto podría provocar una descarga e l é c t r i c a , un incendio o dañar el aislamiento.
- No permita que los niños utilicen el aparato.
- No utilice la unidad cerca de sustancias inflamables como: alcoholes, disolventes gasolina, aerosoles, etc. Esto podría provocar una explosión o un incendio.
- No sumerja el aparato en agua. Utilice el depósito para reponer el agua necesaria para el funcionamiento del aparato.
- El aparato no debe ser golpeado ni arrojado. Si el aparato resulta dañado por un impacto o una caída, no podrá seguir utilizándolo.
- No intente desmontar o reparar el aparato. Para reparaciones, póngase en contacto con el distribuidor al que al que adquirió el aparato o a un centro de servicio autorizado.

El juego consta de

Cuerpo	
Mástil	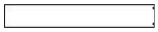
Patas del trípode	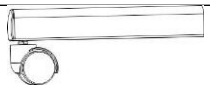
Base	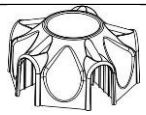
Plataforma	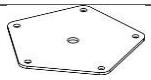
Tornillos M10	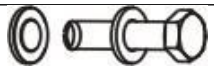
Tornillos M6	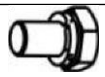
Llave	
Manguito de montaje	
Filtro	

Construcción de la unidad

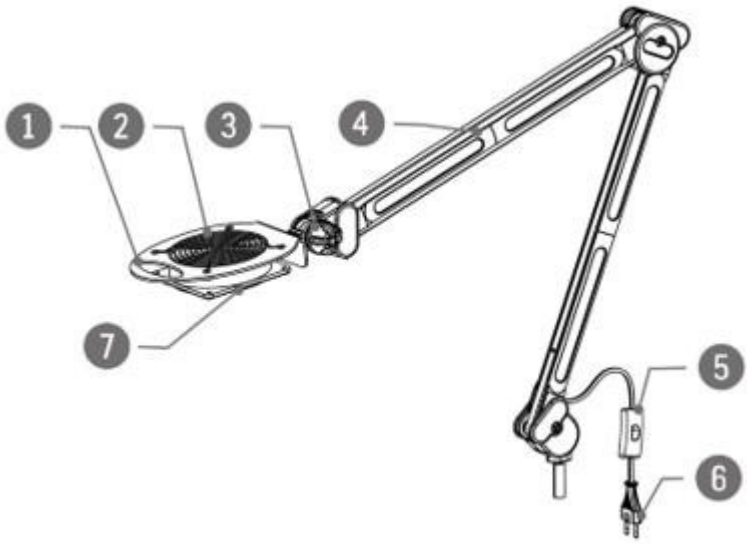

1. Asa
2. Ventilador
3. Mando de control
4. Brazo
5. Interruptor de encendido/apagado
6. Enchufe
7. Salida de aire

Montaje de la unidad

1. Fije las 5 patas del trípode a la base de la unidad. (Como se muestra en la imagen de abajo)
2. A continuación, coloque la plataforma en el centro para fijar todo junto. Para ello, utilice tornillos M6 (5 piezas).
3. Coloque el manguito de fijación en el extremo del poste e introdúzcalo en la base. Asegúrese de colocar primero el manguito de fijación y luego insertarlo en la base.
4. Utilice los tornillos M10 para fijar el poste en la base. El poste debe estar bien montado.
5. A continuación, deslice el cuerpo inferior en el poste para unir las piezas y ensamblar completamente la unidad.
6. Coloque la bolsa de absorción antes de utilizar el aparato.

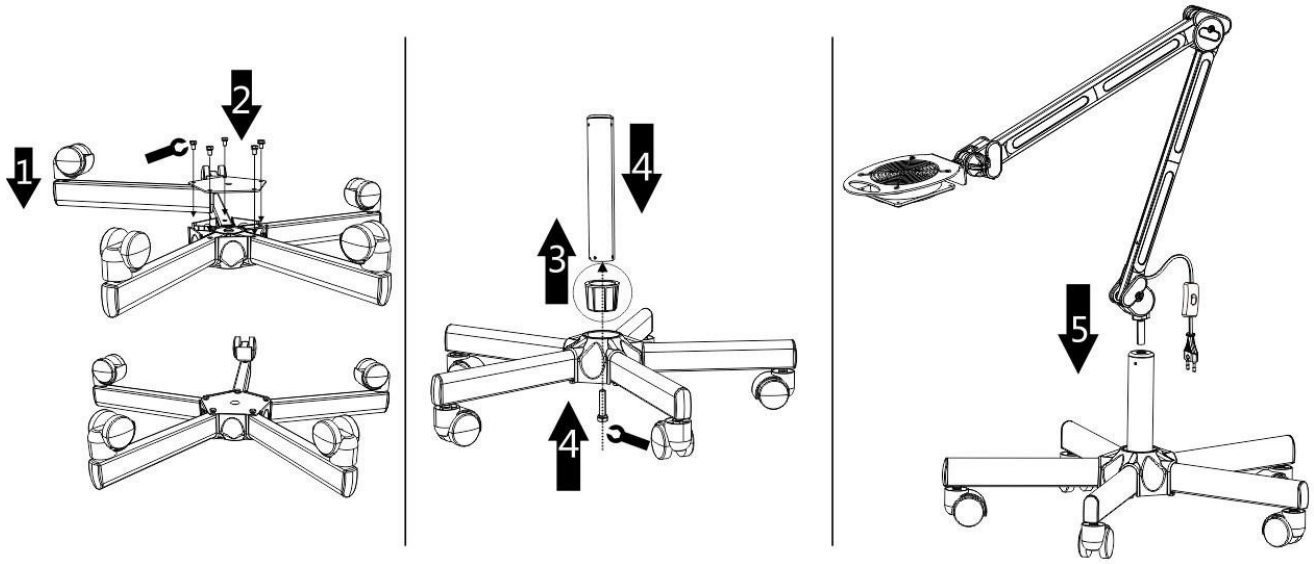

6

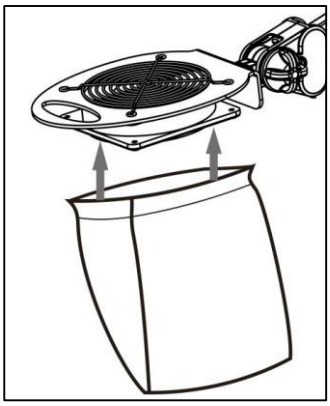

Instrucciones de uso

1. Coloque la bolsa absorbente.
2. Coloque el aparato sobre una superficie nivelada y estable.
3. Conecte el enchufe a una fuente de alimentación adecuada.
4. Ajuste la posición del cuerpo y del absorbedor según sea necesario.
5. Active el aparato mediante el interruptor de encendido/apagado. El bidón está listo para funcionar.
6. Cuando termine, apague el aparato y desconéctelo de la red eléctrica. Limpie el filtro y el aparato desde el exterior.

MEDIDAS DE SEGURIDAD

1. El aparato es un equipo profesional para uso en cirugías cosméticas. El manejo del aparato sólo por personal cosmético cualificado evita consecuencias indeseables durante el tratamiento.

2. El aparato no debe desmontarse ni intentar utilizarse para fines distintos de los indicados en estas instrucciones de uso. Todas las revisiones y reparaciones deben ser realizadas únicamente por un técnico de servicio autorizado (empresa ACTIVESHOP Sp. z o.o.).

3. No instale ni utilice el aparato cerca de líquidos, en lugares húmedos o con las manos mojadas, para que no penetren líquidos en el aparato.

4. Desenchufe inmediatamente el aparato de la toma de corriente y póngase en contacto con el servicio técnico autorizado de la empresa ACTIVESHOP Sp. z o.o. en los siguientes casos:

a) ha entrado líquido en el aparato, b) el aparato desprende un olor extraño, humo o hace ruidos extraños,
c) el cable de alimentación está dañado, d) el aparato ha sufrido un golpe o su carcasa está dañada.

5. No coloque ningún objeto sobre los cables. No instale el aparato donde alguien pueda pisar el cable de alimentación.

6. Por razones de seguridad, desenchufe el cable de alimentación cada vez que termine de trabajar con el aparato.

7. No introduzca ningún objeto en la abertura del aparato. Si entra algún objeto extraño en la abertura, desconecte el cable de la toma de corriente y póngase en contacto con el distribuidor o el fabricante.

8. No coloque el aparato sobre un carro, estante o vehículo inestable. El aparato puede dañarse si se cae.

9. Para garantizar la vida útil fija del aparato, se recomienda mantener un intervalo de un minuto antes de volver a pulsar el botón de encendido (entre el encendido y el apagado y viceversa).

10. La fuente de alimentación debe cumplir las especificaciones de la placa de características. De lo contrario, existe el riesgo de que el aparato funcione mal, se dañe o incluso se queme.

PRECAUCIÓN:

1. En caso de daños en el cable de alimentación u otras anomalías de funcionamiento, póngase en contacto con un centro de servicio autorizado; de este modo evitará situaciones de peligro.

2. Este aparato puede ser utilizado por niños de al menos 8 años de edad y por personas con capacidades físicas y mentales disminuidas y falta de experiencia y familiaridad con el equipo, si se proporciona supervisión o instrucciones sobre cómo utilizar el equipo de forma segura para que se comprendan los riesgos asociados.

3. El equipo no está diseñado para que los niños jueguen con él. No permita que los niños jueguen con el aparato.

4. No deje el aparato sin vigilancia cuando haya niños o personas sin conocimientos suficientes sobre el uso del aparato en las proximidades.

5. Este aparato eléctrico no es un juguete. El uso incorrecto o el contacto con un aparato eléctrico puede suponer un riesgo para la salud o provocar la muerte, por lo que el aparato debe utilizarse y guardarse fuera del alcance de los niños.



ELIMINACIÓN DEL APARATO

Elimine los aparatos eléctricos, accesorios y embalajes usados en centros de reciclaje de acuerdo con los principios de protección del medio ambiente. Los aparatos eléctricos no deben desecharse en los contenedores de basura doméstica. Por favor, siga las normas para la eliminación de tales
aparatos. Para proteger el medio ambiente, de conformidad con la Directiva 2012/19/CE sobre residuos de aparatos eléctricos y electrónicos, los residuos de aparatos eléctricos deben recogerse por separado y entregarse después a los puntos de recogida de residuos de aparatos electrónicos y eléctricos.

Los aparatos viejos y al final de su vida útil contienen componentes totalmente reciclables, por lo que deben enviarse para su reprocesamiento. Por lo tanto, deben entregarse a los puntos de recogida adecuados, así como a ACTIVESHOP Ltd.

ALMACENAMIENTO Y TRANSPORTE

La unidad debe transportarse a una temperatura comprendida entre (-) 20 °C y (+) 50 °C únicamente en su embalaje original. Almacene la unidad en un lugar bien ventilado con una humedad relativa no superior al 75%. Temperatura de funcionamiento de (+) 10 °C a (+) 40 °C. Durante los procesos de almacenamiento y transporte, el aparato no debe arrojarse ni dejarse caer, ni exponerse a golpes mecánicos o agentes atmosféricos.