ACTIVESHOP®

GEBRAUCHSANWEISUNG

Momo 6606 Stromabnehmer Staubabsorber



Importeur:
ACTIVESHOP Sp. z o.o.
ul. Graniczna 8B, bud. DC 2A
54-610 Wrocław, Polen
www.activeshop.com.pl
Rev. A 05/2024

Technische Daten

Nennspannung	220-240V
Leistung	20W
Drehzahl der Turbine	2800/3200 U/MIN
Volumen der gefilterten Luft	300/400 m3 pro Stunde
Geräuschpegel	51/58 dB
Abmessungen des Ventilators	12 cm

Abmessungen des Geräts



Achtung

- **Die Kanisterbeutel sind Einwegartikel! Wenn der Beutel gefüllt ist, verstopfen die Poren, was zu einem schlechten Luftstrom führt, so dass der Kanister seine Funktion nicht mehr erfüllt. Unter diesen Umständen werden auch die Ventilatoren übermäßig beansprucht, was zum Ausfall des Geräts führen kann.**

- Der Filter sollte nach jeder Behandlung entleert und das Gerät von außen desinfiziert werden.
- Das Gerät darf nicht in der Nähe einer Badewanne, eines Waschbeckens oder anderer nasser Utensilien verwendet werden.
- Berühren Sie beim Anschließen des Steckers nicht dessen Metallteile.

Reinigen Sie das Gerät regelmäßig, um die Ansammlung von Schmutz, Staub und anderen unerwünschten Substanzen zu vermeiden. Die Ansammlung von Schmutz, Staub und anderen unerwünschten Stoffen kann zu Fehlfunktionen des Geräts oder sogar zu Schäden am Gerät führen.

- Das Netzkabel darf nicht um das Gerät gewickelt werden, da dies zu Fehlfunktionen des Kabels führen kann.
- Achten Sie immer darauf, dass das Gerät von einer Stromquelle mit der korrekten Nennspannung versorgt wird. Achten Sie darauf, dass der Stecker richtig in die Steckdose eingesteckt ist. Andernfalls kann es zu einem Brand kommen,

Stromschlag oder Verbrennungen führen.

- Schließen Sie das Gerät nicht mit nassen oder feuchten Händen an die Steckdose an und ziehen Sie es nicht aus der Steckdose.
- Verwenden Sie das Gerät nicht unter den folgenden Bedingungen:
  - Wenn das Kabel oder der Stecker heiß oder beschädigt ist;
  - Wenn der Stecker locker in der Steckdose sitzt;
- Das Kabel darf nicht verändert, gedehnt, übermäßig gebogen oder verdreht werden.
- Es darf nichts Schweres auf das Kabel gestellt werden.
- Verhindern Sie, dass Staub oder andere schädliche Elemente in den Stecker gelangen.
- Verwenden oder lagern Sie das Gerät nicht im Badezimmer oder in anderen Räumen mit hoher Luftfeuchtigkeit. Dies könnte zu einem elektrischen Schlag, einem Brand oder einer Beschädigung der Isolierung führen.
- Erlauben Sie Kindern nicht, das Gerät zu benutzen.
- Verwenden Sie das Gerät nicht in der Nähe von entflammbaren Stoffen wie: Alkoholen, Lösungsmitteln, Benzin, Aerosolsprays usw. Dies könnte zu einer Explosion oder einem Brand führen.
- Das Gerät darf nicht in Wasser getaucht werden. Benutzen Sie den Vorratsbehälter, um das für den Betrieb des Geräts erforderliche Wasser nachzufüllen.
- Das Gerät darf nicht gestoßen oder geworfen werden. Wenn das Gerät durch Stöße oder Stürze beschädigt wird, können Sie es nicht weiter verwenden.
- Versuchen Sie nicht, das Gerät zu zerlegen oder zu reparieren. Wenden Sie sich für Reparaturen an den Händler, bei dem

bei dem das Gerät gekauft wurde, oder an eine autorisierte Kundendienststelle.

Das Set umfasst

Körper	
Stange	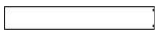
Stativbeine	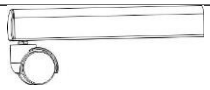
Sockel	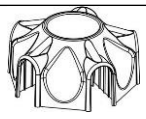
Plattform	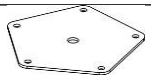
Schrauben M10	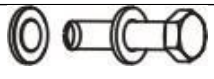
Schrauben M6	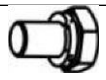
Schlüssel	
Montagehülse	
Filter	

Konstruktion der Einheit

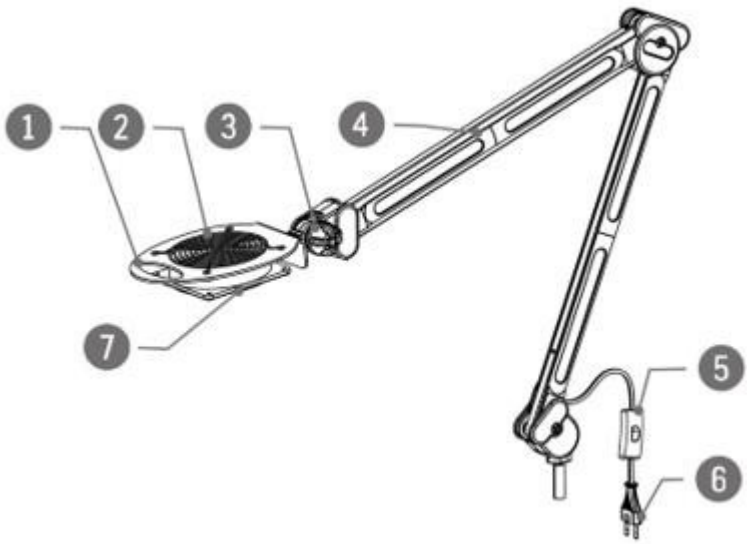

1. Handgriff
2. Ventilator
3. Bedienknopf
4. Arm
5. Ein/Aus-Schalter
6. Netzstecker
7. Luftauslass

Montage des Geräts

1. Befestigen Sie die 5 Beine des Stativs an der Basis des Geräts. (Wie in der Abbildung unten gezeigt)
2. Legen Sie dann die Plattform in die Mitte, um alles zusammen zu befestigen. Verwenden Sie dazu M6-Schrauben (5 Stück).
3. Setzen Sie die Befestigungshülse auf das Ende des Pfostens und führen Sie ihn in den Sockel ein. Achten Sie darauf, dass Sie zuerst die Befestigungshülse aufsetzen und dann in den S o c k e l einführen.
4. Verwenden Sie die M10-Schrauben, um den Pfosten im Sockel zu befestigen. Der Pfosten sollte sicher befestigt sein.
5. Schieben Sie dann den unteren Körper in den Pfosten, um die Teile miteinander zu verbinden und die Einheit vollständig zusammenzubauen.
6. Bringen Sie vor dem Gebrauch den Absorberbeutel an.

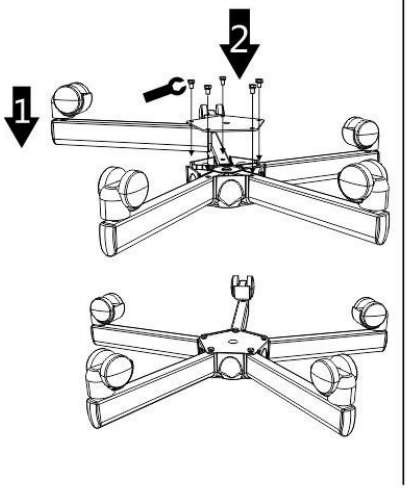

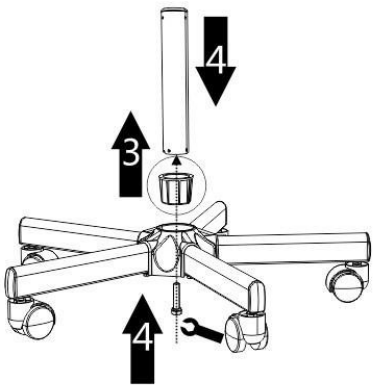

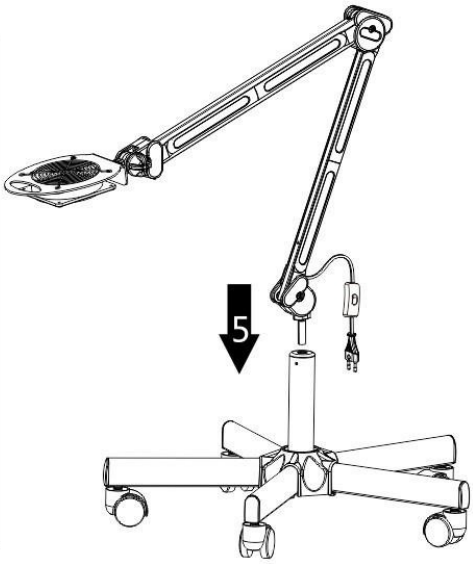

6

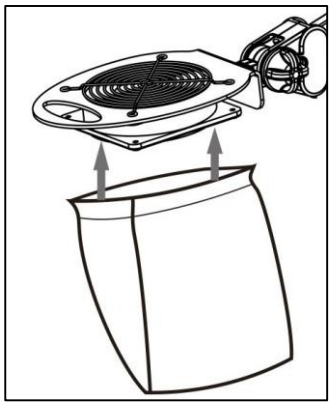

Gebrauchsanweisung

1. Ziehen Sie den Absorbersack an.
2. Stellen Sie das Gerät auf eine ebene und stabile Fläche.
3. Schließen Sie den Netzstecker an eine geeignete Stromquelle an.
4. Passen Sie die Positionierung des Gehäuses und des Absorbers nach Bedarf an.
5. Schalten Sie das Gerät mit dem Ein/Aus-Schalter ein. Der Kanister ist betriebsbereit.
6. Wenn Sie fertig sind, schalten Sie das Gerät aus und trennen Sie es vom Stromnetz. Reinigen Sie den Filter und das Gerät von außen.

SICHERHEITSMASSNAHMEN

1. Das Gerät ist eine professionelle Ausrüstung für den Einsatz in kosmetischen Praxen. Die Bedienung des Geräts nur durch qualifiziertes kosmetisches Personal vermeidet unerwünschte Folgen während der Behandlung.

2. Das Gerät darf nicht zerlegt oder für andere als die in dieser Gebrauchsanweisung angegebenen Zwecke verwendet werden. Alle Wartungs- und Reparaturarbeiten dürfen nur von einem autorisierten Servicetechniker (Firma ACTIVESHOP Sp. z o.o.) durchgeführt werden.

3. Installieren und bedienen Sie das Gerät nicht in der Nähe von Flüssigkeiten, an nassen Orten oder mit nassen Händen - damit keine Flüssigkeiten in das Gerät gelangen.

4. Ziehen Sie in folgenden Fällen sofort den Stecker aus der Steckdose und wenden Sie sich an den von ACTIVESHOP Sp. z o.o. autorisierten Kundendienst:

a) Flüssigkeit in das Gerät eingedrungen ist, b) das Gerät einen seltsamen Geruch oder Rauch abgibt oder seltsame Geräusche macht,
c) das Netzkabel beschädigt wurde, d) das Gerät umgestoßen oder sein Gehäuse beschädigt wurde.

5. Stellen Sie keine Gegenstände auf die Kabel. Stellen Sie das Gerät nicht so auf, dass jemand auf das Netzkabel treten kann.

6. Ziehen Sie das Netzkabel aus Sicherheitsgründen jedes Mal aus der Steckdose, wenn Sie die Arbeit mit dem Gerät beenden.

7. Stecken Sie keine Gegenstände in die Öffnung des Geräts. Wenn ein Fremdkörper in die Öffnung gelangt, ziehen Sie das Kabel aus der Steckdose und wenden Sie sich an den Händler oder den Hersteller.

8. Stellen Sie das Gerät nicht auf einen instabilen Wagen, ein Regal oder ein Fahrzeug. Bei einem Sturz kann das Gerät beschädigt werden.

9. Um die feste Lebensdauer des Geräts zu gewährleisten, wird empfohlen, einen Abstand von einer Minute einzuhalten, bevor der Netzschalter erneut gedrückt wird (zwischen Ein- und Ausschalten und umgekehrt).

10. Die Stromversorgung muss mit den Angaben auf dem Typenschild übereinstimmen. Andernfalls besteht die Gefahr, dass das Gerät nicht richtig funktioniert, beschädigt wird oder sogar ausbrennt.

VORSICHT!

1. Wenden Sie sich im Falle einer Beschädigung des Netzkabels oder einer anderen Störung an einen autorisierten Kundendienst, um Gefahren zu vermeiden.

2. Dieses Gerät kann von Kindern im Alter von mindestens 8 Jahren und von Personen mit eingeschränkten körperlichen und geistigen Fähigkeiten und mangelnder Erfahrung und Vertrautheit mit dem Gerät benutzt werden, wenn eine Beaufsichtigung oder Einweisung in den sicheren Gebrauch des Geräts erfolgt, so dass die damit verbundenen Risiken verstanden werden.

3. Das Gerät ist nicht dazu bestimmt, von Kindern benutzt zu werden. Erlauben Sie Kindern nicht, mit dem Gerät zu spielen.

4. Lassen Sie das Gerät nicht unbeaufsichtigt, wenn sich Kinder oder Personen, die nicht ausreichend mit dem Gebrauch des Geräts vertraut sind, in der Nähe befinden.

5. Dieses Elektrogerät ist kein Spielzeug. Die unsachgemäße Verwendung oder der Kontakt mit einem Elektrogerät kann ein Gesundheitsrisiko darstellen oder zum Tod führen, daher sollte das Gerät außerhalb der Reichweite von Kindern verwendet und gelagert werden.



ENTSORGUNG DES GERÄTES

Entsorgen Sie verbrauchte Elektrogeräte, Zubehör und Verpackungen bei Recyclinghöfen unter Beachtung der Grundsätze des Umweltschutzes. Elektrogeräte dürfen nicht über den Hausmüll entsorgt werden. Bitte beachten Sie die Vorschriften für die Entsorgung solcher Geräte
Geräte. Um die Umwelt gemäß der Richtlinie 2012/19/EU über Elektro- und Elektronik-Altgeräte zu schützen, müssen Elektro-Altgeräte getrennt gesammelt und dann an Sammelstellen für Elektro- und Elektronik-Altgeräte abgegeben werden.

Altgeräte enthalten vollständig recycelbare Bestandteile und sollten daher der Wiederaufbereitung zugeführt werden. Sie sollten daher bei entsprechenden Sammelstellen sowie bei ACTIVESHOP Ltd. abgegeben werden.

LAGERUNG UND TRANSPORT

Das Gerät sollte bei einer Temperatur zwischen (-) 20 °C und (+) 50 °C nur in der Originalverpackung transportiert werden. Lagern Sie das Gerät in einem gut belüfteten Raum mit einer relativen Luftfeuchtigkeit von nicht mehr als 75 %. Betriebstemperatur von (+) 10 °C bis (+) 40 °C. Während der Lagerung und des Transports darf das Gerät nicht geworfen oder fallen gelassen werden und keinen mechanischen Stößen oder Witterungseinflüssen ausgesetzt werden.