ACTIVESHOP®

NÁVOD K POUŽITÍ

Momo 6606 pohlcovač prachu pro pantograf



Dovozce:
z o.o.
ul. Graniczna 8B, bud. DC
2A 54-610 Wrocław, Polsko
www.activeshop.com.pl
Rev. A 05/2024

Technické údaje

Jmenovité napětí	220-240V
Napájení	20W
Otáčky turbíny	2800/3200 OT/MIN
Objem filtrovaného vzduchu	300/400 m3 za hodinu
Hladina hluku	51/58 dB
Rozměry ventilátoru	12 cm

Rozměry jednotky



Pozor

- **Sáčky do kanystru jsou na jedno použití! Po naplnění sáčku dojde k ucpání pórů, což má za následek špatné proudění vzduchu a kanystr přestane plnit svou funkci. Za těchto okolností jsou také ventilátory vystaveny nadměrnému namáhání, což může způsobit selhání jednotky.**

- Filtr by se měl vždy po ošetření vyprázdnit a jednotka by se měla zvenčí dezinfikovat.

- Není dovoleno používat spotřebič v blízkosti vany, umyvadla nebo jiného mokrého nádobí.

- Při připojování zástrčky se nedotýkejte jejích kovových částí.

Spotřebič pravidelně čistěte, aby se na něm nehromadily nečistoty, prach a jiné nežádoucí látky. Jejich nahromadění může vést k nesprávné funkci spotřebiče nebo dokonce k jeho poškození.

- Není dovoleno omotávat napájecí kabel kolem spotřebiče, může to způsobit jeho nesprávnou funkci.

- Vždy se ujistěte, že je spotřebič napájen ze zdroje se správným jmenovitým napětím. Ujistěte se, že je zástrčka správně zasunuta do zásuvky. V opačném případě může dojít k požáru,

úrazu elektrickým proudem nebo popálení

- Spotřebič nepřipojujte ani neodpojujte ze zásuvky mokrýma nebo vlhkýma rukama.
- Spotřebič nepoužívejte za následujících podmínek:
    - Pokud je kabel nebo zástrčka horká nebo poškozená;
    - pokud je zástrčka v zásuvce uvolněná;
- Šňůra nesmí být upravována, natahována, nadměrně ohýbána nebo kroucena.
- Na šňůru se nesmí pokládat nic těžkého.
- Zabraňte vniknutí prachu nebo jiných škodlivých prvků do zástrčky.
- Nepoužívejte ani neskladujte spotřebič v koupelně nebo v jiných prostorách s vysokou vlhkostí. Mohlo by to vést k úrazu elektrickým proudem, požáru nebo poškození izolace.
- Nedovolte, aby spotřebič používaly děti.
- Přístroj nepoužívejte v blízkosti hořlavých látek, jako jsou: alkoholy, rozpouštědla, benzínu, aerosolových sprejů apod. Mohlo by dojít k výbuchu nebo požáru.
- Přístroj nesmí být ponořen do vody. K doplňování vody potřebné pro provoz přístroje používejte zásobník.
- Do přístroje se nesmí narážet ani s ním házet. Pokud dojde k poškození spotřebiče nárazem nebo pádem, nelze jej dále používat.
- Nepokoušejte se zařízení rozebírat nebo opravovat. V případě oprav se obraťte na distributora z u kterého bylo zařízení zakoupeno, nebo v autorizovaném servisním středisku.

Sada obsahuje

Tělo	
Tyč	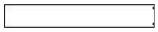
Nohy stativu	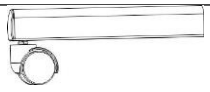
Základna	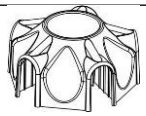
Plošina	
Šrouby M10	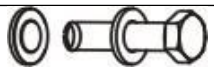
Šrouby M6	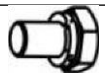
Klíč	
Montážní pouzdro	
Filtr	

Konstrukce jednotky

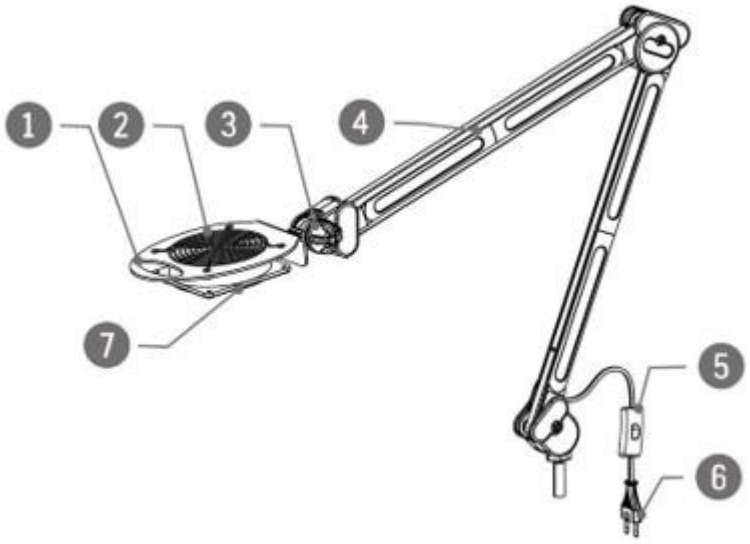

1. Rukojeť
2. Ventilátor
3. Ovládací knoflík
4. Rameno
5. Vypínač
6. Napájecí zástrčka
7. Výstup vzduchu

Montáž jednotky

1. Připevněte 5 nohou ze stativu k základně jednotky. (Jak je znázorněno na obrázku níže)
2. Poté umístěte plošinu doprostřed, abyste vše upevnili dohromady. Použijte k tomu šrouby M6 (5 kusů).
3. Nasaďte upevňovací pouzdro na konec sloupku a zasuňte jej do základny. Ujistěte se, že jste nejprve nasadili upevňovací pouzdro a poté jej zasunuli do základny.
4. Pomocí šroubů M10 upevněte sloupek v základně. Sloupek by měl být bezpečně upevněn.
5. Poté zasuňte spodní těleso do sloupku, aby se díly spojily dohromady a jednotka byla zcela sestavena.
6. Před použitím nasaďte absorpční vak.

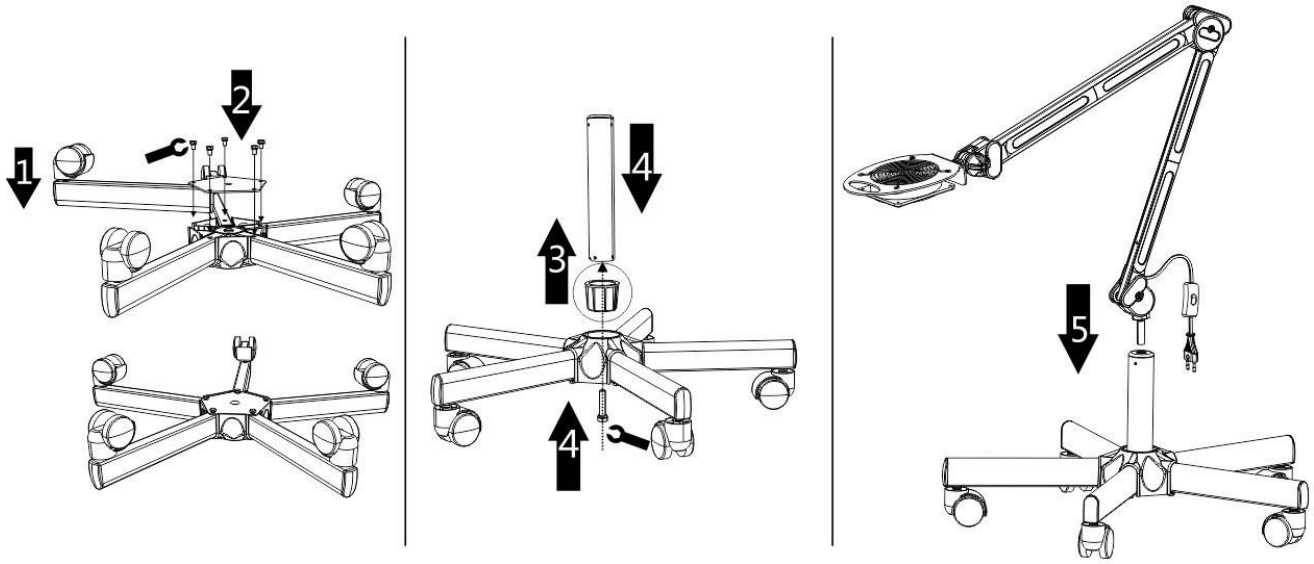

6

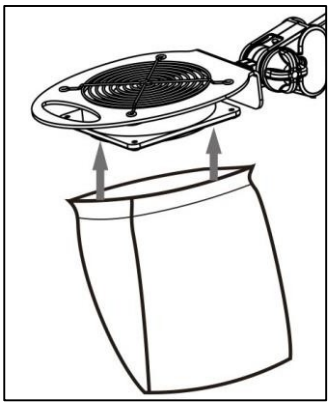

Návod k použití

1. Nasaďte absorpční vak.
2. Umístěte přístroj na rovný a stabilní povrch.
3. Připojte síťovou zástrčku k vhodnému zdroji napájení.
4. Podle potřeby upravte polohu tělesa a tlumiče.
5. Spotřebič aktivujte pomocí vypínače. Kanystr je připraven k provozu.
6. Po dokončení vypněte spotřebič a odpojte jej od zdroje napájení. Vyčistěte filtr a spotřebič z vnější strany.

BEZPEČNOSTNÍ OPATŘENÍ

1. Spotřebič je profesionální zařízení pro použití v kosmetických ordinacích. Obsluha přístroje pouze kvalifikovaným kosmetickým personálem zabrání nežádoucím následkům při ošetření.

2. Přístroj se nesmí rozebírat ani se pokoušet používat k jiným účelům, než je uvedeno v tomto návodu k použití. Veškerý servis a opravy smí provádět pouze autorizovaný servisní technik (společnost ACTIVESHOP Sp. z o.o.).

3. Přístroj neinstalujte ani nepoužívejte v blízkosti kapalin, na mokrých místech nebo s mokrýma rukama - aby se do přístroje nedostaly žádné kapaliny.

4. V následujících případech okamžitě odpojte přístroj ze zásuvky a obraťte se na autorizovaný servis poskytovaný společností ACTIVESHOP Sp. z o.o.:

a) do spotřebiče vnikla kapalina, b) spotřebič vydává zvláštní zápach, kouř nebo vydává zvláštní zvuky,
c) došlo k poškození napájecího kabelu, d) spotřebič byl převrácen nebo byl poškozen jeho kryt.

5. Na kabely nepokládejte žádné předměty. Neinstalujte přístroj na místa, kde by někdo mohl šlápnout na napájecí kabel.

6. Z bezpečnostních důvodů vytáhněte napájecí kabel ze zásuvky pokaždé, když s přístrojem skončíte práci.

7. Do otvoru přístroje nic nevkládejte. Pokud se do otvoru dostane cizí předmět, vyjměte kabel ze zásuvky a kontaktujte distributora nebo výrobce.

8. Nepokládejte spotřebič na nestabilní vozík, polici nebo vozidlo. Při pádu může dojít k poškození přístroje.

9. Aby byla zaručena pevná životnost spotřebiče, doporučuje se před dalším stisknutím tlačítka napájení (mezi zapnutím a vypnutím a naopak) dodržet interval jedné minuty.

10. Napájení musí odpovídat údajům uvedeným na typovém štítku. V opačném případě hrozí nebezpečí poruchy, poškození nebo dokonce vyhoření spotřebiče.

UPOZORNĚNÍ:

1. V případě poškození napájecího kabelu nebo jiných poruch se obraťte na autorizované servisní středisko - předejdete tak nebezpečí.

2. Tento spotřebič mohou používat děti ve věku nejméně 8 let a osoby se sníženými fyzickými a duševními schopnostmi a s nedostatečnými zkušenostmi a znalostmi zařízení, pokud je zajištěn dohled nebo je poskytnuto poučení o bezpečném používání zařízení tak, aby byla pochopena související rizika.

3. Zařízení není určeno k tomu, aby si s ním hrály děti. Nedovolte dětem, aby si se zařízením hrály.

4. Nenechávejte spotřebič bez dozoru, pokud se v jeho blízkosti nacházejí děti nebo osoby bez dostatečných znalostí o používání spotřebiče.

5. Tento elektrický spotřebič není hračka. Nesprávné použití nebo kontakt s elektrickým spotřebičem může ohrozit zdraví nebo vést k úmrtí, proto by měl být spotřebič používán a skladován mimo dosah dětí.



LIKVIDACE SPOTŘEBIČE

Použité elektrické spotřebiče, příslušenství a obaly likvidujte v recyklačních střediscích v souladu se zásadami ochrany životního prostředí. Elektrické spotřebiče by neměly být vyhazovány do kontejnerů na domovní odpad. Dodržujte pravidla pro jejich likvidaci vybavení. V zájmu ochrany životního prostředí v souladu se směrnicí 2012/19/ES o odpadních elektrických a elektronických zařízeních je třeba elektroodpad sbírat odděleně a následně jej předat do sběrných míst pro elektroodpad.

Vysloužilé a staré spotřebiče obsahují plně recyklovatelné součásti, a proto by měly být předány k přepracování. Proto by měly být odevzdávány na příslušných sběrných místech a také společnosti ACTIVESHOP s.r.o.

SKLADOVÁNÍ A PŘEPRAVA

Přístroj by měl být přepravován při teplotě od (-) 20 °C do (+) 50 °C pouze v původním obalu. Přístroj skladujte v dobře větraném prostoru s relativní vlhkostí nejvýše 75 %. Provozní teplota (+) 10 °C až (+) 40 °C. Během skladovacích a přepravních procesů nesmí být přístroj hozen nebo upuštěn, vystaven mechanickým nárazům nebo atmosférickým vlivům.