ACTIVESHOP®

Návod na použitie

Kozmetické kreslo Azzurro Lux 3m



Dovozca:
z o.o.
Ul. Graniczna 8b, bud. DC2A
54-610 Wrocław, Poľsko
www.activeshop.com.pl
Rev. A/07/2025

Skenovanie pre rôzne jazyky

III CE

Pozor!

1. Opierka nôh nie je navrhnutá tak, aby uniesla plnú hmotnosť dospelého človeka.
2. Nesedajte si priamo na opierku rúk alebo nôh.
3. Nezdvíhajte väčšiu váhu, ako je sedadlo schopné uniesť.
4. Z bezpečnostných dôvodov vždy zapájajte napájací kábel do uzemnenej zásuvky.
5. Napájací kábel k jednotke nepripájajte. Zdvíhanie alebo ťahanie za napájací kábel ho môže poškodiť. Uistite sa, že napájací kábel sa dá v núdzovej situácii ľahko odpojiť.
6. Pred premiestňovaním elektrického kozmetického kresla odstráňte napájací kábel, aby sa nezasekol medzi časťami kresla.
7. Ak je napájací kábel poškodený, okamžite ho odpojte, kreslo nepoužívajte a obráťte sa na autorizované servisné stredisko. Používajte iba originálny napájací kábel.
8. Nedovoľte, aby osoba, ktorá nevykonáva ošetrenie, ovládala diaľkový ovládač.
9. Pod kreslo neumiestňujte žiadne predmety.
10. Uistite sa, že je okolo sedadla dostatočný voľný priestor, aby sa dalo voľne skladať a rozkladať.
11. Uistite sa, že v okolí sedadla nie sú žiadne ostré alebo škodlivé predmety, ktoré by mohli zariadenie poškodiť.
12. Jednotku sami neupravujte. Ak kreslo nefunguje správne, prestaňte ho používať a obráťte sa na autorizované servisné stredisko.
13. Na sedadlo nehádžte žiadne ťažké predmety ani naň neskáčte.

Montáž

1. Vložte opierku hlavy do otvoru umiestneného v hornej časti operadla (obr. 1).
2. Umiestnite a pripojte ľavú a pravú podrúčku k čapu sedadla a otočte ich o 90° proti smeru hodinových ručičiek (obr. 2.).

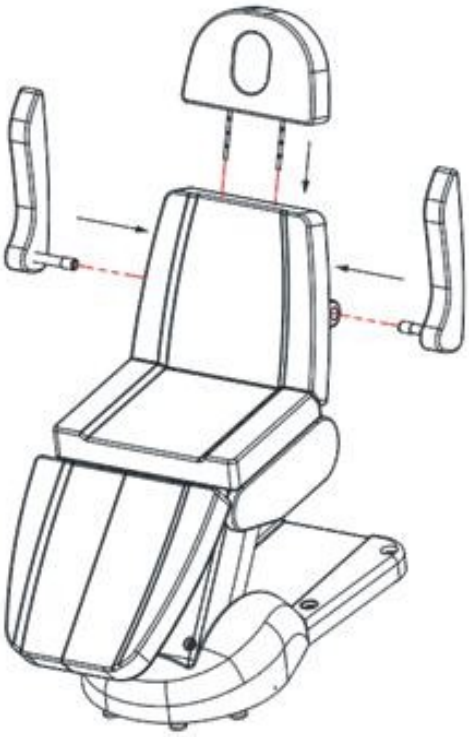

Obr.1



Obr.2

Diaľkové ovládanie

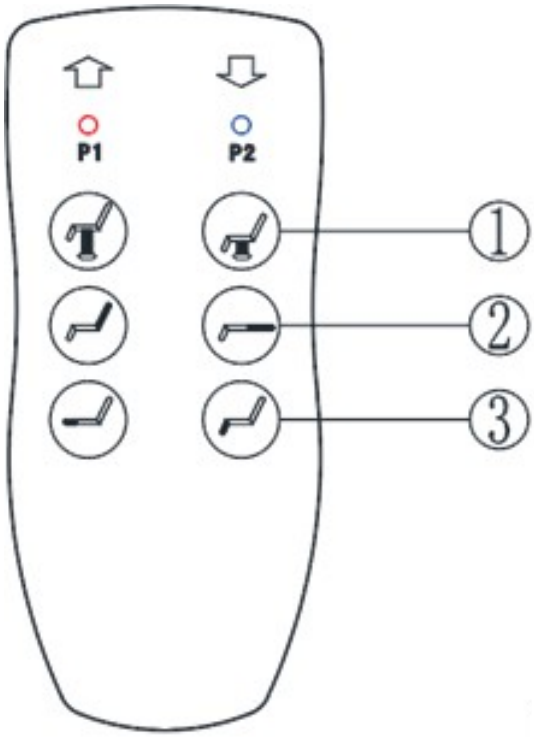

1. Stlačte tlačidlo  Tlačidlo na zdvihnutie sedadla.
1. Stlačte tlačidlo  pre spustenie sedadla.
2. Stlačte tlačidlo  na zvýšenie uhla operadla.
2. Stlačte tlačidlo  na zníženie uhla operadla.
3. Stlačením tlačidla  zvýšite uhol opierky nôh. 3.

3. Stlačením tlačidla  znížite uhol opierky nôh.

Ďalšie funkcie

- Potiahnite rukoväť dozadu a podržte ju, aby ste nastavili uhol opierky nôh.

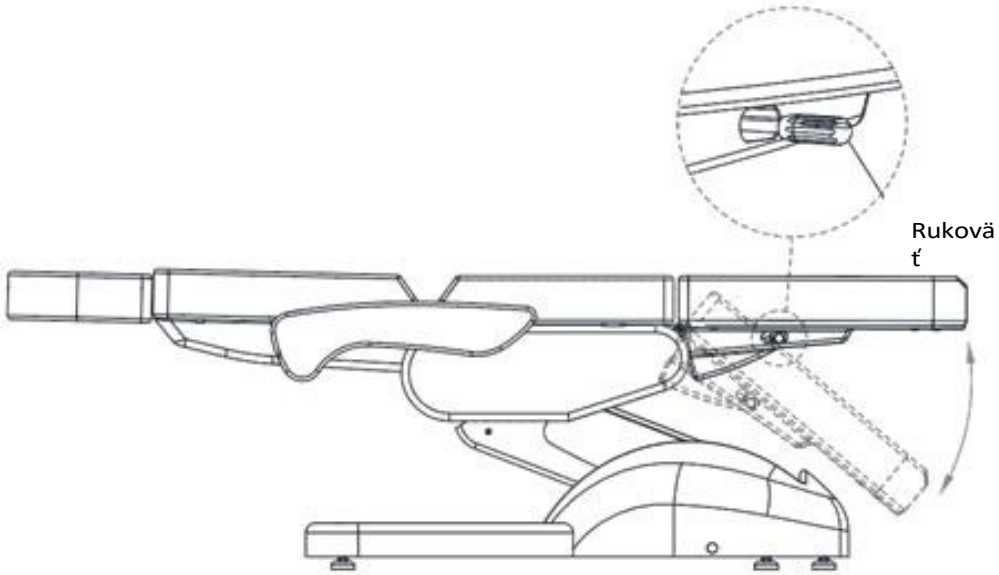

- Výšku opierky hlavy možno nastaviť jej vytiahnutím nahor alebo zatlačením nadol.

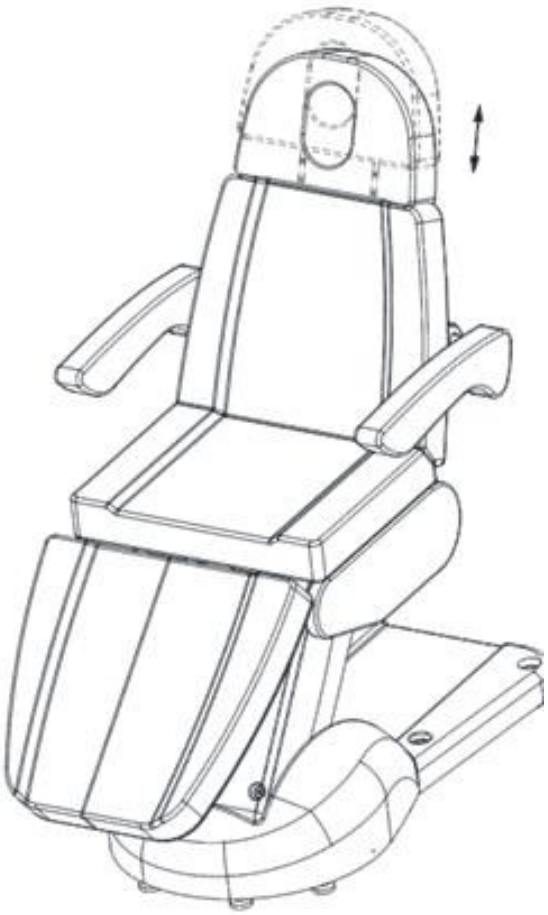

Opatrenia na údržbu:

Čistenie a dezinfekcia jednotky:

- Pred čistením odpojte jednotku od napájania.
- Aby sa povrch kresla udržiaval v dobrom stave, musí sa pravidelne čistiť. Nezabudnite stoličku vyčistiť a vydezinfikovať po každom použití. Odporúčame vykonávať dôkladnú dezinfekciu raz za mesiac.

I Kovové a plastové povrchy

- Ak chcete vyčistiť kovové a plastové povrchy a ovládacie prvky, utrite ich vlhkou s handričkou. Na čistenie ťažko prístupných miest alebo rohov dobre poslúži malá kefka. Na čistenie spotrebiča nepoužívajte príliš veľa tekutiny. Potom spotrebič vydezinfikujte vhodnou tekutinou.

II Povrchy z nehrdzavejúcej ocele

- Najlepšie funguje čistenie jemným roztokom čistiaceho prostriedku. Na odstránenie odolných škvŕn možno použiť čpavok a väčšinu rozpúšťadiel. Vyhnite sa roztokom na báze chlóru.

III Lakované alebo pochrómované kovové povrchy

- Na čistenie nepoužívajte vodné prúdy (sprchy, vysokotlakové vodné delá).
- Nečistite pri vysokých teplotách a vysokej vlhkosti a nevystavujte prístroj podmienkam, ktoré by mohli viesť k zaplaveniu tekutinou.
- Na čistenie nepoužívajte rozpúšťadlá ani kyseliny.

IV Povrch stoličky

- Povrch sedadla rovnomerne utrite špeciálnym čistiacim prostriedkom na kožu a potom ho utrite čistou, mäkkou handričkou.

Pred údržbou odpojte zariadenie od elektrickej siete.

- Opravy by mal vykonávať skúsený a výrobcom autorizovaný personál.
- Opravy vykonávané neautorizovaným personálom môžu spôsobiť zranenie alebo poškodenie prístroja, za ktoré výrobca nezodpovedá.
- Používajte len originálne náhradné diely schválené výrobcom.
- Elektrické kozmetické kreslo ani príslušenstvo nepoužívajte, ak nefungujú správne.
- Všetky práce na údržbe a opravách musia byť zdokumentované.

Attention.

- Ak zistíte akékoľvek poruchy, prestaňte zariadenie používať a kontaktujte autorizovaného servisné stredisko. Otvoriť alebo vymeniť pohon môže len skúsený alebo autorizovaný personál / riadiacu jednotku.
- Ak je niektorá časť zariadenia poškodená, odpojte napájací kábel a prestaňte ho používať. Potom to oznámte servisnému oddeleniu.

Riešenie problémov:

Problém	Rozpoznanie	Riešenie
Tlačidlá nereagujú	- Skontrolujte, či je pripojená sieťová zástrčka - Skontrolujte, či všetky zástrčky spájajúce transformátor sú správne pripojené	- Odpojte napájaciu zástrčku a znovu ju pripojte - Odpojte všetky pripojovacie zástrčky a znovu ich zapojte
Pri zdvíhaní kresla sa objavuje hluk a vibrácie	- Uvoľnené skrutky	- Utiahnite skrutky
LED dióda sa nerozsvieti	- Kábel diaľkového ovládania nie je dobre pripojený alebo diaľkové ovládanie diaľkové ovládanie je chybné	- Znovu pripojte kábel, ak stále nefunguje, vymeňte diaľkový ovládač

Technické údaje:

Rozmery: 2000 x 810 x 610-910 mm
Maximálne zaťaženie: 1,5 mm:
Hmotnosť: 140 kg Čistá hmotnosť: 76
kg
Rozsah nastaviteľnej výšky: 610-910 mm
Vstupné napätie: AC 100-130 V / 220-240 V, 50/60 Hz Výstupné
napätie: DC 24 V

BEZPEČNOSTNÉ OPATRENIA

1. Zariadenie je profesionálne zariadenie určené na použitie v kozmetických salónoch. Obsluha zariadenia len kvalifikovaným kozmetickým personálom zabraňuje nežiaducim účinkom počas ošetrenia.

2. Zariadenie nerozoberajte a nepokúšajte sa ho používať na iné účely, ako sú uvedené v tejto príručke. Akýkoľvek servis a opravy musí vykonávať len autorizovaný servisný technik (spoločnosť ACTIV Tomasz Pacholczyk).

3. Zariadenie neinštalujte ani nepoužívajte v blízkosti kvapalín, na mokrých miestach alebo s mokrými rukami - aby sa do zariadenia nedostali žiadne kvapaliny.

4. Okamžite vytiahnite zástrčku zo zásuvky a kontaktujte autorizovaný servis spoločnosti ACTIV Tomasz Pacholczyk v nasledujúcich prípadoch: a) do zariadenia sa dostala kvapalina, b) zariadenie vydáva zvláštny zápach, dym alebo vydáva zvláštne zvuky, c) došlo k poškodeniu napájacieho kábla, d) zariadenie bolo prevrátené alebo bol poškodený jeho kryt.

5. Na káble neumiestňujte žiadne predmety. Zariadenie neinštalujte na miesta, kde by niekto mohol stúpiť na napájací kábel.

6. Z bezpečnostných dôvodov odpojte napájací kábel zo zásuvky vždy, keď skončíte prácu s prístrojom.

7. Do otvoru spotrebiča nič nevkladajte. Ak sa do otvoru dostane cudzí predmet, vytiahnite kábel zo zásuvky a kontaktujte distribútora alebo výrobcu.

8. Spotrebič neumiestňujte na nestabilný vozík, policu alebo vozidlo. V prípade pádu sa môže prístroj poškodiť.

9. Aby sa zaručila pevná životnosť spotrebiča, odporúča sa dodržať interval jednej minúty pred opätovným stlačením tlačidla napájania (medzi zapnutím a vypnutím a n a o p a k).

10. Napájací zdroj musí byť v súlade so špecifikáciami uvedenými na typovom štítku. V opačnom prípade hrozí riziko poruchy, poškodenia alebo dokonca vyhorenia spotrebiča.

POZOR:

1. V prípade poškodenia napájacieho kábla alebo iných porúch sa obráťte na autorizované servisné stredisko - predídete tak akémukoľvek nebezpečenstvu.

2. Tento prístroj môžu používať deti vo veku najmenej 8 rokov a osoby so zníženými fyzickými a duševnými schopnosťami a nedostatočnými skúsenosťami a znalosťami o zariadení, ak je zabezpečený dohľad alebo inštruktáž o bezpečnom používaní zariadenia, aby boli pochopené súvisiace riziká.

3. Zariadenie nie je určené na to, aby sa s ním hrali deti. Nedovoľte deťom, aby sa so zariadením hrali.

4. Nenechávajte spotrebič bez dozoru, keď sa v jeho blízkosti nachádzajú deti alebo osoby bez dostatočných znalostí o používaní spotrebiča.

5. Tento elektrický spotrebič nie je hračka. Nesprávne používanie alebo kontakt s elektrickým spotrebičom môže predstavovať riziko ohrozenia zdravia alebo viesť k smrti, preto by sa mal spotrebič používať a skladovať mimo dosahu detí.



LIKVIDÁCIA SPOTREBIČA

Použité elektrické spotrebiče, príslušenstvo a obaly likvidujte v recyklačných centrách v súlade s pravidlami ochrany ž i v o t n é h o p r o s t r e d i a . Elektrické spotrebiče by sa nemali vyhadzovať do koša na domový odpad. Dodržiavajte pravidlá pre likvidáciu tohto typu zariadení. V záujme ochrany životného prostredia v súlade s smernicou 2012/19/ES týkajúcou sa odpadu z elektrických a elektronických zariadení.
použité elektrické a elektronické zariadenia sa musia zbierať oddelene a odovzdať na zberných miestach pre použité elektrické a elektronické zariadenia.

Vyradené a staré spotrebiče obsahujú plne recyklovateľné komponenty, a preto by sa mali odovzdať na recykláciu. Preto by sa mali odovzdať na príslušných zberných miestach, ako aj v spoločnosti ACTIV Tomasz Pacholczyk.

SKLADOVANIE A PREPRAVA

Prístroj by sa mal prepravovať pri teplote od (-) 20 °C do (+) 50 °C len v pôvodnom obale. Jednotku skladujte v dobre vetranom priestore s relatívnou vlhkosťou maximálne 75 %. Prevádzková teplota od (+) 10 °C do (+) 40 °C. Počas skladovacích a prepravných procesov sa zariadenie nesmie hádzať ani púšťať, nesmie byť vystavené mechanickým nárazom ani atmosférickým vplyvom.