ACTIVESHOP®

Navodila za uporabo

Kozmetični stol Azzurro Lux 3m



Uvoznik:
z o.o.
Ul. Graniczna 8b, bud. DC2A
54-610 Wrocław, Poljska
www.activeshop.com.pl
Rev. A/07/2025

Skeniranje za različne jezike

CE

Pozor!

1. Podstavek za noge ni zasnovan tako, da bi podpiral celotno težo odrasle osebe.
2. Ne sedite neposredno na naslonu za roke ali naslonu za noge.
3. Ne dvigujte večje teže, kot jo lahko vzdrži sedež.
4. Iz varnostnih razlogov napajalni kabel vedno priključite v ozemljeno vtičnico.
5. Napajalnega kabla ne privezujte na enoto. Dvigovanje ali vlečenje za napajalni kabel ga lahko poškoduje. Prepričajte se, da lahko napajalni kabel v nujnih primerih enostavno odstranite.
6. Pred premikanjem električnega kozmetičnega stola odstranite napajalni kabel, da se ne zatakne med deli stola.
7. Če je napajalni kabel poškodovan, ga takoj odklopite, stola ne uporabljajte in se obrnite na pooblaščeni servisni center. Uporabljajte samo originalni napajalni kabel.
8. Osebi, ki ne izvaja zdravljenja, ne dovolite, da bi upravljala daljinski upravljalnik.
9. Pod stol ne postavljajte nobenih predmetov.
10. Prepričajte se, da je okoli sedeža dovolj prostora, da ga je mogoče prosto zložiti in razložiti.
11. Prepričajte se, da okoli sedeža ni ostrih ali škodljivih predmetov, ki bi lahko poškodovali enoto.
12. Enote ne spreminjajte sami. Če stol ne deluje pravilno, ga prenehajte uporabljati in se obrnite na pooblaščeni servisni center.
13. Na sedež ne mečite težkih predmetov in nanj ne skačite.

Montaža

1. Naslonjalo za glavo vstavite v odprtino, ki se nahaja na vrhu naslonjala (slika 1).
2. Levi in desni naslon za roke namestite in povežite s čepom sedeža ter zavrtite za 90° v nasprotni smeri urinega kazalca (slika 2).

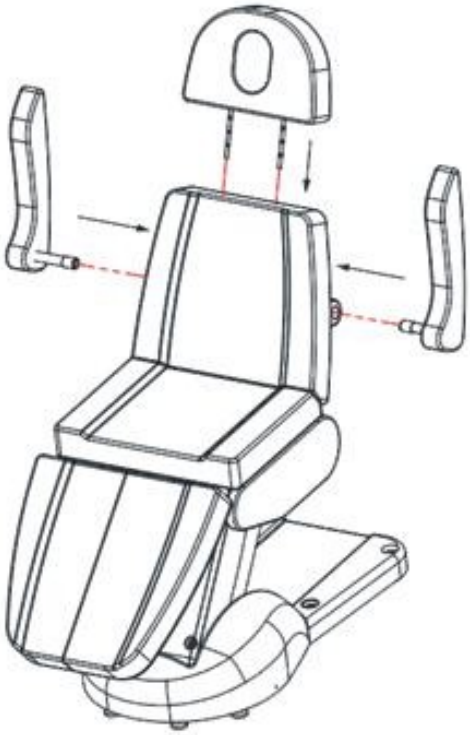

Slika 1



Slika 2

Daljinski upravljalnik

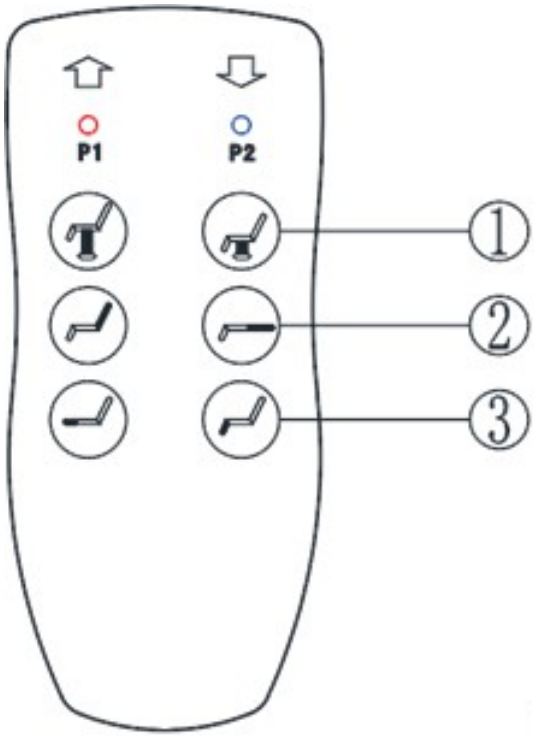

1. Pritisnite gumb za dvig sedeža.
1. Pritisnite gumb za spuščanje sedeža.
2. Pritisnite gumb za povečanje naklona naslonjala.
2. Pritisnite gumb za zmanjšanje naklona naslonjala.
3. Pritisnite gumb , da povečate kot naslona za noge. 3.
3. Pritisnite gumb , da zmanjšate kot naslona za noge.

Dodatne funkcije

- Potegnite ročico nazaj in jo pridržite, da prilagodite kot naslona za noge.

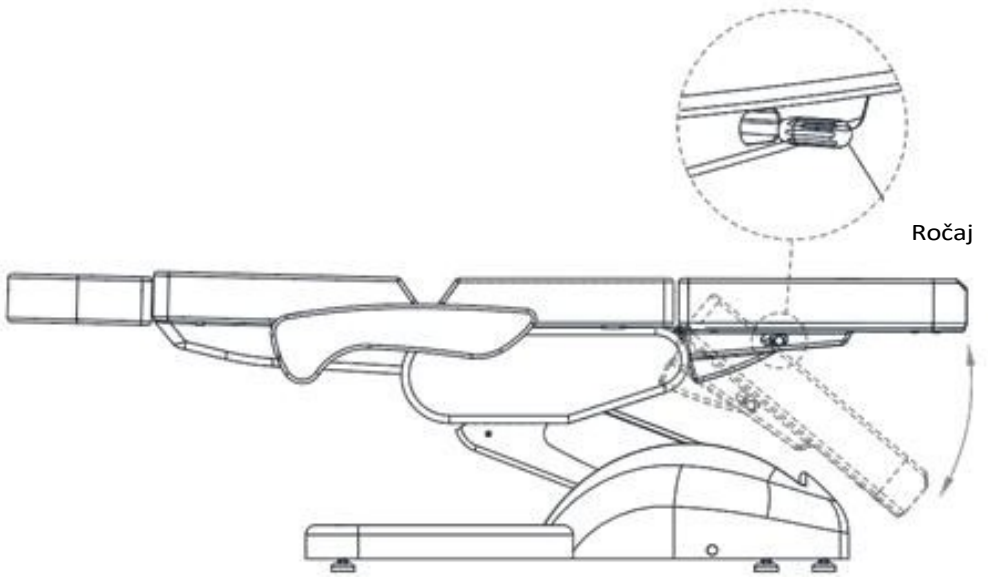

- Višino naslona za glavo lahko nastavite tako, da ga potegnete navzgor ali potisnete navzdol.

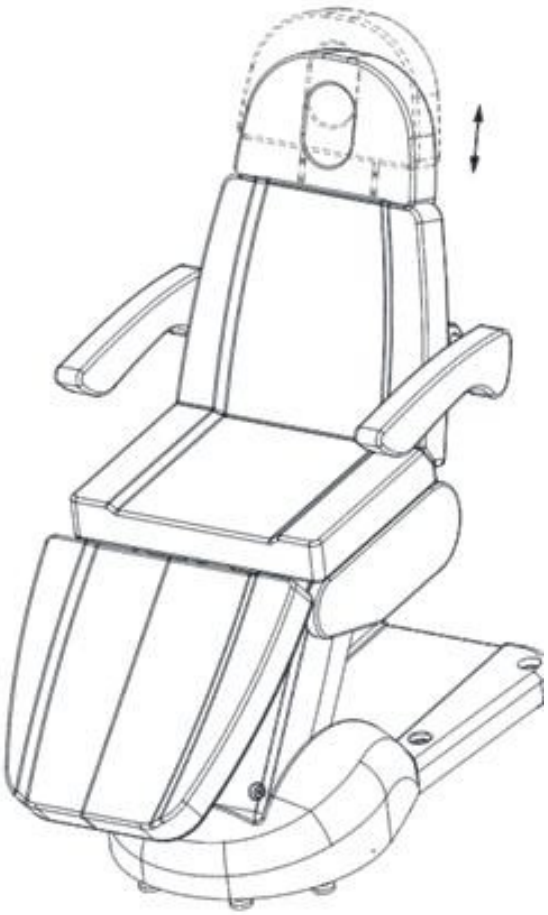

Ukrepi za vzdrževanje:

Čiščenje in razkuževanje enote:

- Pred čiščenjem odklopite enoto iz električnega omrežja.
- Da bi ohranili površino stola v dobrem stanju, jo je treba redno čistiti. Ne pozabite očistiti in razkužiti stola po vsaki uporabi. Priporočamo, da temeljito razkuževanje opravite enkrat na mesec.

I Kovinske in plastične površine

- Za čiščenje kovinskih in plastičnih površin ter upravljalnih elementov jih obrišite z vlažno s krpo. Za čiščenje težko dostopnih območij ali kotov se dobro obnese majhna krtača. Za čiščenje naprave ne uporabljajte preveč tekočine. Nato aparat razkužite z ustrezno tekočino.

II Površine iz nerjavečega jekla

- Najbolje se obnese čiščenje z blago raztopino detergenta. Za odstranjevanje težkih madežev lahko uporabite amoniak in večino topil. Izogibajte se raztopinam na osnovi klora.

III Lakirane ali kromirane kovinske površine

- Za čiščenje ne uporabljajte vodnih curkov (prhe, visokotlačni vodni topovi).
- Ne čistite pri visokih temperaturah in visoki vlažnosti ter enote ne izpostavljajte pogojem, ki bi lahko povzročili zalitje s tekočino.
- Za čiščenje ne uporabljajte topil ali kislin.

IV Površina stola

- Površino sedeža enakomerno obrišite s posebnim čistilom za usnje in jo nato obrišite s čisto, mehko krpo.

Pred vzdrževanjem izklopite napravo iz električnega omrežja.

- Popravila naj izvaja izkušeno in od proizvajalca pooblaščeno osebje.
- Popravila, ki jih izvaja nepooblaščeno osebje, lahko povzročijo poškodbe ali škodo na napravi, za katero proizvajalec ni odgovoren.
- Uporabljajte samo originalne nadomestne dele, ki jih je odobril proizvajalec.
- Električnega kozmetičnega stola ali dodatne opreme ne uporabljajte, če ne delujejo pravilno.
- Vsa vzdrževalna dela in popravila je treba dokumentirati.

Pozor.

- Če odkrijete kakršne koli napake, prenehajte uporabljati opremo in se obrnite na pooblaščenega serviserja.
  servisni center. Pogon lahko odpre ali zamenja samo izkušeno ali pooblaščeno osebje / krmilno enoto.
- Če je kateri koli del opreme poškodovan, izključite napajalni kabel in jo prenehajte uporabljati. Nato obvestite servisno službo.

Odpravljanje težav:

.	Prepoznavanje	Rešitev
Gumbi se ne odzivajo	- Preverite, ali je vtič za napajanje priključen - Preverite, ali so vsi vtiči, ki povezujejo transformator so pravilno priključeni	- Odklopite vtič in ga ponovno priključite - Odklopite vse priključne vtiče in jih ponovno priključite
Pri dvigovanju stola se pojavljata hrup in tresljaji	- zrahljani vijaki	- Privijte vijake
Svetlobna dioda LED se ne prižge	- Kabel daljinskega upravljalnika ni dobro povezan ali pa daljinski upravljalnik daljinski upravljalnik je pokvarjen	- Ponovno povežite kabel, če še vedno ne deluje, zamenjajte daljinski upravljalnik

Tehnični podatki:

Največja obremenitev: 2000 x 810 x
610-910 mm Največja obremenitev:
2000 x 810 x 610-910 mm Moč: 140
kg Neto teža: 76 kg
Razpon nastavljive višine: 10 mm: 610-910 mm
Vhodna napetost: AC 100-130 V / 220-240 V, 50/60 Hz Izhodna
napetost: DC 24 V

VARNOSTNI UKREPI

1. Naprava je profesionalna oprema za uporabo v kozmetičnih salonih. Če napravo upravlja le usposobljeno kozmetično osebje, se izognete neželenim učinkom med nego.

2. Naprave ne razstavljajte in je ne poskušajte uporabljati za druge namene, kot so navedeni v tem priročniku. Vse servisne posege in popravila lahko opravlja le pooblaščeni serviser (podjetje ACTIV Tomasz Pacholczyk).

3. Naprave ne nameščajte in ne uporabljajte v bližini tekočin, mokrih prostorov ali z mokrimi rokami - tako, da v napravo ne morejo priti tekočine.

4. Takoj izvlecite vtič iz vtičnice in se obrnite na pooblaščeno servisno podjetje ACTIV Tomasz Pacholczyk v naslednjih primerih: a) v napravo je vstopila tekočina, b) naprava oddaja čuden vonj, dim ali povzroča čudne zvoke, c) poškodovan je napajalni kabel, d) naprava je bila prevrnjena ali je bilo poškodovano njeno ohišje.

5. Na kable ne postavljajte nobenih predmetov. Naprave ne nameščajte tako, da bi lahko kdo stopil na napajalni kabel.

6. Zaradi varnosti napajalni kabel iztaknite iz vtičnice vsakič, ko končate delo z napravo.

7. V odprtino aparata ne vstavljajte ničesar. Če v odprtino pride tujek, izvlecite kabel iz vtičnice in se obrnite na distributerja ali proizvajalca.

8. Naprave ne postavljajte na nestabilen voziček, polico ali vozilo. Naprava se lahko ob padcu poškoduje.

9. Da bi zagotovili fiksno življenjsko dobo naprave, je priporočljivo, da pred ponovnim pritiskom na gumb za vklop (med vklopom in izklopom ter obratno) ohranite interval ene minute.

10. Napajalnik mora ustrezati specifikacijam, navedenim na tipski ploščici. V nasprotnem primeru obstaja nevarnost, da se aparat pokvari, poškoduje ali celo pregoreli.

POZOR:

1. V primeru poškodbe napajalnega kabla ali drugih okvar se obrnite na pooblaščeni servisni center - tako se boste izognili morebitnim nevarnostim.

2. To napravo lahko uporabljajo otroci, stari najmanj 8 let, in osebe z zmanjšanimi fizičnimi in duševnimi sposobnostmi ter brez izkušenj in poznavanja opreme, če je zagotovljen nadzor ali navodila za varno uporabo opreme, da se razumejo s tem povezana tveganja.

3. Oprema ni namenjena igranju otrok. Otrokom ne dovolite, da se igrajo z napravo.

4. Naprave ne puščajte brez nadzora, kadar so v bližini otroci ali osebe, ki nimajo zadostnega znanja o uporabi naprave.

5. Ta električni aparat ni igrača. Nepravilna uporaba ali stik z električnim aparatom lahko predstavlja tveganje za zdravje ali povzroči smrt, zato je treba aparat uporabljati in shranjevati izven dosega otrok.



ODSTRANJEVANJE NAPRAVE

Izrabljene električne naprave, napeljave in embalažo oddajte v centrih za recikliranje v skladu s predpisi o varstvu o k o l j a . Električnih naprav ne smete odlagati v zabojnik za gospodinjske odpadke. Upoštevajte pravila za odstranjevanje tovrstne opreme. Da bi zaščitili okolje okolje v skladu z direktivo 2012/19/ES o odpadni električni in elektronski opremi.
je treba izrabljeno električno in elektronsko opremo zbirati ločeno in jo oddati na zbirnih mestih za izrabljeno električno in elektronsko opremo.

Izrabljeni in stari aparati vsebujejo sestavne dele, ki jih je mogoče v celoti reciklirati, zato jih je treba oddati v recikliranje. Zato jih je treba oddati na ustreznih zbirnih mestih in v podjetju ACTIV Tomasz Pacholczyk.

SKLADIŠČENJE IN PREVOZ

Enota se lahko prevaža pri temperaturi med (-) 20 °C in (+) 50 °C samo v originalni embalaži. Enoto shranjujte v dobro prezračevanem prostoru z relativno vlažnostjo do največ 75 %. Delovna temperatura od (+) 10 °C do (+) 40 °C. Med skladiščenjem in prevozom naprave ne smete metati ali spuščati, izpostavljati mehanskim udarcem ali atmosferskim dejavnikom.