ACTIVESHOP®

Instrucțiuni de utilizare

Scaun cosmetic Azzurro Lux 3m



Importator:
ACTIVESHOP Sp. z o.o.
Ul. Graniczna 8b, bud. DC2A
54-610 Wrocław, Polonia
www.activeshop.com.pl
Rev. A/07/2025

Scanare pentru limbi diferite

CE

Atenție!

1. Suportul pentru picioare nu este proiectat pentru a susține întreaga greutate a unui adult.
2. Nu vă așezați direct pe cotieră sau pe suportul pentru picioare.
3. Nu ridicați o greutate mai mare decât poate susține scaunul.
4. Din motive de siguranță, conectați întotdeauna cablul de alimentare la o priză cu împământare.
5. Nu legați cablul de alimentare de unitate. Ridicarea sau tragerea cablului de alimentare îl poate deteriora. Asigurați-vă că cablul de alimentare poate fi îndepărtat cu ușurință într-o situație de urgență.
6. Înainte de a muta scaunul electric de înfrumusețare, scoateți cablul de alimentare astfel încât să nu rămână blocat între părțile scaunului.
7. Dacă cablul de alimentare este deteriorat, deconectați imediat cablul, nu utilizați scaunul și contactați un centru de service autorizat. Utilizați numai cablul de alimentare original.
8. Nu permiteți unei persoane care nu efectuează tratamentul să controleze telecomanda.
9. Nu așezați niciun obiect sub scaun.
10. Asigurați-vă că există suficient spațiu liber în jurul scaunului, astfel încât acesta să poată fi pliat și desfășurat liber.
11. Asigurați-vă că în jurul scaunului nu există obiecte ascuțite sau dăunătoare care ar putea deteriora unitatea.
12. Nu modificați singur unitatea. Dacă scaunul nu funcționează corect, nu îl mai utilizați și contactați un centru de service autorizat.
13. Nu aruncați obiecte grele pe scaun și nu săriți pe el.

Montarea

1. Introduceți tetiera în orificiul situat în partea superioară a spătarului (fig.1).
2. Poziționați și conectați cotierele din stânga și din dreapta la suportul scaunului și rotiți 90° în sens antiorar (fig2.).

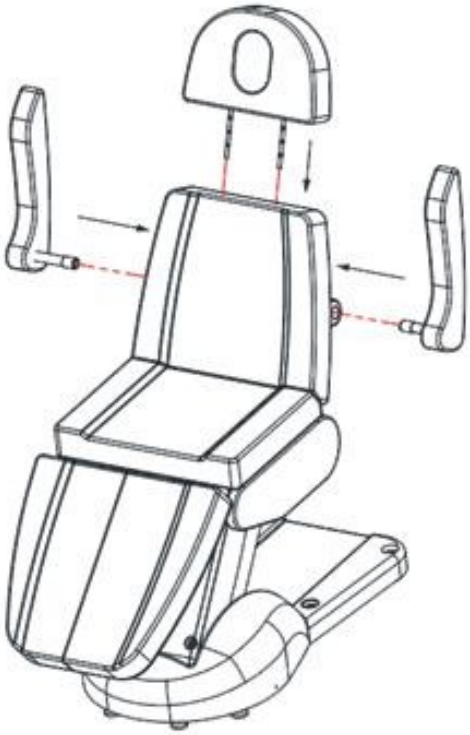

Fig.1



Fig.2

Telecomandă

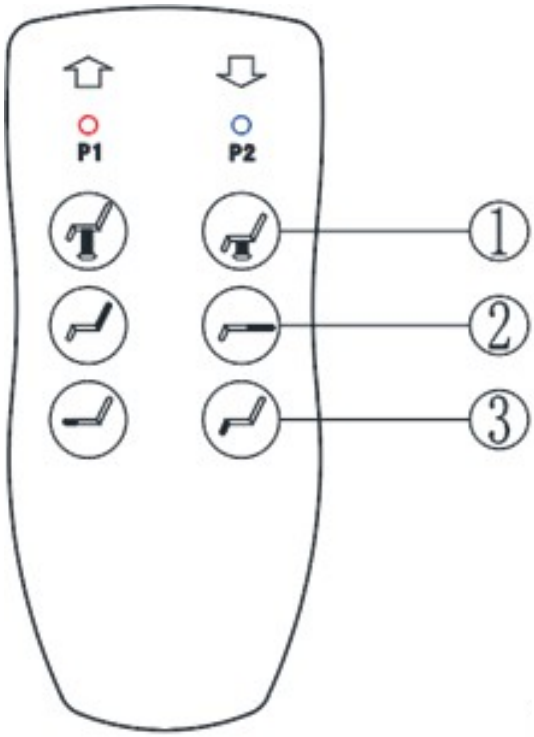

1. Apăsați butonul pentru a ridica scaunul.
1. Apăsați butonul pentru a coborî scaunul.
2. Apăsați butonul pentru a mări unghiul spătarului.
2. Apăsați butonul buton pentru a micșora unghiul spătarului.
3. Apăsați pentru a mări unghiul suportului pentru picioare. 3.
3. Apăsați pentru a micșora unghiul suportului pentru picioare.

Funcții suplimentare

- Trageți mânerul înapoi și țineți-l apăsat pentru a regla unghiul suportului pentru picioare.

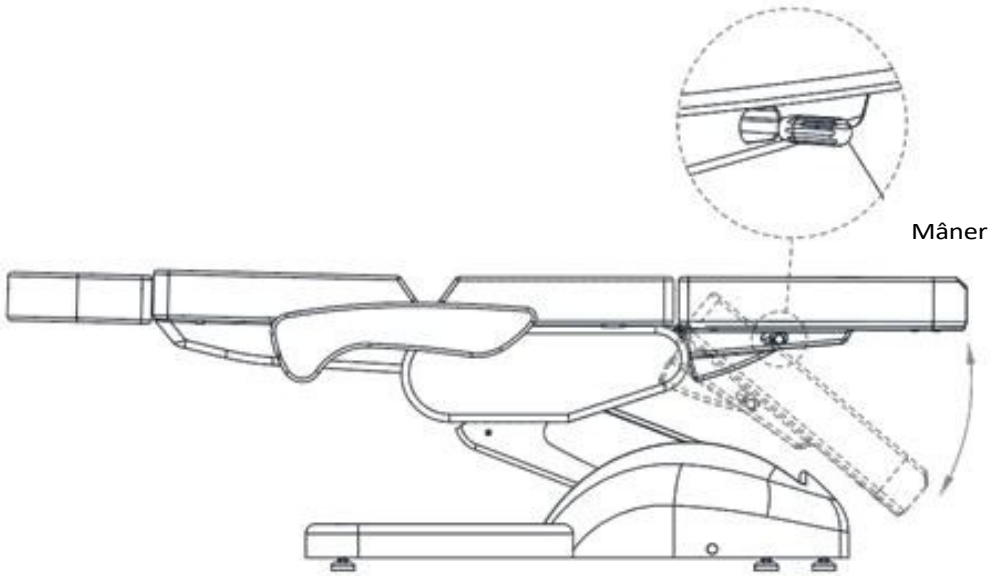

- Înălțimea tetierei poate fi reglată trăgând-o în sus sau împingând-o în jos.

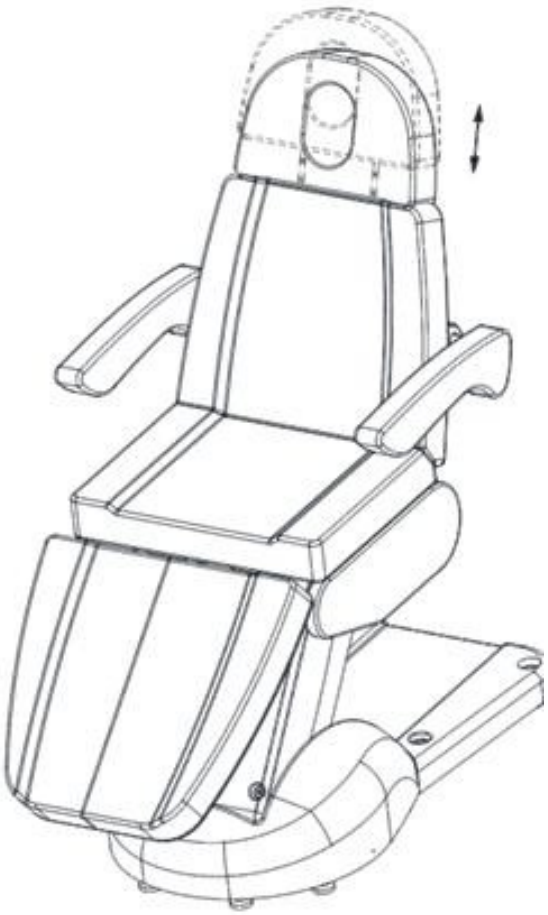

Măsuri de întreținere:

Curățarea și dezinfectarea unității:

- Deconectați unitatea de la sursa de alimentare înainte de curățare.
- Pentru a menține suprafața scaunului în stare bună, aceasta trebuie curățată în mod regulat. Nu uitați să curățați și să dezinfectați scaunul după fiecare utilizare. Vă recomandăm să efectuați o dezinfecție completă o dată pe lună.

I Suprafețe metalice și din plastic

- Pentru a curăța suprafețele și comenzile din metal și plastic, ștergeți-le cu o lavetă umedă cu o cârpă. O perie mică va funcționa bine pentru curățarea zonelor greu accesibile sau a colțurilor. Nu utilizați prea mult lichid pentru a curăța aparatul. Apoi dezinfectați aparatul cu un lichid adecvat.

II Suprafețe din oțel inoxidabil

- Curățarea cu o soluție ușoară de detergent funcționează cel mai bine. Amoniacul și majoritatea solvenților pot fi utilizați pentru a îndepărta petele dificile. Evitați soluțiile pe bază de clor.

III Suprafețe metalice vopsite sau cromate

- Nu utilizați jeturi de apă (dușuri, tunuri de apă de înaltă presiune) pentru curățare.
- Nu curățați la temperaturi ridicate și umiditate ridicată și nu expuneți unitatea la condiții care pot duce la inundarea cu lichid.
- Nu utilizați solvenți sau acizi pentru curățare.

IV Suprafața scaunului

- Ștergeți uniform suprafața scaunului cu un detergent special pentru piele și apoi ștergeți-o cu o cârpă curată și moale.

Deconectați unitatea înainte de întreținere.

- Reparațiile trebuie să fie efectuate de personal experimentat și autorizat de producător.
- Reparațiile efectuate de personal neautorizat pot cauza răniri sau deteriorări ale aparatului pentru care producătorul nu este responsabil.
- Utilizați numai piese de schimb originale aprobate de producător.
- Nu utilizați scaunul electric de înfrumusețare sau accesoriile dacă acestea nu funcționează corespunzător.
- Toate lucrările de întreținere și reparații trebuie să fie documentate.

Atenție.

- Dacă observați defecte, nu mai utilizați echipamentul și contactați un centru centru de service autorizat. Numai personalul experimentat sau autorizat poate deschide sau înlocui actuatorul / unitatea de comandă.
- Dacă orice parte a echipamentului este deteriorată, scoateți cablul de alimentare din priză și opriți utilizarea acestuia. Apoi anunțați departamentul de service.

Rezolvarea problemelor:

Problemă	Recunoaștere	Soluție
Butoanele nu răspund	- Verificați dacă fișa de alimentare este conectată - Verificați dacă toate fișele de conectare a transformatorului sunt conectate corect	- Deconectați ștecherul de alimentare și reconectați-l - Deconectați toate fișele de conectare și reconectați-le
Zgomotul și vibrațiile sunt prezente la ridicarea scaunului	- Șuruburi slăbite	- Strângeți șuruburile
LED-ul nu se aprinde	- Cablul telecomenzii nu este bine conectat sau telecomanda telecomanda este defectă	- Reconectați cablul, dacă tot nu funcționează, înlocuiți telecomanda

Date tehnice: Dimensiuni: 610 mm

Dimensiuni: 2000 x 810 x 610-910
mm Sarcina maximă: 140 kg
Greutate netă: 76 kg
Gamă de înălțime reglabilă: 610-910 mm 610-910 mm
Tensiunea de intrare: AC 100-130 V / 220-240 V, 50/60 Hz
Tensiunea de ieșire: DC 24 V

MĂSURI DE SIGURANȚĂ

1. Aparatul este un echipament profesional destinat utilizării în saloanele de înfrumusețare. Operarea aparatului

numai de către personal cosmetic calificat evită efectele nedorite în timpul tratamentului.

2. Nu dezasamblați dispozitivul și nu încercați să îl utilizați în alte scopuri decât cele indicate în acest manual. Orice întreținere și reparații trebuie efectuate numai de către un tehnician de service autorizat (compania ACTIV Tomasz Pacholczyk).

3. Nu instalați și nu folosiți aparatul în apropierea lichidelor, în locuri umede sau cu mâinile ude - astfel încât să nu poată pătrunde lichide în aparat.

4. Scoateți imediat ștecherul din priză și contactați societatea de service autorizată ACTIV Tomasz Pacholczyk în următoarele cazuri: a) a pătruns lichid în aparat, b) aparatul emite un miros ciudat, fum sau scoate zgomote ciudate, c) cablul de alimentare a fost deteriorat, d) aparatul a fost lovit sau carcasa acestuia a fost deteriorată.

5. Nu așezați niciun obiect pe cabluri. Nu instalați aparatul într-un loc în care cineva poate călca pe cablul de alimentare.

6. Din motive de siguranță, scoateți cablul de alimentare din priză de fiecare dată când terminați de lucrat cu aparatul.

7. Nu introduceți nimic în deschiderea aparatului. Dacă un obiect străin intră în deschidere, scoateți cablul din priză și contactați distribuitorul sau producătorul.

8. Nu așezați aparatul pe un cărucior, raft sau vehicul instabil. Aparatul poate fi deteriorat dacă cade.

9. Pentru a garanta durata de viață fixă a aparatului, se recomandă respectarea unui interval de un minut înainte de a apăsa din nou butonul de alimentare (între pornire și oprire și viceversa).

10. Alimentarea cu energie electrică trebuie să respecte specificațiile de pe placa de caracteristici. În caz contrar, există riscul ca aparatul să funcționeze defectuos, să fie deteriorat sau chiar ars.

ATENȚIE:

1. În cazul deteriorării cablului de alimentare sau al altor defecțiuni, contactați un centru de service autorizat - astfel veți evita orice pericol.

2. Acest aparat poate fi utilizat de copii în vârstă de cel puțin 8 ani și de persoane cu capacități fizice și mentale reduse și cu lipsă de experiență și familiaritate cu echipamentul, dacă se asigură supravegherea sau instruirea cu privire la modul de utilizare în siguranță a echipamentului, astfel încât riscurile asociate să fie înțelese.

3. Echipamentul nu este destinat copiilor pentru a se juca cu el. Nu permiteți copiilor să se joace cu aparatul.

4. Nu lăsați aparatul nesupravegheat atunci când în apropiere se află copii sau persoane care nu cunosc suficient utilizarea aparatului.

5. Acest aparat electric nu este o jucărie. Utilizarea incorectă sau contactul cu aparatul electric poate constitui un risc pentru sănătate sau poate duce la deces, prin urmare aparatul trebuie utilizat și depozitat departe de îndemâna copiilor.



ELIMINAREA APARATULUI

Aruncați aparatele electrice uzate, accesoriile și ambalajele la centrele de reciclare în conformitate cu normele de protecție a mediului. Aparatele electrice nu trebuie aruncate în coșul de gunoi menajer. Respectați regulile de eliminare a acestui tip de echipament. Pentru a proteja mediul mediul în conformitate cu directiva 2012/19/CE privind deșeurile de echipamente electrice și electronice.
echipamentele electrice și electronice uzate trebuie colectate separat și predate la punctele de colectare pentru echipamente electrice și electronice uzate.

Aparatele scoase din uz și cele vechi conțin componente complet reciclabile și, prin urmare, ar trebui predate pentru reciclare. Prin urmare, acestea trebuie predate la punctele de colectare corespunzătoare, precum și la compania ACTIV Tomasz Pacholczyk.

DEPOZITARE ȘI TRANSPORT

Unitatea trebuie transportată la o temperatură cuprinsă între (-) 20 °C și (+) 50 °C numai în ambalajul său original. Depozitați unitatea într-o zonă bine ventilată, cu o umiditate relativă de cel mult 75%. Temperatura de funcționare cuprinsă între (+) 10 °C și (+) 40 °C. În timpul proceselor de depozitare și transport, aparatul nu trebuie să fie aruncat sau scăpat, expus la șocuri mecanice sau agenți atmosferici.