ACTIVESHOP®

Gebruiksaanwijzing

Azzurro Lux cosmetische stoel 3m



Importeur:
ACTIVESHOP Sp. z o.o.
Ul. Graniczna 8b, bud. DC2A
54-610 Wrocław, Polen
www.activeshop.com.pl
Herz. A/07/2025

Scannen voor verschillen de talen

Let op!

1. De voetsteun is niet ontworpen om het volledige gewicht van een volwassene te dragen.
2. Ga niet rechtstreeks op de arm- of voetsteun zitten.
3. Til niet meer gewicht dan de stoel kan dragen.
4. Steek de stekker om veiligheidsredenen altijd in een geaard stopcontact.
5. Bind het netsnoer niet vast aan het apparaat. Als u het netsnoer optilt of eraan trekt, kan het beschadigd raken. Zorg ervoor dat het netsnoer gemakkelijk verwijderd kan worden in een noodsituatie.
6. Verwijder het netsnoer voordat u de elektrische schoonheidsstoel verplaatst, zodat het niet vast komt te zitten tussen de onderdelen van de stoel.
7. Als het netsnoer beschadigd is, moet u het onmiddellijk loskoppelen, de stoel niet gebruiken en contact opnemen met een erkend servicecentrum.
   en neem contact op met een erkend servicecentrum. Gebruik alleen het originele netsnoer.
8. Laat de afstandsbediening niet bedienen door iemand die de behandeling niet uitvoert.
9. Plaats geen voorwerpen onder de stoel.
10. Zorg voor voldoende vrije ruimte rond de stoel zodat deze vrij in- en uitgeklapt kan worden.
11. Zorg ervoor dat er geen scherpe of schadelijke voorwerpen in de buurt van de stoel zijn die het toestel kunnen beschadigen.
12. Pas het apparaat niet zelf aan. Als de stoel niet goed werkt, gebruik hem dan niet meer en neem contact op met een erkend servicecentrum.
13. Gooi geen zware voorwerpen op de stoel en spring er niet op.

Montage

1. Steek de hoofdsteun in het gat bovenaan de rugleuning (fig.1).
2. Plaats en verbind de linker en rechter armsteun met de stoelpen en draai 90° linksom (fig. 2).

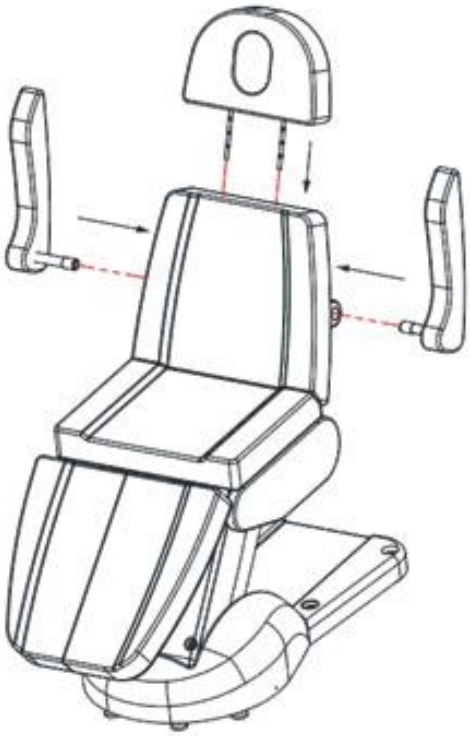

Fig.1



Fig.2

Afstandsbediening

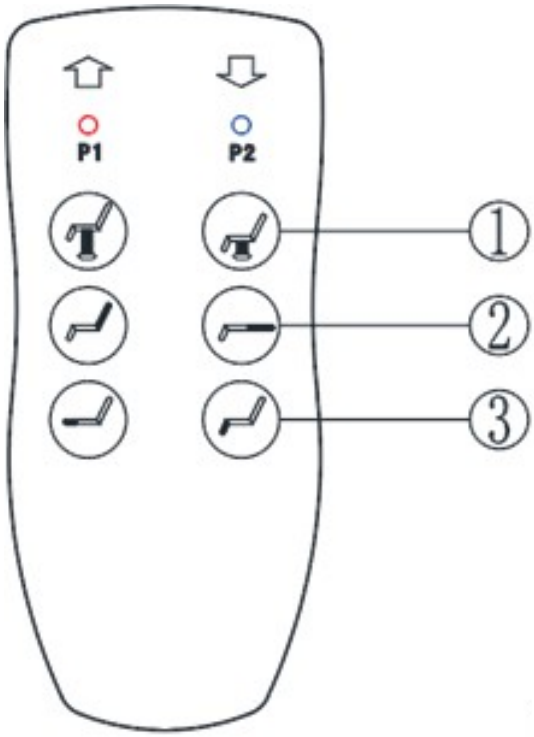

1. Druk op de knop knop om de stoel omhoog te zetten.

1. Druk op de knop om de stoel te laten zakken.

2. Druk op de knop om de hoek van de rugleuning te vergroten.

2. Druk op de knop om de hoek van de rugleuning te verkleinen.

3. Druk op om de hoek van de voetsteun te vergroten. 3. Druk op om de hoek van de voetsteun te verkleinen.

3. Druk op om de hoek van de voetsteun te verkleinen.

Extra functies

- Trek de hendel naar achteren en houd deze vast om de hoek van de voetsteun aan te passen.

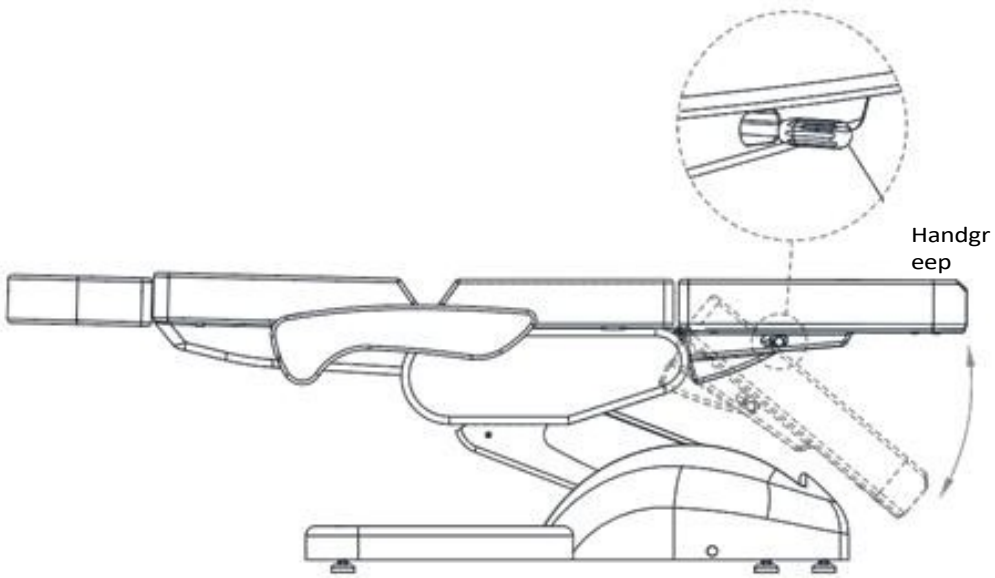

- De hoogte van de hoofdsteun kan worden aangepast door hem omhoog te trekken of omlaag te duwen.

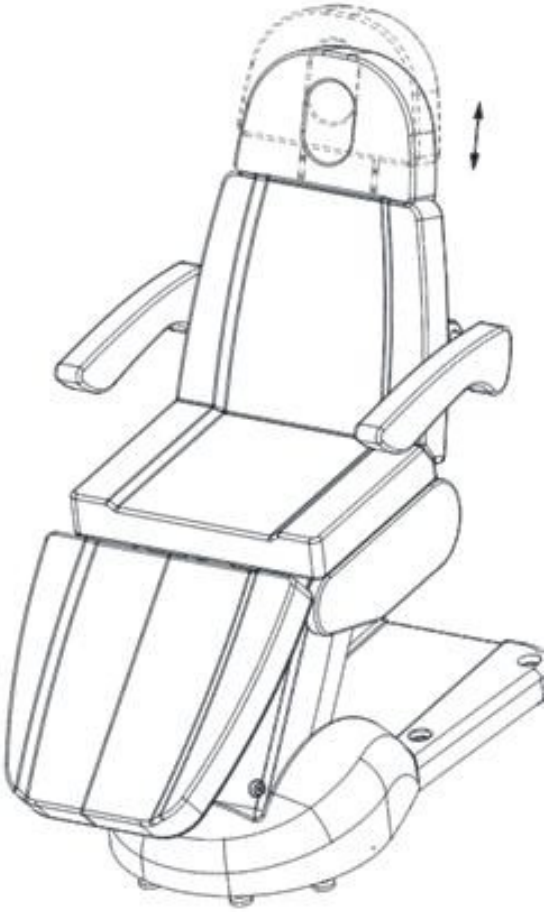

Onderhoudsmaatregelen:

Reinigen en desinfecteren van het apparaat:

- Koppel het apparaat los van de voeding voordat u het schoonmaakt.
- Om het oppervlak van de stoel in goede staat te houden, moet deze regelmatig worden gereinigd. Vergeet niet om de stoel na elk gebruik te reinigen en te desinfecteren. Wij raden aan de stoel één keer per maand grondig te desinfecteren.

I Metalen en kunststof oppervlakken

- Om metalen en kunststof oppervlakken en bedieningselementen schoon te maken, veegt u ze af met een vochtige

met een doek. Een kleine borstel werkt goed voor het schoonmaken van moeilijk bereikbare plekken of hoeken. Gebruik niet te veel vloeistof om het apparaat schoon te maken. Desinfecteer het apparaat vervolgens met een geschikte vloeistof.

II Oppervlakken van roestvrij staal

- Schoonmaken met een mild schoonmaakmiddel werkt het beste. Ammoniak en de meeste oplosmiddelen kunnen worden gebruikt om hardnekkige vlekken te verwijderen. Vermijd chloorhoudende oplossingen.

III Geverfde of verchroomde metalen oppervlakken

- Gebruik geen waterstralen (douches, hogedrukwaterkanonnen) voor het reinigen.
- Reinig niet bij hoge temperaturen en hoge luchtvochtigheid en stel het apparaat niet bloot aan omstandigheden die kunnen leiden tot overstroming met vloeistof.
- Gebruik geen oplosmiddelen of zuren voor het reinigen.

IV Stoeloppervlak

- Neem het stoeloppervlak gelijkmatig af met een speciale leerreiniger en veeg het vervolgens af met een schone, zachte doek.

Haal de stekker uit het stopcontact voordat u onderhoud gaat plegen.

- Reparaties moeten worden uitgevoerd door ervaren en door de fabrikant goedgekeurd personeel.
- Reparaties door onbevoegd personeel kunnen letsel of schade aan het apparaat veroorzaken waarvoor de fabrikant niet verantwoordelijk is.
- Gebruik alleen originele reserveonderdelen die door de fabrikant zijn goedgekeurd.
- Gebruik de elektrische schoonheidsstoel of accessoires niet als ze niet goed werken.
- Alle onderhouds- en reparatiewerkzaamheden moeten worden gedocumenteerd.

Let op.

- Als u defecten vaststelt, moet u het apparaat niet meer gebruiken en contact opnemen met een erkend servicecentrum.
  servicecentrum. Alleen ervaren of bevoegd personeel mag de actuator/besturingseenheid openen of vervangen.
  / besturingseenheid openen of vervangen.
- Als een onderdeel van de apparatuur beschadigd is, moet u de stekker uit het stopcontact halen en de apparatuur niet meer gebruiken. Breng vervolgens de servicedienst op de hoogte.

Problemen oplossen:

Probleem	Herkenning	Oplossing
Knoppen reageren niet	- Controleer of de stekker is aangesloten - Controleer of alle stekkers van de transformator goed zijn aangesloten	- Haal de stekker uit het stopcontact en sluit deze opnieuw aan - Koppel alle aansluitstekkers los en sluit ze opnieuw aan
Ruis en trillingen bij het optillen van de stoel	- Losse schroeven	- Schroeven vastdraaien
LED brandt niet	- De kabel van de afstandsbediening is niet goed aangesloten of de afstandsbediening afstandsbediening is defect	- Sluit de kabel opnieuw aan, als het nog steeds niet werkt, vervang dan de afstandsbediening

Technische gegevens:

Afmetingen: 2000 x 810 x 610-910 mm
Maximale belasting: 140 kg
Nettogewicht: 76 kg
Verstelbaar hoogtebereik: 610-910 mm
Ingangsspanning: AC 100-130 V / 220-240 V, 50/60 Hz
Uitgangsspanning: DC 24 V

VEILIGHEIDSMAATREGELEN

1. Het apparaat is professionele apparatuur voor gebruik in schoonheidssalons. Bediening van het apparaat alleen door gekwalificeerd cosmetisch personeel voorkomt ongewenste effecten tijdens de behandeling.

2. Demonteer het apparaat niet en probeer het niet te gebruiken voor andere doeleinden dan aangegeven in deze handleiding. Onderhoud en reparaties mogen alleen worden uitgevoerd door een erkende servicetechnicus (bedrijf ACTIV Tomasz Pacholczyk).

3. Installeer of gebruik het apparaat niet in de buurt van vloeistoffen, natte plaatsen of met natte handen - zodat er geen vloeistoffen in het apparaat kunnen komen.

4. Haal onmiddellijk de stekker uit het stopcontact en neem contact op met het erkende servicebedrijf ACTIV Tomasz Pacholczyk in de volgende gevallen: a) er is vloeistof in het apparaat gekomen, b) het apparaat verspreidt een vreemde geur, rook of maakt vreemde geluiden, c) het netsnoer is beschadigd, d) het apparaat is omgestoten of de behuizing is beschadigd.

5. Plaats geen voorwerpen op de kabels. Installeer het apparaat niet op een plek waar iemand op het netsnoer kan trappen.

6. Haal voor de veiligheid de stekker uit het stopcontact telkens wanneer u klaar bent met het apparaat.

7. Steek niets in de opening van het apparaat. Als er een vreemd voorwerp in de opening komt, verwijder dan het snoer uit het stopcontact en neem contact op met de distributeur of fabrikant.

8. Plaats het apparaat niet op een onstabiele kar, plank of voertuig. Het apparaat kan beschadigd raken als het valt.

9. Om de vaste levensduur van het apparaat te garanderen, wordt aangeraden een interval van een minuut aan te houden voordat de aan/uit-knop opnieuw wordt ingedrukt (tussen in- en uitschakelen en omgekeerd).

10. De voeding moet voldoen aan de specificaties op het typeplaatje. Anders bestaat het risico dat het apparaat niet goed werkt, beschadigd raakt of zelfs doorbrandt.

LET OP:

1. Neem in geval van schade aan het netsnoer of andere storingen contact op met een erkend servicecentrum - zo voorkomt u elk gevaar.

2. Dit apparaat mag worden gebruikt door kinderen van ten minste 8 jaar oud en door personen met beperkte fysieke en mentale capaciteiten en gebrek aan ervaring met en kennis van de apparatuur, mits er toezicht wordt gehouden of instructies worden gegeven over hoe de apparatuur veilig kan worden gebruikt, zodat de bijbehorende risico's worden begrepen.

3. De uitrusting is niet bedoeld om mee te spelen door kinderen. Laat kinderen niet met het apparaat spelen.

4. Laat het apparaat niet onbeheerd achter wanneer er kinderen of personen zonder voldoende kennis van het gebruik van het apparaat in de buurt zijn.

5. Dit elektrische apparaat is geen speelgoed. Verkeerd gebruik van of contact met het elektrische apparaat kan gezondheidsrisico's of de dood tot gevolg hebben, daarom moet het apparaat buiten het bereik van kinderen worden gebruikt en bewaard.



VERWIJDERING VAN HET APPARAAT

Gooi gebruikte elektrische apparaten, armaturen en verpakkingen weg naar recyclingcentra in overeenstemming met de milieubeschermingsregels. Elektrische apparaten mogen niet bij het huisvuil. Volg de regels voor het weggooien van dit soort apparatuur. Om het milieu te beschermen milieu in overeenstemming met richtlijn 2012/19/EC betreffende afval van elektrische en elektronische apparatuur.
moeten gebruikte elektrische en elektronische apparaten apart worden ingezameld en worden afgegeven bij inzamelpunten voor gebruikte elektrische en elektronische apparatuur.

Afgedankte en oude apparaten bevatten volledig recyclebare onderdelen en moeten daarom worden ingeleverd voor recycling. Daarom moeten ze worden ingeleverd bij geschikte inzamelpunten en bij ACTIV Tomasz Pacholczyk Company.

OPSLAG EN TRANSPORT

Het apparaat mag alleen in de oorspronkelijke verpakking worden vervoerd bij een temperatuur tussen (-) 20 °C en (+) 50 °C. Bewaar het apparaat in een goed geventileerde ruimte met een relatieve vochtigheid van maximaal 75%. Bedrijfstemperatuur van (+) 10 °C tot (+) 40 °C. Tijdens opslag en transport mag het apparaat niet worden gegooid of vallen en mag het niet worden blootgesteld aan mechanische schokken of atmosferische invloeden.