ACTIVESHOP®

Használati utasítás

Azzurro Lux kozmetikai szék 3m



Importőr:
z o.o.
Ul. Graniczna 8b, bud. DC2A
54-610 Wrocław,
Lengyelország
www.activeshop.com.pl
Rev. A/07/2025

Különböző nyelvek beolvasása

CE

Figyelem!

1. A lábtartót nem úgy tervezték, hogy egy felnőtt teljes súlyát elbírja.
2. Ne üljön közvetlenül a karfára vagy a lábtartóra.
3. Ne emeljen nagyobb súlyt, mint amennyit az ülés elbír.
4. Biztonsági okokból a tápkábelt mindig földelt konnektorba dugja be.
5. Ne kösse a tápkábelt a készülékhez. A tápkábel megemelése vagy meghúzása károsíthatja azt. Ügyeljen arra, hogy a tápkábel vészhelyzetben könnyen eltávolítható legyen.
6. Az elektromos szépségfotel mozgatása előtt távolítsa el a tápkábelt, hogy az ne akadjon be a szék részei közé.
7. Ha a tápkábel megsérül, azonnal húzza ki a kábelt, ne használja a széket és forduljon hivatalos szervizközponthoz. Csak az eredeti tápkábelt használja.
8. Ne engedje, hogy a kezelést nem végző személy irányítsa a kezelő távirányítót.
9. Ne helyezzen semmilyen tárgyat a szék alá.
10. Győződjön meg róla, hogy az ülés körül elegendő szabad tér van, hogy szabadon össze- és kihajtható legyen.
11. Győződjön meg róla, hogy az ülés körül nincsenek éles vagy veszélyes tárgyak, amelyek károsíthatják a készüléket.
12. Ne módosítsa a készüléket saját maga. Ha a szék nem működik megfelelően, hagyja abba a használatát, és forduljon hivatalos szervizközponthoz.
13. Ne dobjon nehéz tárgyakat az ülésre, és ne ugorjon rá.

Felszerelés

1. Helyezze be a fejtámlát a háttámla tetején található furatba (1. ábra).
2. Helyezze a bal és a jobb kartámaszt az üléscsaphoz, csatlakoztassa azt, és fordítsa el 90°-kal az óramutató járásával ellentétes irányba (2. ábra).

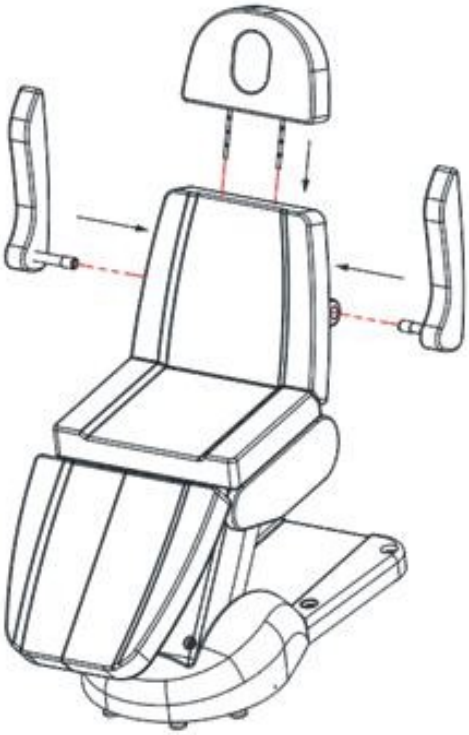

1. ábra



2. ábra

Távirányító

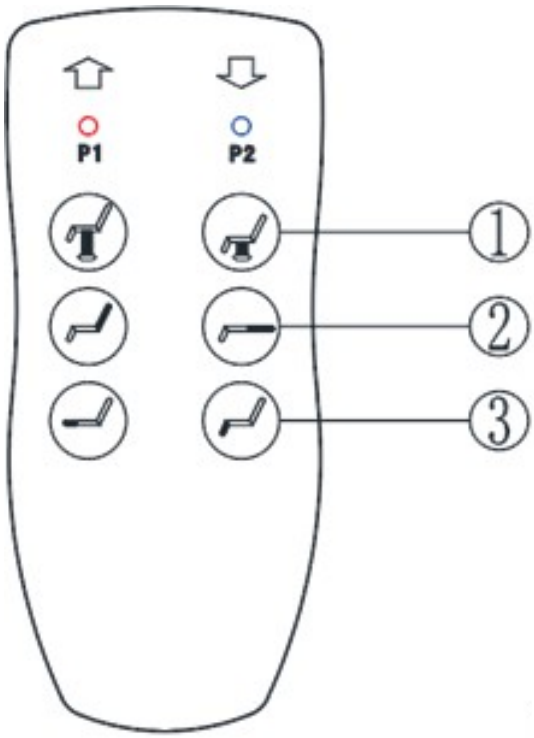

1. Nyomja meg a gombot gombot az ülés felemeléséhez.

1. Nyomja meg a gombot gombot az ülés leengedéséhez.

2. Nyomja meg a gombot gombot a háttámla dőlésszögének növeléséhez.

2. Nyomja meg a gombot gombot a háttámla dőlésszögének csökkentéséhez.

3. Nyomja meg a gombot a lábtartó szögének növeléséhez. 3.

3. Nyomja meg a gombot a lábtartó szögének csökkentéséhez.

További funkciók

- A lábtartó szögének beállításához húzza hátra a fogantyút és tartsa lenyomva.

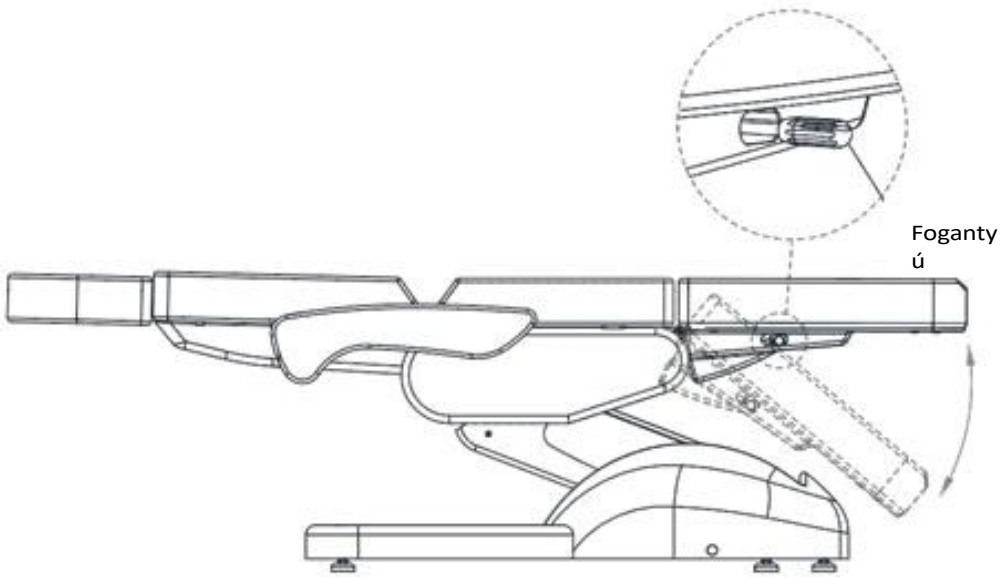

- A fejtámla magassága felfelé húzással vagy lefelé nyomással állítható.

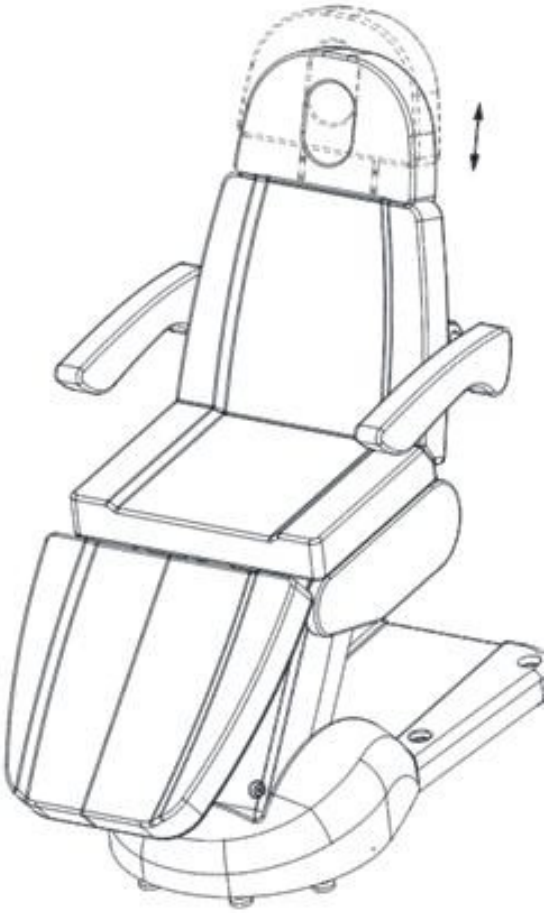

Karbantartási intézkedések:

A készülék tisztítása és fertőtlenítése:

- Tisztítás előtt válassza le a készüléket a tápegységről.
- A szék felületének jó á l l a p o t b a n tartása érdekében azt rendszeresen tisztítani kell. Ne felejtse el minden használat után megtisztítani és fertőtleníteni a széket. Javasoljuk, hogy havonta egyszer végezzen alapos fertőtlenítést.

I Fém és műanyag felületek

- A fém- és műanyag felületek és kezelőszervek tisztításához törölje át azokat nedves egy ruhával. A nehezen hozzáférhető területek vagy sarkok tisztításához egy kis kefe is jól használható. Ne használjon túl sok folyadékot a készülék tisztításához. Ezután fertőtlenítse a készüléket megfelelő folyadékkal.

II Rozsdamentes acélfelületek

- A tisztítás enyhe tisztítószeres oldattal működik a legjobban. A kemény foltok eltávolítására ammónia és a legtöbb oldószer használható. Kerülje a klór alapú oldatokat.

III Festett vagy krómozott fémfelületek

- Ne használjon vízsugarakat (zuhany, nagynyomású vízágyú) a tisztításhoz.
- Ne tisztítson magas hőmérsékleten és magas páratartalom mellett, és ne tegye ki a készüléket olyan körülményeknek, amelyek folyadékkal való elárasztáshoz vezethetnek.
- Ne használjon oldószereket vagy savakat a tisztításhoz.

IV A szék felülete

- Törölje át egyenletesen az ülés felületét speciális bőrtisztítóval, majd tiszta, puha ruhával törölje át.

Karbantartás előtt húzza ki a készüléket a hálózatból.

- A javításokat tapasztalt és a gyártó által felhatalmazott személyzetnek kell elvégeznie.
- Az illetéktelen személyek által végzett javítások sérülést vagy a készülékben olyan károkat okozhatnak, amelyekért a gyártó nem vállal felelősséget.
- Csak a gyártó által jóváhagyott eredeti pótalkatrészeket használjon.
- Ne használja az elektromos kozmetikai széket vagy a tartozékokat, ha azok nem működnek megfelelően.
- Minden karbantartási és javítási munkát dokumentálni kell.

Figyelem!

- Ha bármilyen hibát talál, hagyja abba a berendezés használatát, és forduljon egy hivatalos szervizközponthoz. A működtetőszerkezetet csak tapasztalt vagy felhatalmazott személyzet nyithatja ki vagy cserélheti ki.
  / vezérlőegységet.
- Ha a berendezés bármelyik része megsérült, húzza ki a tápkábelt és hagyja abba a használatot. Ezután értesítse a szervizt.

Hibaelhárítás:

Probléma	Felismerés	Megoldás
A gombok nem reagálnak	- Ellenőrizze, hogy a hálózati csatlakozó be van-e dugva - Ellenőrizze, hogy a transzformátort csatlakoztató összes dugó megfelelően csatlakoztatva vannak	- Húzza ki a hálózati csatlakozót, és csatlakoztassa újra. - Húzza ki az összes csatlakozó dugót, és csatlakoztassa újra.
Zaj és rezgés van a szék felemelésekor	- Laza csavarok	- Húzza meg a csavarokat
A LED nem világít	- A távirányító kábele nincs jól csatlakoztatva, vagy a távirányító a távirányító hibás	- Csatlakoztassa újra a kábelt, ha még mindig nem működik, cserélje ki a távirányítót

Műszaki adatok:

Méretek: 2000 x 810 x 610-910 mm
Maximális terhelhetőség: 2000 x 810 x
610-910 mm: 140 kg Nettó súly: 76 kg
Állítható magassági tartomány: 1,5 m: 610-910 mm
Bemeneti feszültség: AC 100-130 V / 220-240 V, 50/60 Hz Kimeneti
feszültség: DC 24 V

BIZTONSÁGI INTÉZKEDÉSEK

1. A készülék professzionális berendezés, amely szépségszalonokban használható. A készülék kizárólag képzett kozmetikus személyzet általi működtetése elkerüli a kezelés során fellépő nemkívánatos hatásokat.

2. Ne szedje szét a készüléket, és ne próbálja meg a jelen kézikönyvben megadottaktól eltérő célokra használni. Bármilyen szervizelést és javítást csak hivatalos szerviztechnikus végezhet (ACTIV Tomasz Pacholczyk cég).

3. A készüléket ne telepítse vagy működtesse folyadékok közelében, nedves helyen vagy nedves kézzel - úgy, hogy folyadékok ne kerülhessenek a készülékbe.

4. Az alábbi esetekben azonnal húzza ki a dugót a konnektorból, és forduljon az ACTIV Tomasz Pacholczyk hivatalos szervizcéghez: a) folyadék került a készülékbe, b) a készülék furcsa szagot áraszt, füstöl vagy furcsa hangokat ad ki, c) a tápkábel megsérült, d) a készüléket felborították vagy a háza megsérült.

5. Ne helyezzen semmilyen tárgyat a kábelekre. Ne helyezze a készüléket olyan helyre, ahol valaki ráléphet a tápkábelre.

6. Biztonsági okokból húzza ki a tápkábelt a konnektorból minden alkalommal, amikor befejezi a készülékkel való munkát.

7. Ne helyezzen semmit a készülék nyílásába. Ha idegen tárgy kerül a nyílásba, húzza ki a kábelt a konnektorból, és lépjen kapcsolatba a forgalmazóval vagy a gyártóval.

8. Ne helyezze a készüléket instabil kocsira, polcra vagy járműre. A készülék leejtés esetén megsérülhet.

9. A készülék rögzített élettartamának biztosítása érdekében ajánlott egy perc szünetet tartani a bekapcsológomb újbóli megnyomása előtt (a be- és kikapcsolás és fordítva).

10. A tápegységnek meg kell felelnie a névtáblán szereplő előírásoknak. Ellenkező esetben fennáll a készülék meghibásodásának, sérülésének vagy akár kiégésének veszélye.

VIGYÁZAT!

1. A tápkábel sérülése vagy egyéb meghibásodás esetén forduljon hivatalos szervizhez - így elkerülhető minden veszély.

2. Ezt a készüléket legalább 8 éves gyermekek, valamint csökkent fizikai és szellemi képességű, illetve a berendezéssel kapcsolatos tapasztalat és ismeret hiánya miatt korlátozottan képzett személyek is használhatják, ha felügyeletet vagy oktatást biztosítanak a berendezés biztonságos használatáról, és megértik a kapcsolódó kockázatokat.

3. A felszereléssel nem szabad játszaniuk a gyermekeknek. Ne engedje, hogy gyermekek játsszanak a készülékkel.

4. Ne hagyja a készüléket felügyelet nélkül, ha a közelében gyermekek vagy a készülék használatáról nem kellő ismeretekkel rendelkező személyek tartózkodnak.

5. Ez az elektromos készülék nem játék. Az elektromos készülék helytelen használata vagy az elektromos készülékkel való érintkezés egészségügyi kockázatot jelenthet vagy halálhoz vezethet, ezért a készüléket gyermekek számára elérhetetlen helyen kell használni és tárolni.



A KÉSZÜLÉK ÁRTALMATLANÍTÁSA

A használt elektromos készülékeket, berendezési tárgyakat és csomagolásokat a k ö r n y e z e t v é d e l m i szabályoknak megfelelően újrahasznosító központokban kell ártalmatlanítani. Az elektromos készülékeket nem szabad a háztartási hulladékgyűjtőbe dobni. Tartsa be az ilyen típusú berendezések ártalmatlanítására vonatkozó szabályokat. A környezet védelme érdekében környezet irányelv 2012/19/EK elektromos és elektronikus berendezések hulladékáról szóló irányelvnek 2012/19/EK megfelelően elektromos és elektronikus berendezések hulladékáról .
a használt elektromos és elektronikus berendezéseket külön kell gyűjteni, és a használt elektromos és elektronikus berendezések gyűjtőhelyein kell leadni.

Az elhasználódott és régi készülékek teljes mértékben újrahasznosítható alkatrészeket tartalmaznak, ezért azokat újrahasznosításra kell leadni. Ezért azokat a megfelelő gyűjtőpontokon, valamint az ACTIV Tomasz Pacholczyk vállalatnál kell leadni.

TÁROLÁS ÉS SZÁLLÍTÁS

A készüléket kizárólag eredeti csomagolásában, (-) 20 °C és (+) 50 °C közötti hőmérsékleten szabad szállítani. A készüléket jól szellőző helyen, legfeljebb 75%-os relatív páratartalom mellett tárolja. Üzemi hőmérséklet (+) 10 °C és (+) 40 °C között. A tárolási és szállítási folyamatok során a készüléket nem szabad eldobni vagy leejteni, mechanikus ütéseknek vagy légköri hatásoknak kitenni.