ACTIVESHOP®

Instrucciones de uso

Silla cosmética Azzurro Lux 3m



Importador:
ACTIVESHOP Sp. z o.o.
Ul. Graniczna 8b, bud. DC2A
54-610 Wrocław, Polonia
www.activeshop.com.pl
Rev. A/07/2025

Escaneado para diferentes idiomas

CE

Atención

1. El reposapiés no está diseñado para soportar todo el peso de un adulto.
2. No se siente directamente en el reposabrazos ni en el reposapiés.
3. No levante más peso del que pueda soportar el asiento.
4. Por razones de seguridad, enchufe siempre el cable de alimentación a una toma de corriente con toma de tierra.
5. No ate el cable de alimentación a la unidad. Levantar o tirar del cable de alimentación puede dañarlo. Asegúrese de que el cable de alimentación pueda retirarse fácilmente en caso de emergencia.
6. Antes de mover el sillón de belleza eléctrico, retire el cable de alimentación para que no quede atascado entre las piezas del sillón.
7. Si el cable de alimentación está dañado, desconéctelo inmediatamente, no utilice el sillón y póngase en contacto con un centro de servicio autorizado. Utilice únicamente el cable de alimentación original.
8. No permita que una persona ajena al tratamiento controle el mando a distancia.
9. No coloque objetos debajo del sillón.
10. Asegúrese de que hay suficiente espacio libre alrededor del asiento para poder plegarlo y desplegarlo libremente.
11. Asegúrese de que no haya objetos afilados o dañinos alrededor del asiento que puedan dañar la unidad.
12. No modifique la unidad usted mismo. Si la silla no funciona correctamente, deje de utilizarla y póngase en contacto con un centro de servicio autorizado.
13. No arroje objetos pesados sobre el asiento ni salte sobre él.

Montaje

1. Introduzca el reposacabezas en el orificio situado en la parte superior del respaldo (fig.1).
2. Coloque y conecte los reposabrazos izquierdo y derecho al pasador del asiento y gírelos 90° en el sentido contrario a las agujas del reloj (fig. 2).

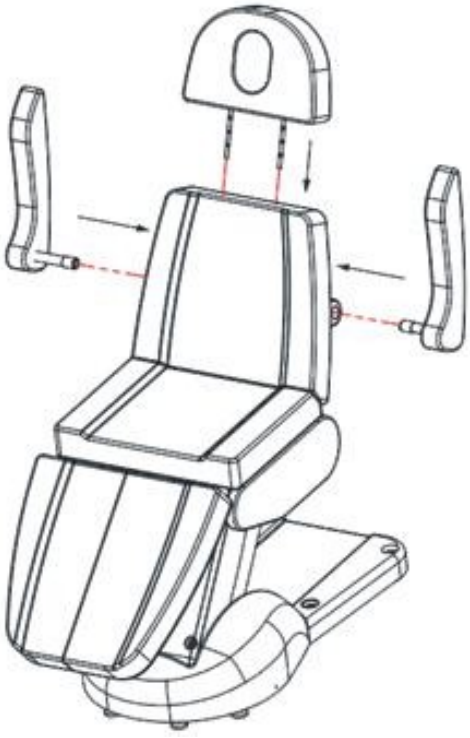

Fig.1



Fig.2

Mando a distancia

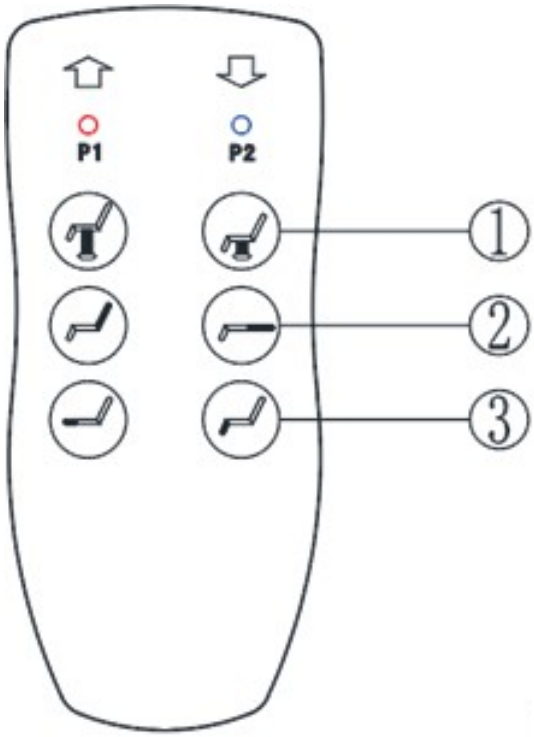

1. Pulse el botón para levantar el asiento.
1. Pulse el botón para bajar el asiento.
2. Pulse el botón para aumentar el ángulo del respaldo.
2. Pulse el botón para reducir el ángulo del respaldo.
3. 3. Pulse para aumentar el ángulo del reposapiés.

3. Pulse para disminuir el ángulo del reposapiés.

Funciones adicionales

- Tire de la empuñadura hacia atrás y manténgala pulsada para ajustar el ángulo del reposapiés.

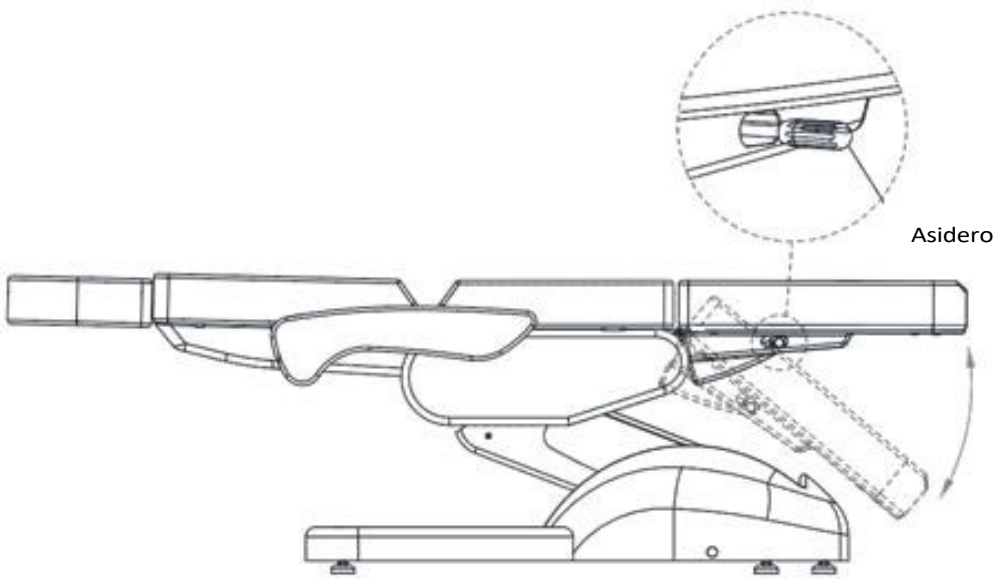

- La altura del reposacabezas puede ajustarse tirando de él hacia arriba o empujándolo hacia abajo.

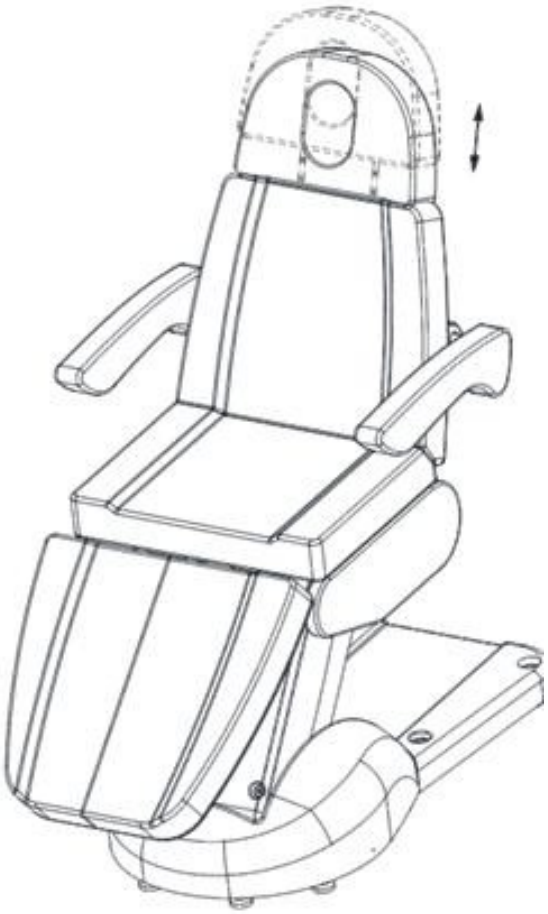

Medidas de mantenimiento:

Limpieza y desinfección de la unidad:

- Desconecte la unidad de la fuente de alimentación antes de limpiarla.
- Para mantener la superficie del sillón en buen e s t a d o , debe limpiarse regularmente. R e c u e r d e limpiar y desinfectar la silla después de cada uso. Recomendamos realizar una desinfección a fondo una vez al mes.

I Superficies de metal y plástico

- Para limpiar las superficies y los mandos de metal y plástico, límpielos con un paño húmedo.
con un paño. Un cepillo pequeño funciona bien para limpiar zonas o rincones de difícil acceso. No utilice demasiado líquido para limpiar el aparato. A continuación, desinfecte el aparato con un líquido adecuado.

II Superficies de acero inoxidable

- Lo mejor es limpiar con una solución de detergente suave. El amoníaco y la mayoría de los disolventes pueden utilizarse para eliminar manchas difíciles. Evite las soluciones a base de cloro.

III Superficies metálicas pintadas o cromadas

- No utilice chorros de agua (duchas, cañones de agua a alta presión) para la limpieza.
- No limpie a altas temperaturas ni con mucha humedad, y no exponga la unidad a condiciones que puedan provocar la inundación con líquido.
- No utilice disolventes ni ácidos para la limpieza.

IV Superficie de la silla

- Limpie uniformemente la superficie del asiento con un limpiador especial para cuero y, a continuación, pásele un paño limpio y suave.

Desenchufe el aparato antes de proceder al mantenimiento.

- Las reparaciones deben ser realizadas por personal experimentado y autorizado por el fabricante.
- Las reparaciones realizadas por personal no autorizado pueden causar lesiones o daños en el aparato de los que el fabricante no se hace responsable.
- Utilice únicamente piezas de repuesto originales autorizadas por el fabricante.
- No utilice el sillón de belleza eléctrico ni los accesorios si no funcionan correctamente.
- Todos los trabajos de mantenimiento y reparación deben documentarse.

Atención.

- Si detecta algún defecto, deje de utilizar el equipo y póngase en contacto con un centro de servicio autorizado.
  autorizado. Sólo personal experimentado o autorizado puede abrir o sustituir el actuador / unidad de control.
- Si alguna parte del equipo está dañada, desenchufe el cable de alimentación y deje de utilizarlo. A continuación, avise al servicio técnico.

Solución de problemas:

Problema	Reconocimiento	Solución
Los botones no responden	- Compruebe que el enchufe de alimentación está conectado - Compruebe que todos los enchufes que conectan el transformador estén conectados correctamente	- Desconecte el enchufe de alimentación y vuelva a conectarlo - Desconecte todos los enchufes de conexión y vuelva a conectarlos
Se producen ruidos y vibraciones al levantar la silla	- Tornillos flojos	- Apriete los tornillos
El LED no se enciende	- El cable del mando a distancia no está bien conectado o el mando a el mando a distancia está defectuoso	- Vuelva a conectar el cable, si sigue sin funcionar, sustituya el mando a distancia

Datos técnicos:

Dimensiones: 2000 x 810 x 610-910 mm
Carga máxima: 140 kg Peso neto: 76 kg
Rango de altura ajustable: 610-910 mm
Tensión de entrada: AC 100-130 V / 220-240 V, 50/60 Hz Tensión de salida: DC 24 V

MEDIDAS DE SEGURIDAD

1. El aparato es un equipo profesional para uso en salones de b e l l e z a . El manejo del aparato sólo por personal cosmético cualificado evita efectos indeseables durante el tratamiento.

2. No desmonte el aparato ni intente utilizarlo para fines distintos de los indicados en este manual. El mantenimiento y las reparaciones deben ser realizados exclusivamente por un técnico autorizado (empresa ACTIV Tomasz Pacholczyk).

3. No instale ni utilice el aparato cerca de líquidos, lugares húmedos o con las manos mojadas, de modo que no puedan penetrar líquidos en el aparato.

4. Desconecte inmediatamente el enchufe de la toma de corriente y póngase en contacto con el servicio técnico autorizado de la empresa ACTIV Tomasz Pacholczyk en los siguientes casos: a) ha entrado líquido en el aparato, b) el aparato desprende un olor extraño, humo o hace ruidos extraños, c) se ha dañado el cable de alimentación, d) se ha golpeado el aparato o se ha dañado su carcasa.

5. No coloque ningún objeto sobre los cables. No instale el aparato donde alguien pueda pisar el cable de alimentación.

6. Por razones de seguridad, desenchufe el cable de alimentación de la toma de corriente cada vez que termine de trabajar con el aparato.

7. No introduzca ningún objeto en la abertura del aparato. Si un objeto extraño entra en la abertura, desconecte el cable de la toma de corriente y póngase en contacto con el distribuidor o el fabricante.

8. No coloque el aparato sobre un carro, estante o vehículo inestable. El aparato puede dañarse si se cae.

9. Para garantizar la vida útil fija del aparato, se recomienda mantener un intervalo de un minuto antes de volver a pulsar el botón de encendido (entre el encendido y el apagado y viceversa).

10. La fuente de alimentación debe cumplir las especificaciones de la placa de características. De lo contrario, existe el riesgo de que el aparato funcione mal, se dañe o incluso se queme.

PRECAUCIÓN:

1. En caso de daños en el cable de alimentación u otras anomalías de funcionamiento, póngase en contacto con un centro de servicio autorizado; de este modo evitará cualquier peligro.

2. Este aparato puede ser utilizado por niños de al menos 8 años de edad y por personas con capacidades físicas y mentales reducidas y con falta de experiencia y conocimiento del equipo, si se proporciona supervisión o instrucciones sobre cómo utilizar el equipo de forma segura para que se comprendan los riesgos asociados.

3. El equipo no está diseñado para que los niños jueguen con él. No permita que los niños jueguen con el aparato.

4. No deje el aparato sin vigilancia cuando haya niños o personas sin conocimientos suficientes sobre el uso del aparato en las proximidades.

5. Este aparato eléctrico no es un juguete. El uso incorrecto o el contacto con el aparato eléctrico puede constituir un riesgo para la salud o provocar la muerte, por lo que el aparato debe utilizarse y almacenarse fuera del alcance de los niños.



ELIMINACIÓN DEL APARATO

Elimine los aparatos eléctricos, accesorios y embalajes usados en los centros de reciclaje de acuerdo con las normas de protección del m e d i o a m b i e n t e . Los aparatos eléctricos no deben tirarse al cubo de la basura doméstica. Siga las normas para la eliminación de este tipo de aparatos. Con el fin de proteger el medio ambiente medio ambiente de conformidad con directiva 2012/19/CE relativa a residuos de aparatos eléctricos y electrónicos.
los aparatos eléctricos y electrónicos usados deben recogerse por separado y e n t r e g a r s e en los puntos de recogida de aparatos eléctricos y electrónicos usados.

Los aparatos viejos y al final de su vida útil contienen componentes totalmente reciclables, por lo que deben entregarse para su reciclaje. Por lo tanto, deben entregarse en los puntos de recogida adecuados, así como a la empresa ACTIV Tomasz Pacholczyk.

ALMACENAMIENTO Y TRANSPORTE

La unidad debe transportarse a una temperatura comprendida entre (-) 20 °C y (+) 50 °C únicamente en su embalaje original. Almacene la unidad en un lugar bien ventilado con una humedad relativa no superior al 75%. Temperatura de funcionamiento de (+) 10 °C a (+) 40 °C. Durante los procesos de almacenamiento y transporte, el aparato no debe arrojarse ni dejarse caer, ni exponerse a golpes mecánicos o agentes atmosféricos.