ACTIVESHOP®

Istruzioni per l'uso

Sedia cosmetica Azzurro Lux 3m



Importatore:
ACTIVESHOP Sp. z o.o.
Ul. Graniczna 8b, bud. DC2A
54-610 Wrocław, Polonia
www.activeshop.com.pl
Rev. A/07/2025

Scansione per diverse lingue

Attenzione!

1. Il poggiapiedi non è progettato per sostenere l'intero peso di un adulto.
2. Non sedersi direttamente sul bracciolo o sul poggiapiedi.
3. Non sollevare un peso superiore a quello che il sedile può sostenere.
4. Per motivi di sicurezza, collegare sempre il cavo di alimentazione a una presa con messa a terra.
5. Non legare il cavo di alimentazione all'unità. Sollevando o tirando il cavo di alimentazione si rischia di danneggiarlo. Assicurarsi che il cavo di alimentazione possa essere facilmente rimosso in caso di emergenza.
6. Prima di spostare la poltrona elettrica, rimuovere il cavo di alimentazione in modo che non rimanga incastrato tra le parti della poltrona.
7. Se il cavo di alimentazione è danneggiato, scollegarlo immediatamente, non utilizzare la poltrona e rivolgersi a un centro di assistenza autorizzato.
   contattare un centro di assistenza autorizzato. Utilizzare solo il cavo di alimentazione originale.
8. Non permettere a una persona che non esegue il trattamento di controllare il telecomando.
9. Non collocare oggetti sotto la poltrona.
10. Accertarsi che intorno al sedile vi sia spazio sufficiente per poterlo piegare e dispiegare liberamente.
11. Assicurarsi che intorno al sedile non vi siano oggetti appuntiti o pericolosi che possano danneggiare l'unità.
12. Non modificare l'unità da soli. Se la sedia non funziona correttamente, smettere di usarla e rivolgersi a un centro di assistenza autorizzato.
13. Non gettare oggetti pesanti sul sedile e non saltarci sopra.

Montaggio

1. Inserire il poggiatesta nel foro situato nella parte superiore dello schienale (fig. 1).
2. Posizionare e collegare i braccioli destro e sinistro al perno del sedile e ruotare di 90° in senso antiorario (fig. 2).

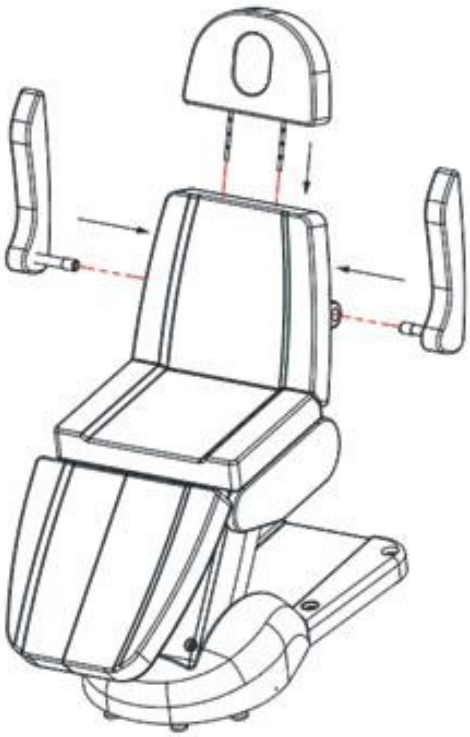

Fig.1



Fig.2

Telecomando

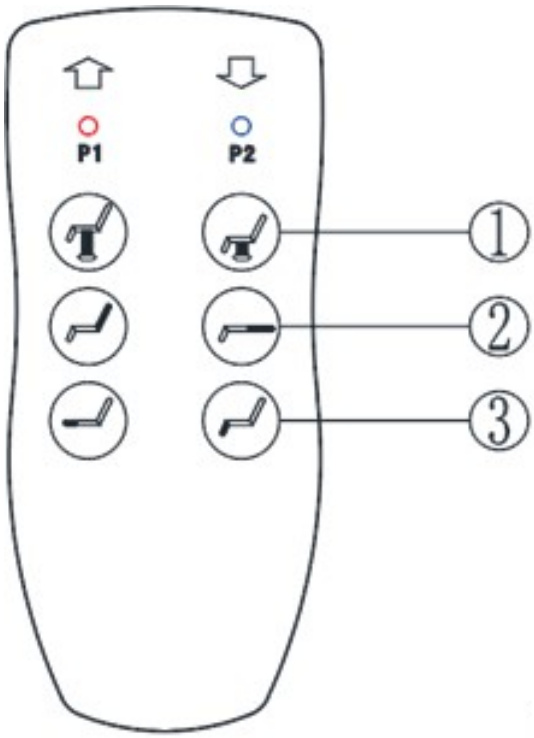

1. Premere il pulsante per sollevare il sedile.

1. Premere il pulsante per abbassare il sedile.

2. Premere il pulsante per aumentare l'angolo dello schienale.

2. Premere il pulsante per diminuire l'angolo dello schienale.

3. Premere per aumentare l'angolo del poggiapiedi. 3. Premere per diminuire l'angolo del poggiapiedi.

3. premere per diminuire l'angolo del poggiapiedi.

Funzioni aggiuntive

- Tirare la maniglia all'indietro e tenerla premuta per regolare l'angolo del poggiapiedi.

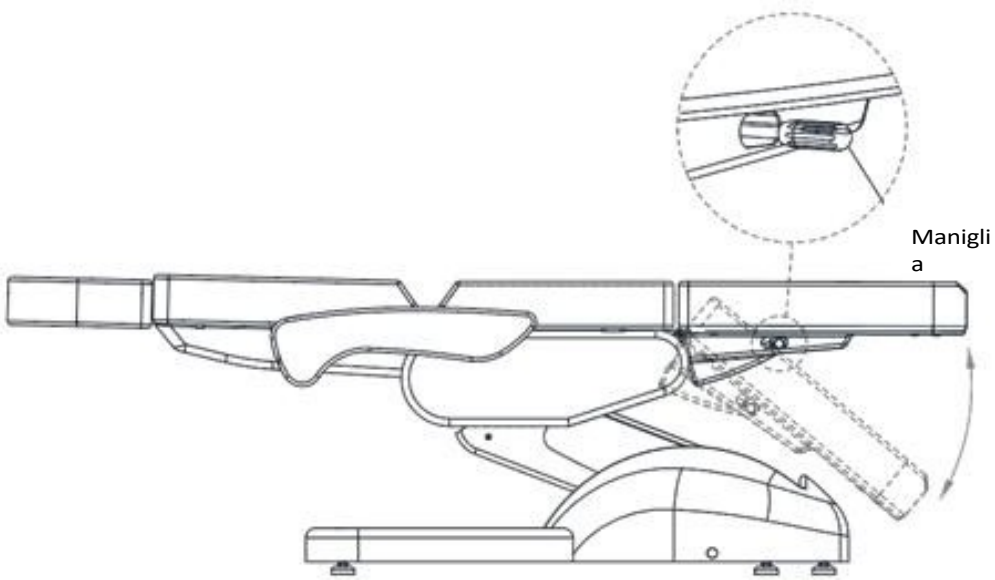

- L'altezza del poggiatesta può essere regolata tirandolo verso l'alto o spingendolo verso il basso.

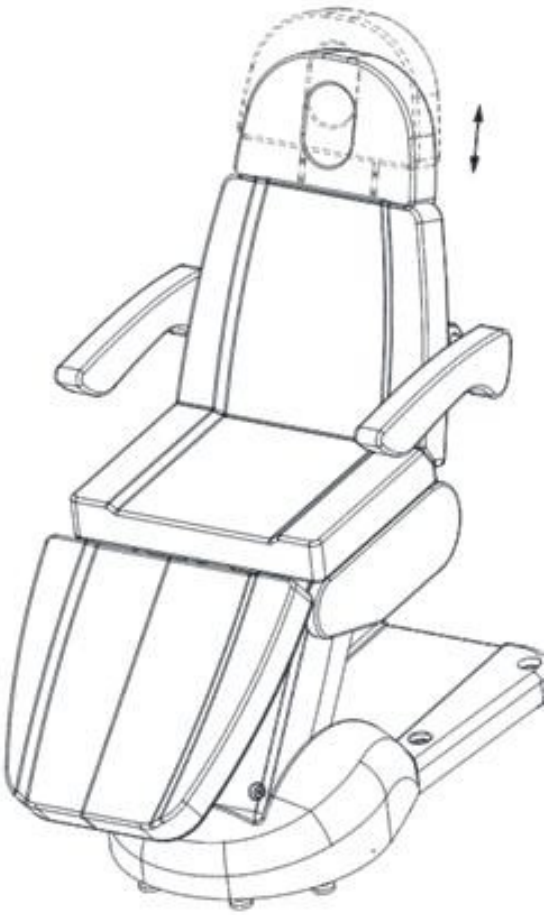

Misure di manutenzione:

Pulizia e disinfezione dell'unità:

- Prima di procedere alla pulizia, scollegare l'unità dall'alimentazione.
- Per mantenere la superficie della poltrona in buone condizioni, è necessario pulirla regolarmente. Ricordarsi di pulire e disinfettare la poltrona dopo ogni utilizzo. Si consiglia di eseguire una disinfezione accurata una volta al mese.

I Superfici in metallo e plastica

- Per pulire le superfici e i comandi in metallo e plastica, passare un panno umido su di esse.
con un panno. Per pulire le aree o gli angoli più difficili da raggiungere, è sufficiente una piccola spazzola. Non utilizzare troppo liquido per pulire l'apparecchio. Disinfettare poi l'apparecchio con un liquido adatto.

II Superfici in acciaio inox

- La pulizia con una soluzione detergente delicata è la soluzione migliore. L'ammoniaca e la maggior parte dei solventi possono essere utilizzati per rimuovere le macchie più resistenti. Evitare le soluzioni a base di cloro.

III Superfici metalliche verniciate o cromate

- Non utilizzare getti d'acqua (docce, cannoni a d alta pressione) per la pulizia.
- Non pulire in presenza di temperature e umidità elevate e non esporre l'unità a condizioni che potrebbero causare l'inondazione di liquidi.
- Non utilizzare solventi o acidi per la pulizia.

IV Superficie della sedia

- Pulire uniformemente la superficie del sedile con un detergente speciale per la pelle e poi passare un panno morbido e pulito.

Scollegare l'unità prima di effettuare la manutenzione.

- Le riparazioni devono essere effettuate da personale esperto e autorizzato dal produttore.
- Le riparazioni effettuate da personale non autorizzato possono causare lesioni o danni all'apparecchio per i quali il produttore non è responsabile.
- Utilizzare solo ricambi originali approvati dal produttore.
- Non utilizzare la poltrona elettrica o gli accessori se non funzionano correttamente.
- Tutti gli interventi di manutenzione e riparazione devono essere documentati.

Attenzione.

- Se si riscontrano difetti, interrompere l'uso dell'apparecchiatura e rivolgersi a un centro di assistenza autorizzato.
  centro di assistenza autorizzato. Solo il personale esperto o autorizzato può aprire o sostituire l'attuatore / unità di controllo.
- Se una parte dell'apparecchiatura è danneggiata, scollegare il cavo di alimentazione e interrompere l'utilizzo. Avvisare quindi il servizio di assistenza.

Risoluzione dei problemi:

Problema	Riconoscimento	Soluzione
I pulsanti non rispondono	- Controllare che la spina di alimentazione sia collegata - Controllare che tutte le spine che collegano il trasformatore siano collegati correttamente	- Scollegare la spina di alimentazione e ricollegarla - Scollegare e ricollegare tutte le spine di collegamento.
Rumore e vibrazioni quando si solleva la sedia	- Viti allentate	- Serrare le viti
Il LED non si accende	- Il cavo del telecomando non è ben collegato o il telecomando è difettoso. telecomando è difettoso	- Ricollegare il cavo, se ancora non funziona, sostituire il telecomando.

Dati tecnici:

Dimensioni: 2000 x 810 x 610-910 mm
Carico massimo: 140 kg Peso netto: 76
kg
Gamma di altezza regolabile: 610-910 mm
Tensione di ingresso: AC 100-130 V / 220-240 V, 50/60 Hz Tensione di
uscita: DC 24 V

MISURE DI SICUREZZA

1. L'apparecchio è un'apparecchiatura professionale da utilizzare nei saloni di bellezza. L'utilizzo dell'apparecchio solo da parte di personale estetico qualificato evita effetti indesiderati durante il trattamento.

2. Non smontare il dispositivo e non tentare di utilizzarlo per scopi diversi da quelli indicati nel presente manuale. Qualsiasi intervento di manutenzione e riparazione deve essere eseguito esclusivamente da un tecnico autorizzato (ditta ACTIV Tomasz Pacholczyk).

3. Non installare o utilizzare l'apparecchio in prossimità di liquidi, luoghi umidi o con le mani bagnate, in modo da evitare che i liquidi penetrino nell'apparecchio.

4. Togliere immediatamente la spina dalla presa di corrente e contattare il servizio di assistenza autorizzato ACTIV Tomasz Pacholczyk nei seguenti casi: a) l'apparecchio è entrato in contatto con un liquido, b) l'apparecchio emette uno strano odore, fuma o emette strani rumori, c) il cavo di alimentazione è stato danneggiato, d) l'apparecchio è stato urtato o la sua custodia è stata danneggiata.

5. Non collocare oggetti sui cavi. Non installare l'apparecchio in un punto in cui qualcuno possa calpestare il cavo di alimentazione.

6. Per motivi di sicurezza, scollegare il cavo di alimentazione dalla presa ogni volta che si finisce di lavorare con l'apparecchio.

7. Non inserire nulla nell'apertura dell'apparecchio. Se un oggetto estraneo entra nell'apertura, rimuovere il cavo dalla presa e contattare il distributore o il produttore.

8. Non collocare l'apparecchio su un carrello, uno scaffale o un veicolo instabile. L'apparecchio potrebbe danneggiarsi in caso di caduta.

9. Per garantire la durata fissa dell'apparecchio, si raccomanda di rispettare un intervallo di un minuto prima di premere nuovamente il pulsante di accensione (tra l'accensione e lo spegnimento e viceversa).

10. L'alimentazione deve essere conforme alle specifiche riportate sulla targhetta. In caso contrario, sussiste il rischio di malfunzionamento, danneggiamento o addirittura bruciatura dell'apparecchio.

ATTENZIONE:

1. In caso di danni al cavo di alimentazione o di altri malfunzionamenti, rivolgersi a un centro di assistenza autorizzato per evitare qualsiasi pericolo.

2. Questo apparecchio può essere utilizzato da bambini di almeno 8 anni di età e da persone con ridotte capacità fisiche e mentali e con scarsa esperienza e familiarità con l'apparecchiatura, a condizione che venga fornita una supervisione o un'istruzione su come utilizzare l'apparecchiatura in modo sicuro, in modo da comprendere i rischi associati.

3. L'attrezzatura non è destinata a essere utilizzata dai bambini. Non permettere ai bambini di giocare con l'apparecchio.

4. Non lasciare l'apparecchio incustodito quando bambini o persone non sufficientemente informate sull'uso dell'apparecchio si trovano nelle vicinanze.

5. Questo apparecchio elettrico non è un giocattolo. L'uso o il contatto improprio con l'apparecchio elettrico può costituire un rischio per la salute o provocare la morte, pertanto l'apparecchio deve essere utilizzato e conservato fuori dalla portata dei bambini.



SMALTIMENTO DELL'APPARECCHIO

Smaltire gli apparecchi elettrici usati, i dispositivi e gli imballaggi presso i centri di riciclaggio in conformità alle norme di tutela ambientale. Gli apparecchi elettrici non devono essere smaltiti nella spazzatura domestica. Seguire le regole per lo smaltimento di questo tipo di apparecchiature. Per proteggere l'ambiente ambiente in conformità con la direttiva 2012/19/CE relativa ai rifiuti di apparecchiature elettriche ed elettroniche.
le apparecchiature elettriche ed elettroniche usate devono essere raccolte separatamente e consegnate ai punti di raccolta delle apparecchiature elettriche ed elettroniche usate.

Gli apparecchi fuori uso e vecchi contengono componenti completamente riciclabili e devono quindi essere consegnati per il riciclaggio. Pertanto, devono essere consegnati agli appositi centri di raccolta e alla società ACTIV Tomasz Pacholczyk.

STOCCAGGIO E TRASPORTO

L'unità deve essere trasportata a una temperatura compresa tra (-) 20 °C e (+) 50 °C solo nell'imballaggio originale. Conservare l'unità in un'area ben ventilata con un'umidità relativa non superiore al 75%. Temperatura di esercizio compresa tra (+) 10 °C e (+) 40 °C. Durante i processi di stoccaggio e trasporto, il dispositivo non deve essere gettato o fatto cadere, né esposto a urti meccanici o agenti atmosferici.