ACTIVESHOP®

KASUTUSJUHEND

Momo 6606 pantograafi tolmuimeja



Importija:
ACTIVESHOP Sp. z o.o.
ul. Graniczna 8B, bud. DC
2A 54-610 Wrocław, Poola
www.activeshop.com.pl
Rev. A 05/2024

Tehnilised andmed

Nimipinge	220-240V
Võimsus	20W
Turbiini kiirus	2800/3200 RPM
Filtreeritud õhu maht	300/400 m3 tunnis
Müratase	51/58 dB
Ventilaatori mõõtmed	12 cm

Seadme mõõtmed



Tähelepanu

- **Kanistrikotid on ühekordseks kasutamiseks! Kui kott on täis, ummistuvad poorid, mille tulemuseks on halb õhuvool, mille tagajärjel kanister ei täida enam oma funktsiooni. Sellises olukorras satuvad ka ventilaatorid liigse koormuse alla, mis võib põhjustada seadme rikke.**

- Filtrit tuleks iga kord pärast töötlemist tühjendada ja seadet tuleks väljastpoolt desinfitseerida.

- Seadet ei ole lubatud kasutada vanni, kraanikausi või muu märja nõude läheduses.

- Pistikupesa ühendamisel ärge puudutage selle metallosi.

Puhastage seadet regulaarselt, et vältida mustuse, tolmu ja muude ebasoovitavate ainete kogunemist. Nende kogunemine võib põhjustada seadme talitlushäireid või isegi seadme kahjustusi.

- Toitejuhtme ümber seadme ei tohi keerata, see võib põhjustada juhtme talitlushäireid.

- Veenduge alati, et seadet toidetakse vooluga õigete pingeväärtustega allikast. Veenduge, et pistik on õigesti pistikupessa sisestatud. Vastasel juhul võib tekkida tulekahju,

elektrilöögi või põletushaavu.

- Ärge ühendage ega ühendage seadet pistikupesast märja või niiske käega.
- Ärge kasutage seadet järgmistel tingimustel:
    - Kui juhe või pistik on kuum või kahjustatud;
    - Kui pistik on pistikupesas lahti;
- Juhtmeid ei tohi muuta, venitada, liigselt painutada või väänata.
- Juhtmele ei tohi asetada midagi rasket.
- Vältige tolmu või muude kahjulike elementide sattumist pistikupessa.
- Ärge kasutage ega hoidke seadet vannitoas või muudes kõrge õhuniiskusega ruumides. See võib põhjustada elektrilööki, tulekahju või isolatsiooni kahjustumist.
- Ärge lubage lastel seadet kasutada.
- Ärge kasutage seadet tuleohtlike ainete, näiteks alkoholide ja lahustite läheduses, bensiin, aerosoolpihustid jne. See võib põhjustada plahvatuse või tulekahju.
- Seadet ei tohi sukeldada vette. Kasutage reservuaari seadme tööks vajaliku vee täiendamiseks.
- Seadet ei tohi lüüa ega visata. Kui seade saab löögi või kukkumise tagajärjel kahjustada, ei saa seda edasi kasutada.
- Ärge püüdke seadet lahti võtta ega parandada. Remondiks pöörduge edasimüüja poole alates kellelt seade osteti või volitatud teeninduskeskusega.

Komplekti kuuluvad

Keha	
Pool	
Kolmjalgsed jalad	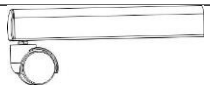
Alus	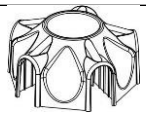
Platvorm	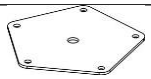
Kruvid M10	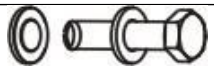
Kruvid M6	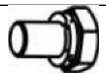
Võti	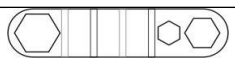
Kinnitushülss	
Filter	

Seadme konstruktsioon

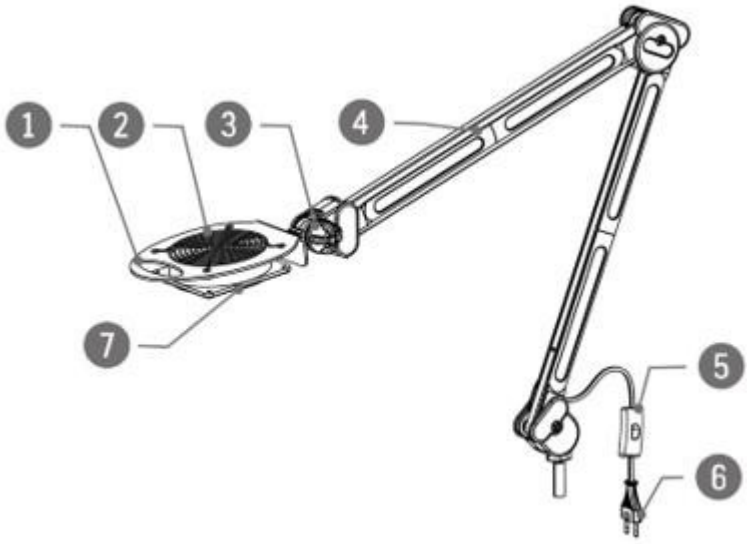

1. Käepide
2. Ventilaator
3. Juhtnupp
4. Käsi
5. Sisse/välja lüliti
6. Toitepistik
7. Õhuväljund

Seadme paigaldamine

1. Kinnitage statiivi 5 jalga seadme alusele. (Nagu on näidatud alloleval pildil)
2. Seejärel asetage platvorm keskele, et kõik kokku kinnitada. Kasutage selleks M6 kruvisid (5 tükki).
3. Asetage kinnitushülss posti otsa ja sisestage see alusesse. Veenduge, et asetate kõigepealt kinnitusmuhvi ja seejärel sisestate selle alusesse.
4. Kasutage M10 kruvisid posti kinnitamiseks alusesse. Post peaks olema kindlalt paigaldatud.
5. Seejärel libistage alumine korpus posti sisse, et ühendada osad omavahel ja monteerida seade täielikult kokku.
6. Enne kasutamist paigaldage neeldurikott.

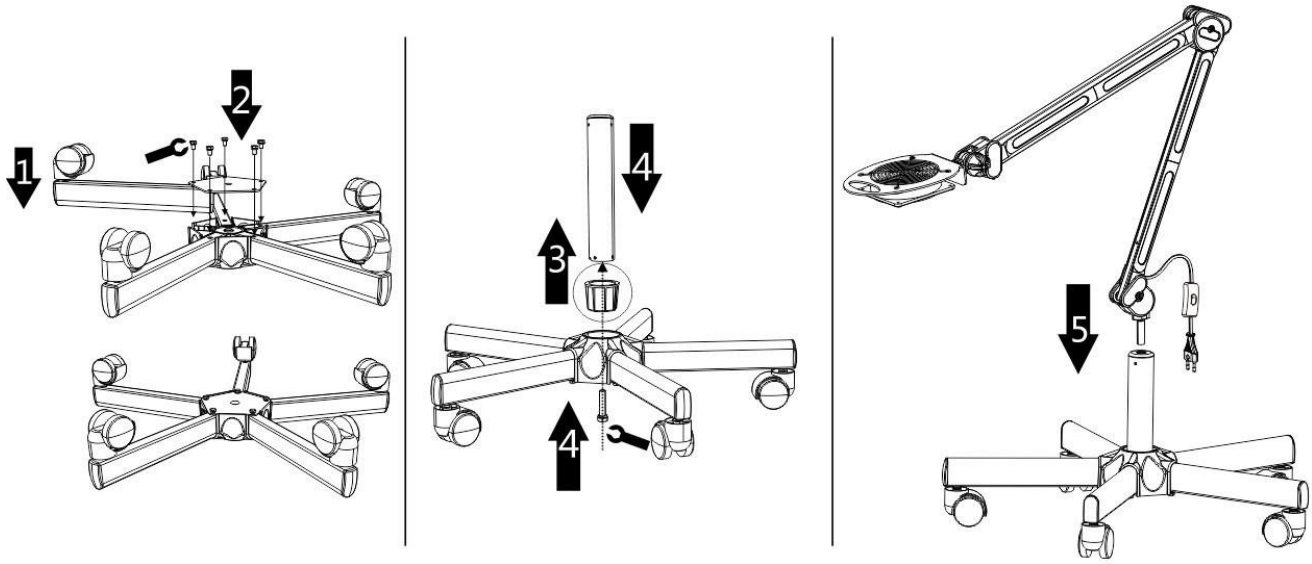

6

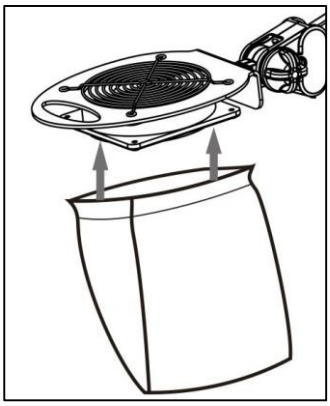

Kasutusjuhend

1. Pange peale neeldurikott.
2. Asetage seade tasasele ja stabiilsele pinnale.
3. Ühendage toitepistik sobiva vooluallikaga.
4. Reguleerige korpuse ja neelduri asendit vastavalt vajadusele.
5. Aktiveerige seade sisse/välja lüliti abil. Kanister on kasutusvalmis.
6. Kui olete lõpetanud, lülitage seade välja, ühendage see vooluvõrgust lahti. Puhastage filter ja seade väljastpoolt.

OHUTUSMEETMED

1. Seade on professionaalne seade, mis on mõeldud kasutamiseks kosmeetilistes operatsioonides. Seadme kasutamine ainult kvalifitseeritud kosmeetikute poolt väldib ebasoovitavaid tagajärgi ravi ajal.

2. Seadet ei tohi lahti võtta ega püüda kasutada muul otstarbel kui käesolevas kasutusjuhendis märgitud. Kõiki hooldus- ja remonditöid peab teostama ainult volitatud hooldustehnik (ettevõte ACTIVESHOP Sp. z o.o.).

3. Ärge paigaldage ega kasutage seadet vedelike läheduses, märgades kohtades või märgade kätega - nii, et seadmesse ei satuks vedelikke.

4. Järgmistel juhtudel tõmmake seade kohe pistikupesast välja ja võtke ühendust ACTIVESHOP Sp. z o.o. poolt pakutava volitatud teenindusega:

a) seadmesse on sattunud vedelikku, b) seade eraldab kummalist lõhna, suitsu või teeb kummalist müra,
c) toitejuhe on kahjustatud, d) seade on ümber kukkunud või selle korpus on kahjustatud.

5. Ärge asetage juhtmetele mingeid esemeid. Ärge paigaldage seadet sellisele kohale, kus keegi võib toitejuhtme peale astuda.

6. Turvalisuse huvides eemaldage toitejuhe pistikupesast iga kord, kui lõpetate seadmega töötamise.

7. Ärge sisestage midagi seadme avausse. Kui avausse satub võõrkeha, eemaldage juhe pistikupesast ja võtke ühendust edasimüüja või tootjaga.

8. Ärge asetage seadet ebastabiilsele vankrile, riiulile või sõidukile. Seade võib kukkumisel kahjustada.

9. Seadme püsiva eluea tagamiseks on soovitatav, et enne toitenupu uuesti vajutamist (sisse- ja väljalülitamise ja vastupidi) jääks üheminutiline intervall sisse- ja väljalülitamise vahele.

10. Toiteallikas peab vastama andmesildil esitatud spetsifikatsioonidele. Vastasel juhul on oht, et seade ei tööta korralikult, saab kahjustada või isegi põleb läbi.

ETTEVAATUST:

1. Toitejuhtme kahjustuste või muude rikete korral pöörduge volitatud teeninduskeskuse poole - nii väldite ohtu.

2. Seda seadet võivad kasutada vähemalt 8-aastased lapsed ja isikud, kelle füüsilised ja vaimsed võimed on vähenenud ning kellel puuduvad kogemused ja teadmised seadme kohta, kui on tagatud järelevalve või juhendamine seadme ohutu kasutamise kohta, et sellega seotud riskid oleksid mõistetavad.

3. Seadmed ei ole mõeldud lastele mängimiseks. Ärge lubage lastel seadmega mängida.

4. Ärge jätke seadet järelevalveta, kui selle läheduses viibivad lapsed või isikud, kes ei ole piisavalt teadlikud seadme kasutamisest.

5. See elektriline seade ei ole mänguasi. Ebaõige kasutamine või kokkupuude elektriseadmega võib ohustada tervist või põhjustada surma, seetõttu tuleb seadet kasutada ja hoida lastele kättesaamatus kohas.



SEADME KÕRVALDAMINE

Hävitage kasutatud elektriseadmed, kinnitusdetailid ja pakendid taaskasutuskeskustes vastavalt keskkonnakaitse põhimõtetele. Elektriseadmeid ei tohi hävitada majapidamisjäätmete konteinerites. Järgige selliste seadmete kõrvaldamise eeskirju seadmed. Keskkonna kaitsmiseks vastavalt direktiivile 2012/19/EÜ elektri- ja elektroonikaseadmete jäätmete kohta tuleb elektriseadmete jäätmed koguda eraldi ja seejärel üle anda elektroonika- ja elektriseadmete jäätmete kogumispunktidesse.

Kasutuselt kõrvaldatud ja vanad seadmed sisaldavad täielikult ringlussevõetavaid komponente ja seetõttu tuleks need saata ümbertöötlemisele. Seetõttu tuleks need anda üle asjakohastele kogumispunktidele ja ka ACTIVESHOP Ltd-le.

LADUSTAMINE JA TRANSPORT

Seadet tuleb transportida temperatuuril (-) 20 °C kuni (+) 50 °C ainult originaalpakendis. Säilitage seadet hästi ventileeritud ruumis, kus suhteline õhuniiskus ei ületa 75%. Töötemperatuur on (+) 10 °C kuni (+) 40 °C. Säilitamise ja transpordi ajal ei tohi seadet visata ega lasta maha, mitte puutuda kokku mehaaniliste löökide või ilmastikutingimustega.