ACTIVESHOP®

ISTRUZIONI PER L'USO

Assorbitore di polvere per pantografi Momo 6606



Importatore:
ACTIVESHOP Sp. z o.o.
ul. Graniczna 8B, bud. DC 2A
54-610 Wrocław, Polonia
www.activeshop.com.pl
Rev. A 05/2024

Dati tecnici

Tensione nominale	220-240V
Potenza	20W
Velocità della turbina	2800/3200 GIRI AL MINUTO
Volume di aria filtrata	300/400 m3 all'ora
Livello di rumore	51/58 dB
Dimensioni del ventilatore	12 cm

Dimensioni dell'unità



Attenzione

- **I sacchetti della bombola sono monouso! Una volta riempito il sacchetto, i pori si intasano e il flusso d'aria risulta insufficiente, con la conseguenza che la bombola non svolge più la sua funzione. In queste circostanze, anche le ventole sono sottoposte a uno sforzo eccessivo, che può causare il malfunzionamento dell'unità.**
- Il filtro deve essere svuotato ogni volta dopo il trattamento e l'unità deve essere disinfettata dall'esterno.
- Non è consentito utilizzare l'apparecchio in prossimità di una vasca da bagno, di un lavandino o di altri utensili bagnati.
- Quando si collega la spina, non toccare le sue parti metalliche.

Pulire periodicamente l'apparecchio per evitare l'accumulo di sporco, polvere e altre sostanze indesiderate. L'accumulo di tali sostanze può causare il malfunzionamento dell'apparecchio o addirittura il suo danneggiamento.

- Non è consentito avvolgere il cavo di alimentazione intorno all'apparecchio, in quanto ciò potrebbe causare il malfunzionamento del cavo stesso.
- Assicurarsi sempre che l'apparecchio sia alimentato da una fonte con il corretto voltaggio. Assicurarsi che la spina sia inserita correttamente nella presa. In caso contrario, si potrebbero verificare incendi,

scosse elettriche o ustioni

- Non collegare o scollegare l'apparecchio dalla presa con le mani bagnate o umide.
- Non utilizzare l'apparecchio nelle seguenti condizioni:
    - Quando il cavo o la spina sono caldi o danneggiati;
    - Quando la spina è allentata nella presa;
- Il cavo non deve essere modificato, allungato, piegato o attorcigliato eccessivamente.
- Non si deve appoggiare nulla di pesante sul cavo.
- Evitare che polvere o altri elementi nocivi penetrino nella spina.
- Non utilizzare o riporre l'apparecchio in bagno o in altri ambienti ad alta umidità. Ciò potrebbe causare scosse elettriche, incendi o danni all'isolamento.
- Non permettere ai bambini di utilizzare l'apparecchio.
- Non utilizzare l'unità in prossimità di sostanze infiammabili come: alcoli, solventi, benzina, spray, ecc, benzina, spray aerosol, ecc. Ciò potrebbe causare esplosioni o incendi.
- L'apparecchio non deve essere immerso nell'acqua. Utilizzare il serbatoio per rifornirsi dell'acqua necessaria al funzionamento dell'apparecchio.
- L'apparecchio non deve essere colpito o lanciato. Se l'apparecchio viene danneggiato da urti o cadute, non è possibile continuare a utilizzarlo.
- Non tentare di smontare o riparare l'apparecchio. Per le riparazioni, rivolgersi al distributore presso il quale da cui è stata acquistata l'apparecchiatura o a un centro di assistenza autorizzato.

Il set comprende

Corpo	
Palo	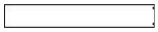
Gambe del treppiede	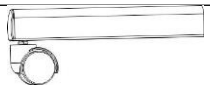
Base	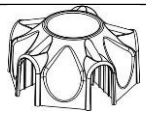
Piattaforma	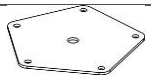
Viti M10	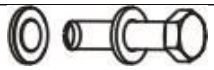
Viti M6	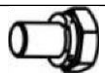
Chiave	
Manicotto di montaggio	
Filtro	

Struttura dell'unità

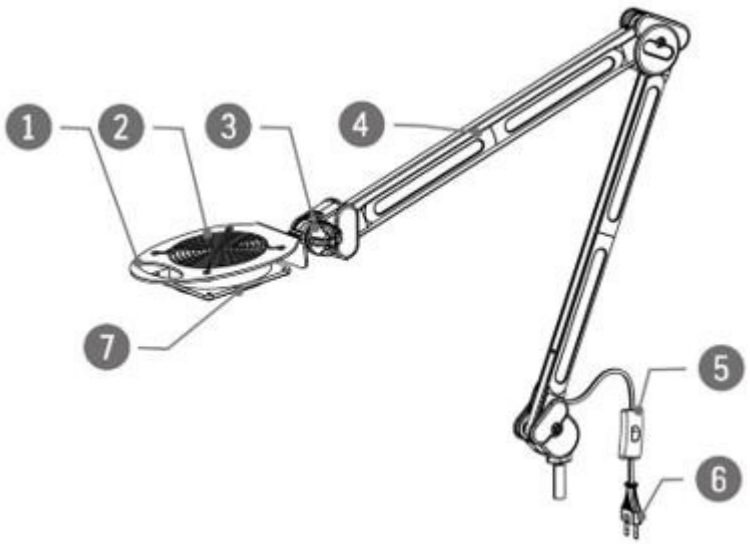

1. Maniglia
2. Ventola
3. Manopola di controllo
4. Braccio
5. Interruttore on/off
6. Spina di alimentazione
7. Uscita dell'aria

Montaggio dell'unità

1. Collegare le 5 gambe del treppiede alla base dell'unità. (come mostrato nell'immagine sottostante)
2. Quindi posizionare la piattaforma al centro per fissare tutto insieme. A tale scopo, utilizzare viti M6 (5 pezzi).
3. Posizionare il manicotto di fissaggio sull'estremità del palo e inserirlo nella base. Assicurarsi di posizionare prima il manicotto di fissaggio e poi di inserirlo nella base.
4. Utilizzare le viti M10 per fissare il palo nella base. Il palo deve essere montato saldamente.
5. Quindi far scorrere il corpo inferiore nel montante per collegare le parti tra loro e assemblare completamente l'unità.
6. Montare il sacchetto assorbente prima dell'uso.

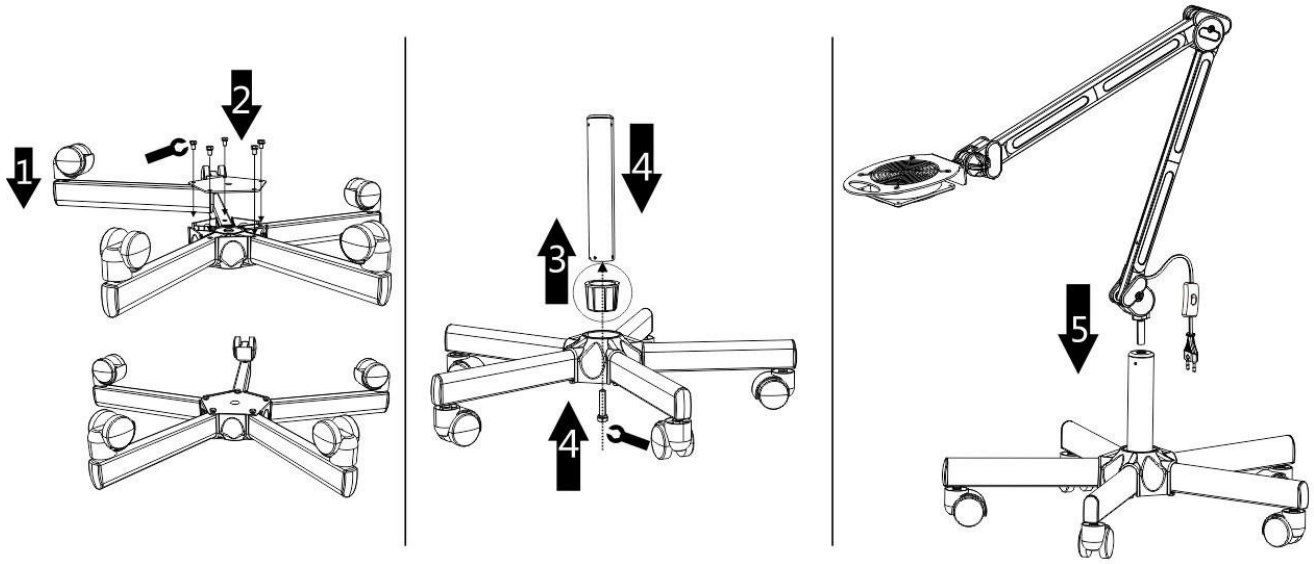

6

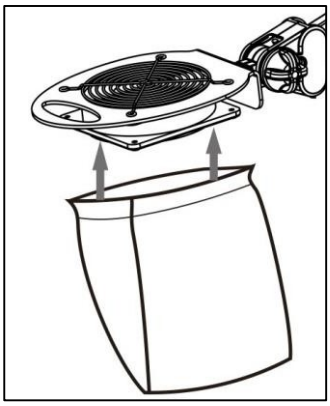

Istruzioni per l'uso

1. Indossare il sacchetto assorbente.
2. Posizionare l'apparecchio su una superficie piana e stabile.
3. Collegare la spina a una fonte di alimentazione adeguata.
4. Regolare il posizionamento del corpo e dell'assorbitore come richiesto.
5. Attivare l'apparecchio con l'interruttore on/off. Il contenitore è pronto per l'uso.
6. Al termine, spegnere l'apparecchio e scollegarlo dalla rete elettrica. Pulire il filtro e l'apparecchio dall'esterno.

MISURE DI SICUREZZA

1. L'apparecchio è un'apparecchiatura professionale destinata all'uso in studi cosmetici. L'utilizzo dell'apparecchio solo da parte di personale estetico qualificato evita conseguenze indesiderate durante il trattamento.

2. L'apparecchio non deve essere smontato o utilizzato per scopi diversi da quelli indicati nelle presenti istruzioni per l'uso. Tutti gli interventi di manutenzione e riparazione devono essere eseguiti esclusivamente da un tecnico autorizzato (società ACTIVESHOP Sp. z o.o.).

3. Non installare o utilizzare l'apparecchio in prossimità di liquidi, luoghi umidi o con le mani bagnate - in modo da evitare che i liquidi penetrino nell'apparecchio.

4. Scollegare immediatamente l'apparecchio dalla presa di corrente e rivolgersi al servizio di assistenza autorizzato dalla ACTIVESHOP Sp. z o.o. nei seguenti casi:

a) un liquido è penetrato nell'apparecchio, b) l'apparecchio emette uno strano odore, fuma o fa strani rumori,
c) il cavo di alimentazione è stato danneggiato, d) l'apparecchio è stato urtato o il suo involucro è stato danneggiato.

5. Non collocare oggetti sui cavi. Non installare l'apparecchio in un punto in cui qualcuno possa calpestare il cavo di alimentazione.

6. Per sicurezza, togliere il cavo di alimentazione dalla presa ogni volta che si finisce di lavorare con l'apparecchio.

7. Non inserire nulla nell'apertura dell'apparecchio. Se un oggetto estraneo entra nell'apertura, rimuovere il cavo dalla presa e contattare il distributore o il produttore.

8. Non collocare l'apparecchio su un carrello, uno scaffale o un veicolo instabile. L'apparecchio potrebbe danneggiarsi in caso di caduta.

9. Per garantire una durata fissa dell'apparecchio, si raccomanda di mantenere un intervallo di un minuto prima di premere nuovamente il pulsante di accensione (tra l'accensione e lo spegnimento e viceversa).

10. L'alimentazione deve essere conforme alle specifiche riportate sulla targhetta. In caso contrario, sussiste il rischio di malfunzionamento, danneggiamento o addirittura bruciatura dell'apparecchio.

ATTENZIONE:

1. In caso di danni al cavo di alimentazione o di altri malfunzionamenti, rivolgersi a un centro di assistenza autorizzato per evitare pericoli.

2. Questo apparecchio può essere utilizzato da bambini di almeno 8 anni di età e da persone con ridotte capacità fisiche e mentali e prive di esperienza e familiarità con l'apparecchiatura, a condizione che venga fornita una supervisione o un'istruzione per l'uso dell'apparecchio in modo sicuro, in modo da comprendere i rischi associati.

3. L'attrezzatura non è destinata a essere utilizzata dai bambini. Non permettere ai bambini di giocare con l'apparecchio.

4. Non lasciare l'apparecchio incustodito nelle vicinanze di bambini o di persone non sufficientemente informate sull'uso dell'apparecchio.

5. Questo apparecchio elettrico non è un giocattolo. L'uso o il contatto improprio con un apparecchio elettrico può costituire un rischio per la salute o causare la morte, pertanto l'apparecchio deve essere utilizzato e conservato fuori dalla portata dei bambini.



SMALTIMENTO DELL'APPARECCHIO

Smaltire gli apparecchi elettrici usati, i dispositivi e gli imballaggi presso i centri di riciclaggio nel rispetto dei principi di tutela ambientale. Gli apparecchi elettrici non devono essere smaltiti nei contenitori dei rifiuti domestici. Seguire le regole per lo smaltimento di tali apparecchi.
apparecchiature. Per proteggere l'ambiente, in conformità alla Direttiva 2012/19/CE sui rifiuti di apparecchiature elettriche ed elettroniche, i rifiuti di apparecchiature elettriche devono essere raccolti separatamente e consegnati ai punti di raccolta per i rifiuti di apparecchiature elettroniche ed elettriche.

Gli apparecchi fuori uso e vecchi contengono componenti completamente riciclabili e devono quindi essere inviati al ritrattamento. Pertanto, devono essere consegnati ai punti di raccolta appropriati, oltre che alla ACTIVESHOP Ltd.

STOCCAGGIO E TRASPORTO

L'unità deve essere trasportata a una temperatura compresa tra (-) 20 °C e (+) 50 °C solo nell'imballaggio originale. Conservare l'unità in un'area ben ventilata con un'umidità relativa non superiore al 75%. Temperatura di esercizio compresa tra (+) 10 °C e (+) 40 °C. Durante i processi di stoccaggio e trasporto, il dispositivo non deve essere gettato o fatto cadere, né esposto a urti meccanici o agenti atmosferici.