ACTIVESHOP®

NÁVOD NA POUŽITIE

Kozmetické kreslo hyd. Sillon 210

Dovozca:

z o.o.

ul. Graniczna 8b, bud. DC2A

54-610 Wrocław, Poľsko

www.activeshop.com.pl

Rev. A/05/2025

Skenovanie pre rôzne jazyky

Rozmery:

Montáž:

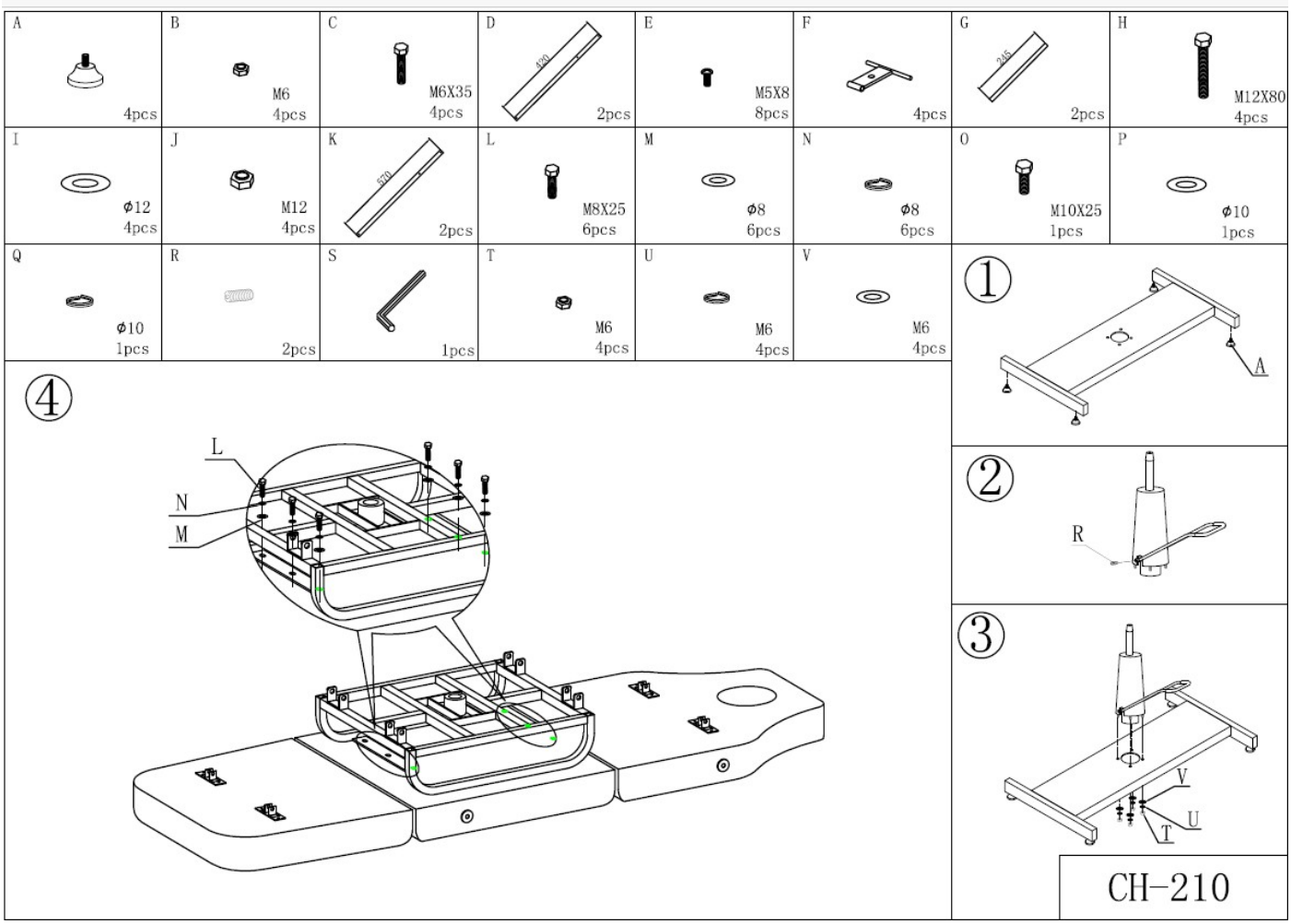

1. Zasuňte podložky do základne sedadla.
2. Namontujte páku nastavenia výšky na pohon pomocou prvku R.
3. Namontujte aktuátor na základňu sedadla a potom ho utiahnite pomocou prvkov V, U a T.
4. Umiestnite kovový rám sedadla na základňu sedadla a upevnite ho pomocou prvkov L, M a N.

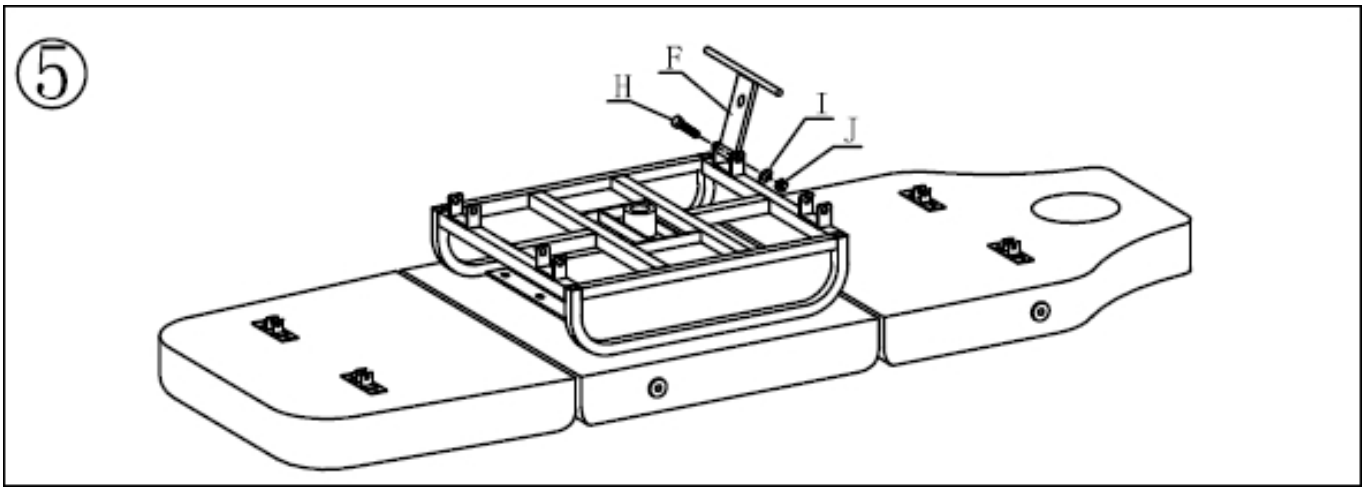

5. Prvok F pripevnite dotiahnutím k prvkom I, J a H.

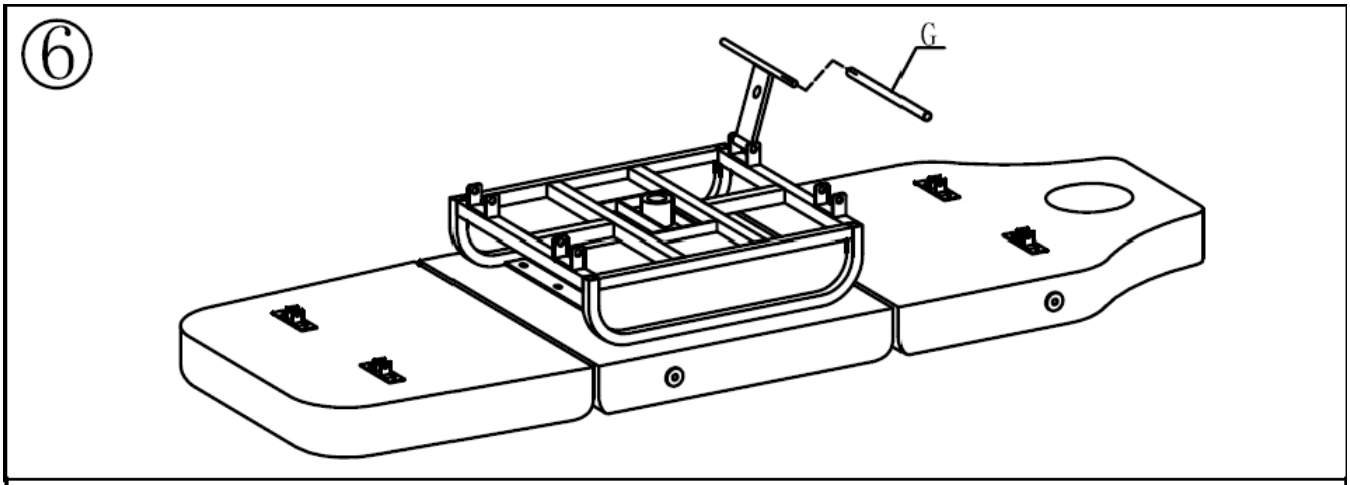

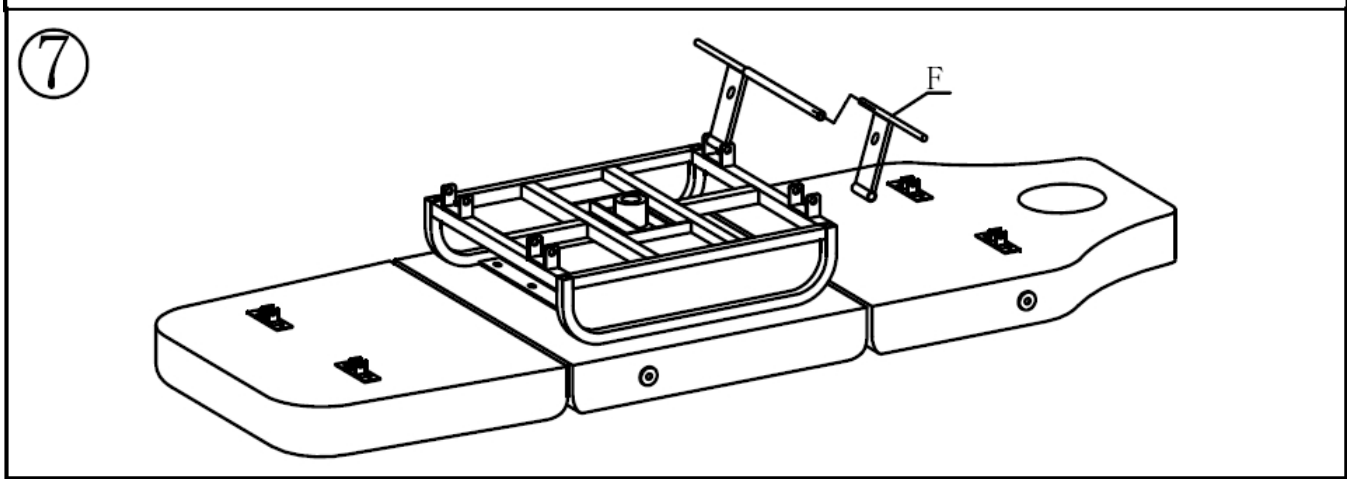

6.7 Pomocou prvku G spojte dva prvky F.

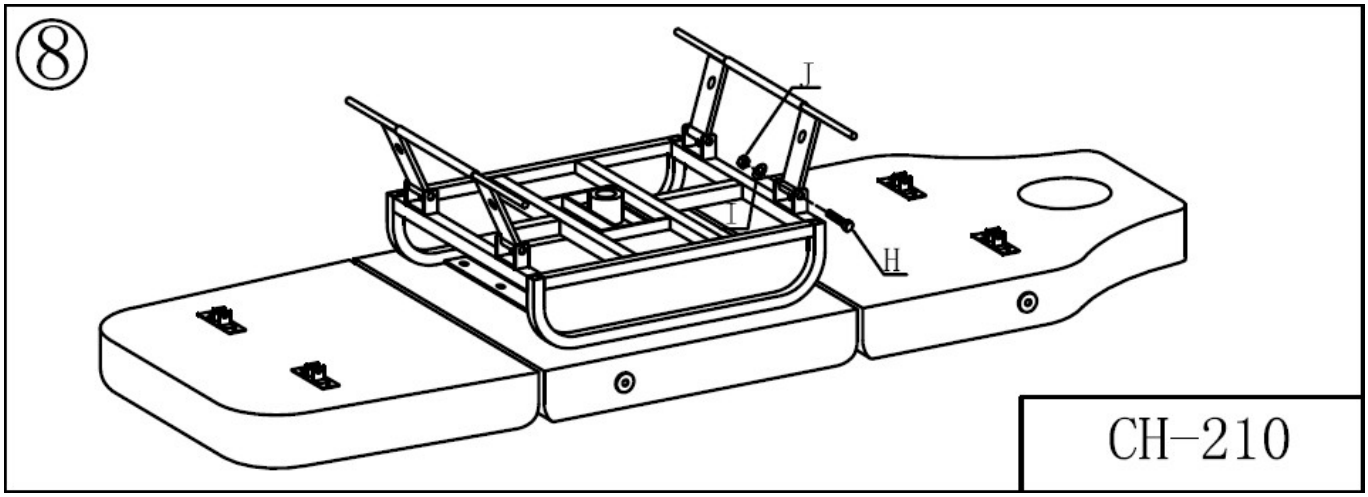

8. Utiahnite pomocou J a H a zopakujte na druhej strane.

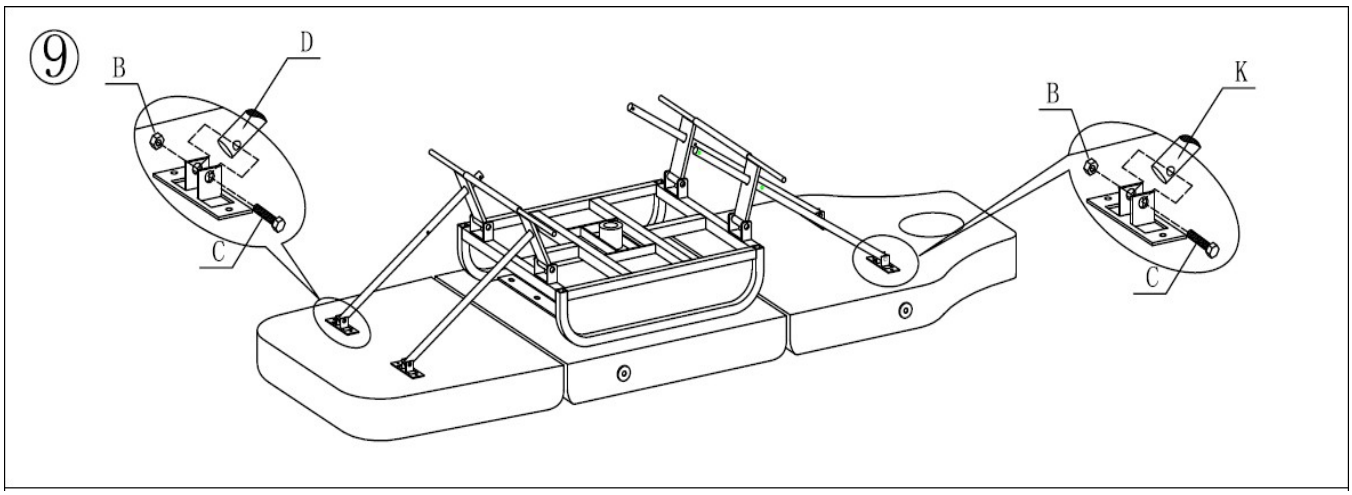

9. Vložte prvky D a K a priskrutkujte ich pomocou B a C.

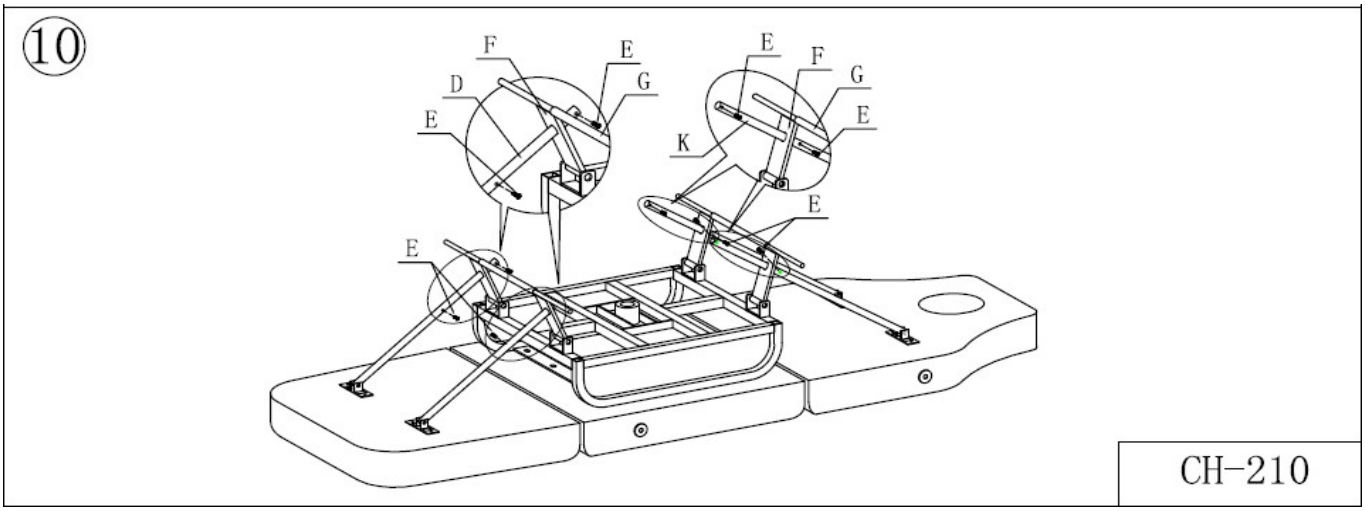

10. Pomocou prvku E zaistite podperné nohy.

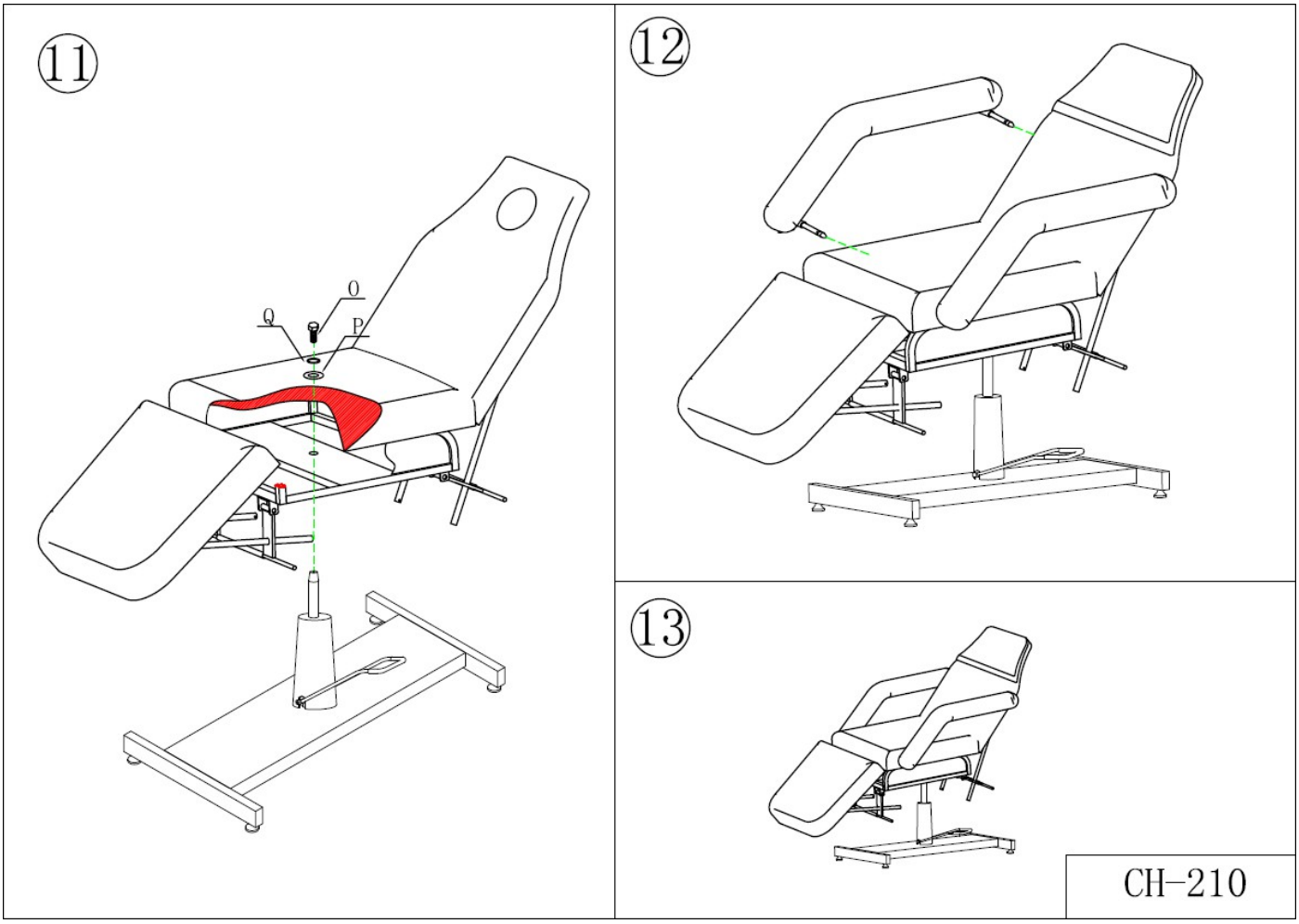

11. Nasaďte sedadlo na stonku pohonu a utiahnite ho pomocou Q, P a O.

12. Nasaďte opierky rúk tak, ako je znázornené na obrázku.

Funkcie sedadla:

-Zdvihnutie sedadla: zdvihnite sedadlo stlačením páčky

-Spustenie sedadla: zatlačte na sedadlo, kým úplne neklesne

-zaistenie otočenia sedadla: zdvihnite páku čo najviac nahor

Pozor!

Nesadajte si prudko a nevrhajte svoju váhu na sedadlo. Nepresúvajte ani neprenášajte sedadlo s osobami alebo nákladom na ňom. Nestojte na sedačke nohami alebo kolenami, nehúpajte sa, nesadajte si na opierky rúk ani na ň u nesadajte viacerí.

Čistenie a dezinfekcia zariadenia:

Pred čistením odpojte jednotku od elektrickej siete.

Aby bol povrch stoličky v dobrom stave, je potrebné ho pravidelne čistiť. Nezabudnite stoličku po každom použití vyčistiť a vydezinfikovať. Dôkladnú dezinfekciu sa odporúča vykonávať raz za mesiac.

I Kovové a plastové povrchy

Ak chcete vyčistiť kovové a plastové povrchy a ovládacie prvky, utrite ich vlhkou handričkou. Na čistenie ťažko prístupných miest alebo rohov dobre poslúži malá kefka. Na čistenie spotrebiča nepoužívajte príliš veľa tekutiny. Potom spotrebič vydezinfikujte vhodnou tekutinou.

II Povrchy z nehrdzavejúcej ocele

Najlepšie funguje čistenie jemným roztokom čistiaceho prostriedku. Na odstránenie odolných škvŕn možno použiť čpavok a väčšinu rozpúšťadiel. Vyhnite sa roztokom na báze chlóru.

III Lakované alebo pochrómované kovové povrchy

- Na čistenie nepoužívajte vodné prúdy (sprchy, vysokotlakové vodné delá).

- Nečistite pri vysokých teplotách a vysokej vlhkosti a nevystavujte prístroj podmienkam, ktoré môžu viesť ku kontaminácii tekutinou.

- Na čistenie nepoužívajte rozpúšťadlá ani kyseliny.

IV Povrch stoličky

- Povrch sedadla rovnomerne utrite špeciálnym čistiacim prostriedkom na kožu a potom ho utrite čistou, mäkkou handričkou.

Údržba: Kreslo je potrebné udržiavať v bezchybnom stave:

1. **Denné čistenie**
   Odstraňovanie prachu mäkkou, suchou handričkou.
2. **Odstraňovanie odolných nečistôt**
   Ako viete, odolnú špinu je ťažké odstrániť bežnou suchou handričkou. V tomto prípade najprv použite mäkkú handričku so zriedeným neutrálnym čistiacim prostriedkom a potom utrite suchou handričkou.
3. **Používanie benzénu, riedidiel, benzínu alebo iných rozpúšťadiel je zakázané.**
   Tieto látky môžu poškodiť pokožku alebo spôsobiť koróziu výrobku.
4. **Skladovacie a prevádzkové podmienky**
   Výrobok nevystavujte silnému slnečnému žiareniu ani vlhkosti. V opačnom prípade môže dôjsť k poškodeniu výrobku.

BEZPEČNOSTNÉ OPATRENIA

Spotrebič je profesionálne zariadenie určené na používanie v kozmetických salónoch. Obsluha prístroja len kvalifikovaným kozmetickým personálom zabráni nežiaducim následkom počas ošetrenia.

Spotrebič sa nesmie rozoberať ani sa nesmie pokúšať používať na iné účely, ako sú uvedené v tomto návode na použitie. Všetky servisné úkony a opravy musí vykonávať len autorizovaný servisný technik (spoločnosť ACTIVESHOP Sp. z o.o.).

Spotrebič neinštalujte ani nepoužívajte v blízkosti tekutín, na mokrých miestach alebo s mokrými rukami - aby sa do spotrebiča nedostali žiadne tekutiny.

V nasledujúcich prípadoch okamžite odpojte spotrebič zo zásuvky a kontaktujte autorizovaný servis poskytovaný spoločnosťou ACTIVESHOP s.r.o:

(a) do spotrebiča sa dostala tekutina, (b) spotrebič vydáva zvláštny zápach, dym alebo vydáva zvláštne zvuky,

c) došlo k poškodeniu napájacieho kábla, d) došlo k prevrhnutiu prístroja alebo k poškodeniu jeho krytu.

Na káble neumiestňujte žiadne predmety. Prístroj neinštalujte na miesta, kde by niekto mohol stúpiť na napájací kábel.

Z bezpečnostných dôvodov odpojte napájací kábel zo zásuvky vždy, keď skončíte prácu s jednotkou.

Do otvoru spotrebiča nič nevkladajte. Ak sa do otvoru dostane cudzí predmet, vytiahnite kábel zo zásuvky a kontaktujte distribútora alebo výrobcu.

Spotrebič neumiestňujte na nestabilný vozík, policu alebo vozidlo. Pri páde sa môže prístroj poškodiť.

Aby sa zaručila pevná životnosť spotrebiča, odporúča sa pred opätovným stlačením tlačidla napájania (medzi zapnutím a vypnutím a n a o p a k) dodržať interval jednej minúty.

Napájací zdroj musí byť v súlade so špecifikáciami uvedenými na typovom štítku. V opačnom prípade hrozí riziko poruchy, poškodenia alebo dokonca vyhorenia spotrebiča.

POZOR:

V prípade poškodenia napájacieho kábla alebo iných porúch sa obráťte na autorizované servisné stredisko - predídete tak nebezpečenstvu.

Tento spotrebič môžu používať deti vo veku najmenej 8 rokov a osoby so zníženými fyzickými a duševnými schopnosťami a nedostatočnými skúsenosťami a znalosťami zariadenia, ak je zabezpečený dohľad alebo poučenie o používaní zariadenia bezpečným spôsobom tak, aby boli pochopené súvisiace riziká.

Spotrebič nie je určený na hranie deťom. Nedovoľte deťom, aby sa so spotrebičom hrali.

Nenechávajte spotrebič bez dozoru, keď sa v jeho blízkosti nachádzajú deti alebo osoby bez dostatočných znalostí o používaní spotrebiča.

Tento elektrický spotrebič nie je hračka. Nesprávne používanie alebo kontakt s elektrickým spotrebičom môže predstavovať riziko ohrozenia zdravia alebo viesť k smrti, preto by sa mal spotrebič používať a skladovať mimo dosahu detí.

LIKVIDÁCIA SPOTREBIČA

Použité elektrické spotrebiče, príslušenstvo a obaly zlikvidujte v recyklačných strediskách v súlade so zásadami ochrany životného prostredia. Elektrické spotrebiče by sa nemali vyhadzovať do nádob na domový odpad. Dodržiavajte pravidlá pre likvidáciu tohto typu zariadení. V záujme ochrany životného prostredia v súlade so smernicou 2012/19/ES o odpade z elektrických a elektronických zariadení sa použité

elektrické zariadenia by sa mali zbierať oddelene a potom odviezť na zberné miesta

zberných zariadení pre odpad z elektronických a elektrických zariadení. Vyradené a staré spotrebiče obsahujú plne recyklovateľné komponenty, a preto by sa mali odovzdať na opätovné spracovanie. Preto by sa mali odovzdať na príslušných zberných miestach, ako aj spoločnosti ACTIVESHOP s.r.o.

SKLADOVANIE A PREPRAVA

Prístroj by sa mal prepravovať pri teplote od (-) 20 °C do (+) 50 °C len v pôvodnom obale. Jednotku skladujte v dobre vetranom priestore s relatívnou vlhkosťou maximálne 75 %. Prevádzková teplota od (+) 10 °C do (+) 40 °C. Počas skladovacích a prepravných procesov sa zariadenie nesmie hádzať ani púšťať, nesmie byť vystavené mechanickým nárazom ani atmosférickým vplyvom.